Ferrazzi

IGNICION PROFESIONAL

V. 19.0

CATÁLOGO DE PRODUCTOS

CABLES PARA BUJÍAS

FERRAZZI cubre todas las necesidades del mercado con sus cuatro lineas de cables para bujías: **BASIC, SUPERIOR, COMPETICIÓN Y EXTREME.**

CABLE EXTREME

Es un desarrollo de Ingeniería muy novedoso con el que se logró obtener más energía que la que se obtenía normalmente de un Cable de Bujía.

BUJÍAS - BOBINAS

KITS COMPETICIÓN

KIT DE ALTA PERFORMANCE

Combina dos productos exclusivos de alta performance **FERRAZZI:** Cables para bujías de Competición y Bujías Iridium + Platinum.

KIT DE ALTA PERFORMANCE PARA MOTOS

Combina tres productos exclusivos de competición **FERRAZZI:** Bujía Iridium & Platinum + Cable para bujía Extreme + Bobina potenciada

Ferrazzi

IGNICION PROFESIONAL

V. 19.0

CATÁLOGO DE PRODUCTOS

Indicaciones de uso
Página 1

Tabla de equivalencias
Página 2

Listado por marcas
Página 4

Descripción por modelo
Página 23

INDICACIONES DE USO

Buscar en el *listado por marca*, modelo, año y tipo de motor. Como resultado encontrará el o los códigos correspondientes al conjunto requerido.

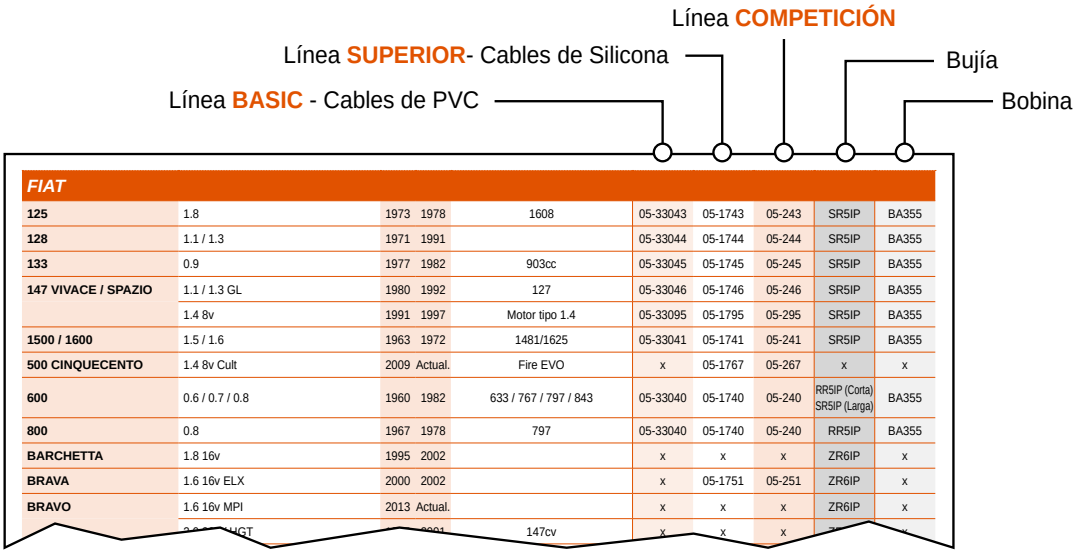

FIAT									
125	1.8	1973	1978	1608	05-33043	05-1743	05-243	SR5IP	BA355
128	1.1 / 1.3	1971	1991		05-33044	05-1744	05-244	SR5IP	BA355
133	0.9	1977	1982	903cc	05-33045	05-1745	05-245	SR5IP	BA355
147 VIVACE / SPAZIO	1.1 / 1.3 GL	1980	1992	127	05-33046	05-1746	05-246	SR5IP	BA355
	1.4 8v	1991	1997	Motor tipo 1.4	05-33095	05-1795	05-295	SR5IP	BA355
1500 / 1600	1.5 / 1.6	1963	1972	1481/1625	05-33041	05-1741	05-241	SR5IP	BA355
500 CINQUECENTO	1.4 8v Cult	2009	Actual.	Fire EVO	x	05-1767	05-267	x	x
600	0.6 / 0.7 / 0.8	1960	1982	633 / 767 / 797 / 843	05-33040	05-1740	05-240	RR5IP (Corta) SR5IP (Larga)	BA355
800	0.8	1967	1978	797	05-33040	05-1740	05-240	RR5IP	BA355
BARCHETTA	1.8 16v	1995	2002		x	x	x	ZR6IP	x
BRAVA	1.6 16v ELX	2000	2002		x	05-1751	05-251	ZR6IP	x
BRAVO	1.6 16v MPI	2013	Actual.		x	x	x	ZR6IP	x
	[illegible] HGT	[illegible]		147cv	x	x	x	[illegible]	x

Dentro de la *descripción por modelo* de cables encontrará los detalles para asegurarse que está seleccionando el conjunto correcto.

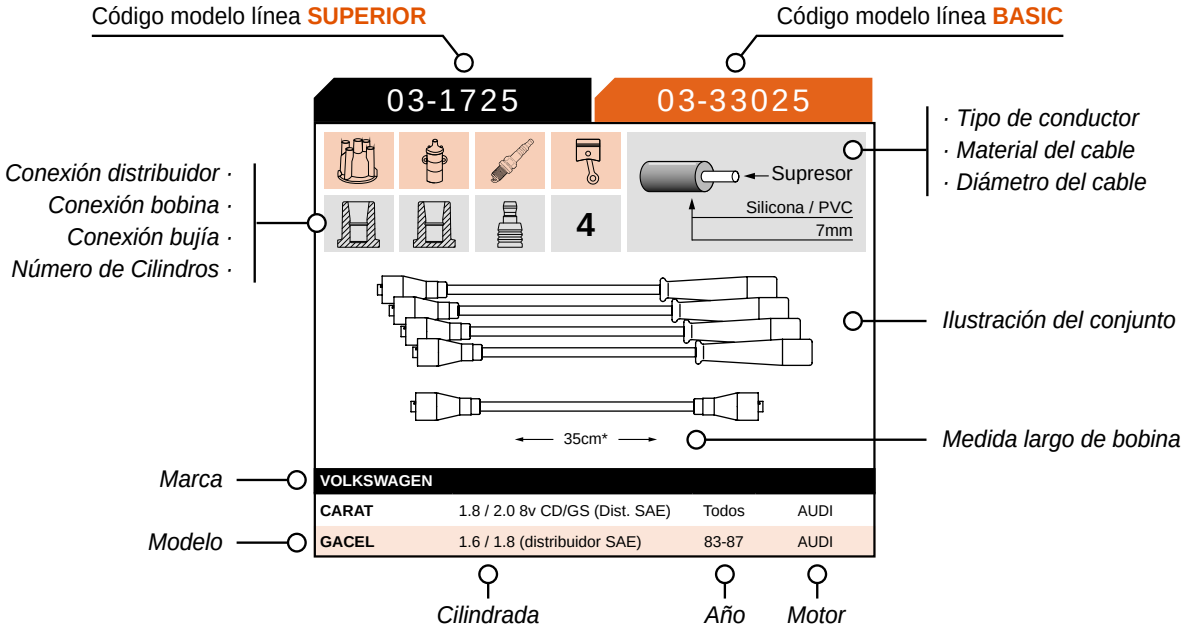

TIPOS DE CONEXIONES

ATENCIÓN: Tener en cuenta en el momento de la elección del de cable, el tipo de terminales de bujías, tipo de terminales de distribuidor y/o bobina y medida de largo de cable de bobina (±5cm), si corresponde.

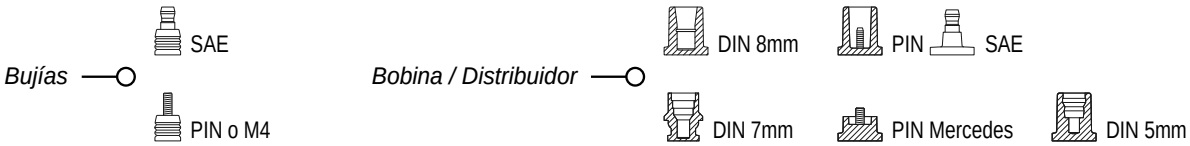

TABLA DE EQUIVALENCIAS - CONJUNTO DE CABLES

CHEVROLET	FERRAZZI
96497773	02-1793
93320036	02-1797

CITROËN	FERRAZZI
5967-H2	01-1725
5967-H2	07-1788
5967-K4	07-1776
5967-K6	07-1781
5967-K9	07-1789
5967-L0	07-1777
5967-L2	07-1785
5967-L7	07-1777
5967-N1	07-1775
5967-P1	07-1780

FIAT	FERRAZZI
4641 3088	05-1751
4642 7497	05-1760
4643 4698	05-1752
4674 3085	05-1763
4674 3086	05-1762
5518 7805	05-1766
5522 6246	05-1767
5522 6249	05-1770
5522 7396	05-1771

NGK	FERRAZZI
SC-A01	29-1706
SC-C01	27-1705
SC-C02	27-1708
SC-C03	27-1707
SC-C04	27-1706
SC-C11	27-1710
SC-C12	27-1717
SC-C13	27-1715
SC-D01	31-1704
SC-D02	31-1705
SC-D03	31-1707
SC-D99	31-1703
SC-E06	30-1704
SC-F01	04-1779
SC-F02	04-1789
SC-F03	04-1780
SC-F04	04-1762

NGK	FERRAZZI
SC-F05	04-1761
SC-F06	04-1763
SC-F07	04-1730
SC-F08	04-1736
SC-F10	04-1788
SC-F12	04-1787
SC-F23	04-1793
SC-F24	04-1784
SC-F26	04-1796
SC-F29	04-1739
SC-F30	04-1797
SC-F35	04-1799
SC-G02	02-1730
SC-G03	02-1793
SC-G101	02-1731
SC-G61	02-1718
SC-G62	02-1704
SC-G64	02-1714
SC-G65	02-1719
SC-G66	02-1795
SC-G69	02-1726
SC-G71	02-1722
SC-G73	02-1796
SC-G74	02-1721
SC-G75	02-1717
SC-G76	02-1799
SC-G77	02-1713
SC-G78	02-1797
SC-G79	02-1792
SC-G83	02-1757
SC-G86	02-1724
SC-H01	07-1777
SC-K01	12-1704
SC-L01	08-1760
SC-N02	28-1701
SC-N03	28-1702
SC-P01	07-1780
SC-P02	07-1775
SC-P03	07-1772
SC-P04	07-1776
SC-R01	06-1715
SC-R03	06-1754
SC-R07	06-1725
SC-R08	06-1720

NGK	FERRAZZI
SC-R09	06-1713
SC-R10	06-1791
SC-R11	06-1795
SC-R12	06-1719
SC-R13	06-1730
SC-R16	06-1796
SC-S01	17-1707
SC-S02	17-1704
SC-T02	05-1762
SC-T04	05-1744
SC-T05	05-1795
SC-T06	05-1763
SC-T08	05-1751
SC-T09	05-1766
SC-T43	05-1792
SC-T45	05-1797
SC-T48	05-1761
SC-T52	05-1758
SC-T53	05-1793
SC-T54	05-1752
SC-T55	05-1757
SC-T60	05-1760
SC-T63	05-1768
SC-T64	05-1767
SC-T66	05-1770
SC-W04	18-1717
ST-F27	04-1708
ST-V01	03-1725
ST-V02	03-1700
ST-V03	03-1702
ST-V05	04-1705
ST-V08	03-1711
ST-V09	03-1703
ST-V12	03-1724
ST-V16	04-1702
ST-V17	03-1712
ST-V18	03-1704
ST-V19	03-1709
ST-V21	03-1707
ST-V25	03-1739
ST-V26	03-1753
ST-V28	03-1758
ST-V30	03-1759

PEUGEOT	FERRAZZI
5967-H2	01-1725
5967-H2	07-1788
5967-K4	07-1776
5967-K6	07-1781
5967-K9	07-1789
5967-L0	07-1777
5967-L2	07-1785
5967-L7	07-1777
5967-N1	07-1775
5967-P1	07-1780

RENAULT	FERRAZZI
1275284	06-1724
77 00 273 826	06-1730
77 00 106 658	06-1719
77 00 114 549	06-1795
77 00 273 226	06-1726
77 00 273 826	06-1730
77 00 742 835	06-1756
77 00 742 837	06-1723
77 00 866 923	06-1728
77 00 873 186	06-1732
77 00 874 109	06-1719
82 00 943 801	06-1730
82 00 713 680	06-1796

ROVER	FERRAZZI
GHT284	09-1709
GHT283	09-1714
GHT252	09-1708
GHT291	09-1717

VOLVO	FERRAZZI
271483	35-1705
272194	35-1702
272194	35-1711
1306696	35-1702
3203926	35-1711
3531277	35-1705
9135700-4	35-1707
9445258-8	35-1707

Ferrazzi
IGNICION PROFESIONAL

TABLA DE EQUIVALENCIAS - BUJÍAS

NGK	FERRAZZI	NGK	FERRAZZI	NGK	FERRAZZI	NGK	FERRAZZI
AP5FS	HR5IP	BKR6E-D	ZR6IP	BP6ES	SR6IP	BUR5ETB-10	SR5IP
BCPR5EGP	ZR5IP	BKR6EGP	ZR6IP	BP6EY	SR6IP	BUR6ET	SR6IP
BCPR5ES	ZR5IP	BKR6EIX	ZR6IP	BP6HS	RR5IP	C7HSA	MR7IP
BCPR5ES-11	ZR5IP	BKR6EIX-11	ZR6IP	BPR5EFS	ER5IP	CR7HIX	MR7IP
BCPR5EY	ZR5IP	BKR6EK	ZR6IP	BPR5EFS-10	ER5IP	CR7HSA	MR7IP
BCPR6EGP	ZR6IP	BKR6EKC	ZR6IP	BPR5EFS-13	ER5IP	D8EA	QR8IP
BCPR6ES	ZR6IP	BKR6EN-11	ZR6IP	BPR5EGP	SR5IP	DR8EA	QR8IP
BCPR6ES-11	ZR6IP	BKR6ES	ZR6IP	BPR5EIX	SR5IP	DR8EB	QR8IP
BCPR6ET	ZR6IP	BKR6ESZ-10	ZR6IP	BPR5EIX-11	SR5IP	DR8EIX	QR8IP
BCPR6EY-11	ZR6IP	BKR6EY	ZR6IP	BPR5ES	SR5IP	LFR5A-11	XR5IP
BCPR7ES	ZR8IP	BKR6EYA	ZR6IP	BPR5ES-11	SR5IP	LFR5AGP	XR5IP
BKR5E	ZR5IP	BKR6EYA-11	ZR6IP	BPR5EX	SR5IP	LFR5AIX	XR5IP
BKR5E-11	ZR5IP	BKR6EZ	ZR6IP	BPR5EY	SR5IP	LFR5AIX-11	XR5IP
BKR5EGP	ZR5IP	BKR7EIX	ZR8IP	BPR5EY-11	SR5IP	LFR5AP-11	XR5IP
BKR5EIX	ZR5IP	BKUR5ETC-10	ZR5IP	BPR5HIX	RR5IP	LFR5B	XR5IP
BKR5EIX-11	ZR5IP	BKUR6EK	ZR6IP	BPR6EGP	SR6IP	LFR6AIX	XR5IP
BKR5EK	ZR5IP	BKUR6ET	ZR6IP	BPR6EIX	SR6IP	LFR6B	XR5IP
BKR5EKB-11	ZR5IP	BKUR6ET-10	ZR6IP	BPR6EIX-11	SR6IP	LFR6CGP	XR5IP
BKR5EKC	ZR5IP	BKUR7ET	ZR8IP	BPR6ES	SR6IP	PFR6Q	ZR6IP
BKR5EKU	ZR5IP	BP4ES	SR5IP	BPR6ES-11	SR6IP	PZFR5D-11	ZR5IP
BKR5ES-11	ZR5IP	BP4HS	SR5IP	BPR6EY	SR6IP	TR55	ER5IP
BKR5EX	ZR5IP	BP5EFS	ER5IP	BPR6EY-11	SR6IP	TR55GP	ER5IP
BKR5EYA-11	ZR5IP	BP5ES	SR5IP	BPR6HGP	RR5IP	TR55IX	ER5IP
BKR5EZ	ZR5IP	BP5ESZ	SR5IP	BPR6HIX	RR5IP	WR5IX	HR5IP
BKR6E	ZR6IP	BP5EY	SR5IP	BPR6HS	RR5IP		
BKR6E-11	ZR6IP	BP5HS	RR5IP	BPR7EIX	SR8IP		
BKR6E-11D	ZR6IP	BP6EFS	ER5IP	BPR7ES	SR8IP		

ATRIBUTOS BUJÍAS

CÓDIGO	DIÁMETRO ROSCA	LONGITUD ROSCA	NÚMERO DE TUBO HEXAGONAL	TIPO DE ASIENTO	RANGO TÉRMICO (2 HOT – 10 COLD)	LUZ ELECTRODOS	MATERIAL ELECTRODO	TORQUE EN TAPA FUNDICIÓN (Nm)	TORQUE EN TAPA ALUMINIO (Nm)	CROSS
ZR5IP	M14 x 1.25	19 mm	16 mm	Asiento PLANO	5	0,8	iridium + platino	25-35	25-30	BKR5EIX
ZR6IP	M14 x 1.25	19 mm	16 mm	Asiento PLANO	6	0,8	iridium + platino	25-35	25-30	BKR6EIX
ZR8IP	M14 x 1.25	19 mm	16 mm	Asiento PLANO	8	0,8	iridium + platino	25-35	25-30	BKR8EIX
SR5IP	M14 x 1.25	19 mm	20.8 mm	Asiento PLANO	5	0,8	iridium + platino	25-35	25-30	BPR5EIX
RR5IP	M14 x 1.25	12.7 mm	20.8 mm	Asiento PLANO	5	0,7	iridium + platino	25-35	25-30	BPR5HIX
SR6IP	M14 x 1.25	19 mm	20.8 mm	Asiento PLANO	6	0,8	iridium + platino	25-35	25-30	BPR6EIX
SR8IP	M14 x 1.25	19 mm	20.8 mm	Asiento PLANO	8	0,8	iridium + platino	25-35	25-30	BPR8EIX
MR7IP	M10 x 1	12.7 mm	16 mm	Asiento PLANO	7	0,7	iridium + platino	10-15	10-12	CR7HIX
QR8IP	M12 x 1.25	19 mm	17.5 mm	Asiento PLANO	8	0,7	iridium + platino	15-25	15-20	DR8EIX
XR5IP	M14 x 1.25	26.5 mm	16 mm	Asiento PLANO	5	0,9	iridium + platino	25-35	25-30	LFR5AIX
ER5IP	M14 x 1.25	17.5 mm	16 mm	Asiento CONICO	5	1,5	iridium + platino	15-25	10-20	TR55IX
HR5IP	M18 x 1.5	10.9 mm	20.8 mm	Asiento CONICO	5	1	iridium + platino	20-30	20-30	WR5IX

MARCA / MODELO	DESCRIPCIÓN	AÑO *(inicio-fin)*		MOTOR	BASIC	SUPERIOR	COMPET.	BUJÍA	BOBINA
ALEKO									
ALEKO	1.6	1988	2000		x	50-1701	x	x	x
ALFA ROMEO									
33	1.4 8v IE IMOLA	1992	1994	AR 307.36 / 7	x	15-1700	x	SR6IP	x
	1.5 8v	1990	1994	AR 307.36 / 7	x	15-1700	x	SR6IP	x
	1.7 16v IE	1992	1996	AR 307.47	x	15-1711	15-211	x	x
	1.7 8v	1993	1997	AR 307.36 / 7	x	15-1700	x	x	x
155	1.8 / 2.0 Twin Spark	1992	1996	AR 67.101/2/6-201/2/4-402	x	15-1704	15-204	x	x
	2.0 16v Q4 TURBO	1992	1996	AR 67.203	x	15-1703	15-203	x	x
	2.5 V6	1992	1996	AR 67.301 / 303	x	15-1712	x	x	x
164	2.0 Twin Spark	1987	1992	AR 06420	x	15-1706	x	x	x
	2.0 FL Twin Spark	1992	1998	AR 64.103	x	15-1705	15-205	x	x
	2.0 V6 12v TB TURBO	1990	1997	AR 64102	x	15-1709	x	x	x
	3.0 V6 12v FL / SUPER	1993	1998	AR 64.305	x	15-1710	x	x	x
	3.0 V6 12v IE	1987	1992	AR 64.301 / 3	x	15-1709	x	x	x
SPIDER	3.0 12v V6	1996	2002		x	x	x	SR8IP	x
ASIA									
TOWNER	0.8	1993	1997		x	29-1706	x	SR5IP	x
AUDI									
A3	1.6 8v	2006	2013	BSE/BSF	x	03-1758	03-258	ZR5IP	x
	1.8 20v	1995	2001		x	03-1762	x	x	x
A4	2.4 / 2.8 V6	1996	2005		x	03-1761	x	x	x
A6	2.4 / 2.8 V6	1996	2005		x	03-1761	x	x	x
BMW									
316	1.6 (E30)	1982	1989	M10 B16	x	32-1703	32-203	x	x
	1.6 i (E36)	1988	1990	M40 B16	x	32-1710	x	x	x
318	1.8 (E21) (E30)	1980	1988	M10 B18	x	32-1703	32-203	x	x
	1.8 16v iS coupé (E36)	1992	1998	M42 B18 / M44 B19	x	32-1700	x	x	x
	1.8 16v Ti COMPACT (E36)	1993	1998	M42 B18 / M44 B19	x	32-1700	x	x	x
	1.8 i (E36)	1990	1994	M40 B18	x	32-1710	x	x	x
320	2.0 /6 (E21) (E30)	1980	1988	M20 B20	x	32-1704	32-204	SR5IP	x
	2.0 i (E30)	1988	1990	M20 B20	x	32-1705	x	x	x
323	2.3 i (E21) (E30)	1980	1988	M20	x	32-1704	32-204	x	x
325	2.5 i / iE / iX (E30)	1985	1990	M20 B25	x	32-1705	x	x	x
	2.7 e (E30)	1986	1990	M20 B27	x	32-1705	x	x	x
518	1.8 (E28)	1981	1988	M10	x	32-1703	32-203	x	x
520	2.0 (E12)	1980	1981		x	32-1711	x	x	x
	2.0 i (E28)	1981	1987	M20 B20	x	32-1704	32-204	x	x
525	2.5 i (E28)	1981	1987		x	32-1707	x	x	x
	2.7 e (E28)	1986	1988	M20 B27	x	32-1705	x	x	x
528	2.8 i (E28)	1981	1987		x	32-1707	x	x	x
530	3.0 i (E34)	1988	1992	M30 B35	x	32-1706	x	x	x
535	3.5 i (E34)	1988	1993	M30	x	32-1706	x	x	x
628	2.8 CSi (E24)	1981	1988	M86 M30	x	32-1707	x	x	x
635	3.5 CSI (E24)	1981	1990	M30 B35	x	32-1706	x	x	x

MARCA / MODELO	DESCRIPCIÓN	AÑO *(inicio-fin)*	MOTOR	BASIC	SUPERIOR	COMPET.	BUJÍA	BOBINA
730	3.0 i (E32)	1986 1988	M30 B30	x	32-1706	x	x	x
732	3.2 i (E23)	1984 1986	M30 B32	x	32-1706	x	x	x
	3.2 i (E23)	1979 1984	M30 B32	x	32-1709	x	x	x
735	3.5 i (E23)	1980 1984	M30 B32	x	32-1709	x	x	x
	3.5 i (E32)	1986 1988	M30 B35	x	32-1706	x	x	x
M535	3.5 (E28)	1985 1988	M30 B35	x	32-1706	x	x	x
Z3	1.9 16v	1995 1999	M42 B19	x	32-1700	x	x	x
CHERY								
FULWIN	1.5 16v	2013 Actual.	ACTECO-SQR477F	x	x	x	ZR6IP	x
QQ	1.1 16v / DOHC	2010 Actual.	68cv	x	40-1703	x	ZR5IP	x
TIGGO	2.0 16v Capuchón Corto 125mm	2008 2012		x	40-1702	x	ZR6IP	x
	2.0 16v Capuchón Largo 150mm	2008 2012		x	40-1701	x	ZR6IP	x
CHEVROLET								
400	3.1 / 3.8 / 4.1	1962 1978	194-230-250	02-33011	02-1711	02-211	SR5IP	BA355
AGILE	1.4 8v	2009 Actual.	Cono FLEX 1.4	x	02-1796	02-296	SR6IP	x
APACHE PICK UP	3.1 / 3.8 / 4.1	1962 1978	194-230-250	02-33011	02-1711	02-211	SR5IP	BA355
ASTRA	1.6 8v OPEL (ALEMAN)	1993 1997	1.6 MPFI	x	02-1796	02-296	SR6IP	x
	1.8 8v	2000 2011	MPFI	x	02-1799	02-299	SR6IP	x
	2.0 16v	1998 2003	DOHC	x	02-1797	02-297	ZR6IP	x
	2.0 8v	1998 2012	MPFI	x	02-1799	02-299	SR6IP	x
	2.4 16v GSI	2005 2010	DOHC	x	02-1797	02-297	ZR6IP	x
AVALANCHE	5.3 V8	2004 2007	VORTEC	x	02-1732	x	x	x
AVEO	1.6 16v	2008 Actual.		x	02-1793	02-293	ZR6IP	x
BLAZER	2.2 EFI	1996 1996		x	02-1721	02-221	SR5IP	x
	2.2 MPFI	1997 2000		x	02-1713	02-213	SR5IP	x
	4.3 V6	1988 1996	4300	02-33024	02-1724	02-224	ER5IP	x
C-20	4.1 MPFI	1992 1996		02-33017	02-1717	02-217	SR6IP	x
	4.1 Pick Up	1992 1997		02-33014	02-1714	02-214	SR5IP	BA355
CELTA	1.4 8v	2011 Actual.	1.4 MPFI	x	02-1796	02-296	SR6IP	x
CHEVETTE	1.4 / 1.6 8v	1988 1994	1.4 / 1.6	02-33004	02-1704	02-204	x	BA355
CHEVY	3.8 / 4.1	1962 1978	230ci / 250ci	02-33011	02-1711	02-211	SR5IP	BA355
CHEVY SS	4.1	1962 1978	250ci	02-33011	02-1711	02-211	SR5IP	BA355
CLASSIC	1.4 8v / 1.6 8v 3p/4p/SW/Cargo	2010 Actual.	1.4 / 1.6 MPFI	x	02-1796	02-296	SR6IP	x
COBALT	1.4 8v	2011 Actual.	1.4 MPFI	x	02-1796	02-296	SR6IP	x
	1.8 8v MPFI	2012 Actual.	1.8 MPFI	x	02-1796	02-296	SR6IP	x
CORSA	1.4 16v SPORT	1996 2002	DOHC	x	02-1792	02-292	ZR6IP	x
	1.4 8v EFI	1994 1995	1.4 EFI	02-33095	02-1795	02-295	SR6IP	x
	1.6 16v	1996 2002	DOHC	x	02-1792	02-292	ZR6IP	x
	1.4 8v / 1.6 8v 3p/4p/SW/Cargo	1995 Actual.	1.4 / 1.6 MPFI	x	02-1796	02-296	SR6IP	x
CORSA CLASSIC	1.4 8v 3p/4p/SW/Cargo	2010 Actual.	1.4 MPFI	x	02-1796	02-296	SR6IP	x
	1.6 8v 3p/4p/SW/Cargo	2010 Actual.	1.6 MPFI	x	02-1796	02-296	SR6IP	x
CORSA II	1.8 8v GL / GLS	2002 2012	1.8 MPFI	x	02-1796	02-296	SR6IP	x
IPANEMA	1.8 (Carburador)	1989 1991	Encendido BOSCH	x	02-1718	02-218	SR5IP	BA355
	1.8 EFI	1993 1997	DELCO-REMY	x	02-1719	02-219	SR5IP	x
KADETT	1.8 / 2.0 (Carburador)	1989 1991	Encendido BOSCH	x	02-1718	02-218	SR5IP	BA355
	1.8 / 2.0 EFI	1992 1997	DELCO-REMY	x	02-1719	02-219	SR5IP	x
LUMINA	3.1 V6 APV	1990 1995		x	02-1794	02-294	x	x
	3.4 V6	1990 1995		x	02-1789	02-289	x	x

MARCA / MODELO	DESCRIPCIÓN	AÑO *(inicio-fin)*	MOTOR	BASIC	SUPERIOR	COMPET.	BUJÍA	BOBINA
LUMINA	3.8 V6 APV	1990 1995		x	02-1798	02-298	x	x
LUV	2.3 (ISUZU)	1992 1999	4ZD1	x	02-1757	02-257	SR5IP	BA355
MERIVA	1.8 8v	2003 2013	1.8 MPFI	x	02-1796	02-296	SR6IP	x
MONTANA	1.8 8v	2011 Actual.	1.8 MPFI	x	02-1796	02-296	SR6IP	x
MONZA	1.8 / 2.0 (Carburado / MPFI)	1984 1991	Encendido BOSCH	x	02-1718	02-218	SR5IP	BA355
	1.8 / 2.0 EFI	1992 1999	DELCO-REMY	x	02-1719	02-219	SR5IP	x
OMEGA	2.2 MPFI	1995 1998		02-33022	02-1722	02-222	SR5IP	x
ONIX	1.4 8v	2013 Actual.		x	02-1731	02-231	SR6IP	x
OPEL K 180	1.8 8v	1974 1984	1800	02-33060	02-1760	02-260	SR5IP	BA355
PRISMA	1.4 8v	2011 2013	1.4 MPFI	x	02-1796	02-296	SR6IP	x
PRISMA II	1.4 8v	2013 Actual.		x	02-1731	02-231	SR6IP	x
S-10	2.2 EFI	1995 1996		x	02-1721	02-221	SR5IP	x
	2.2 MPFI	1997 1999		x	02-1713	02-213	SR5IP	x
SILVERADO	4.1 MPFI L6	1996 2001		02-33017	02-1717	02-217	SR6IP	x
SILVERADO C-10	4.1	1980 1993		02-33023	02-1723	02-223	SR6IP	x
SPARK	1.0 8v	2008 2011		x	02-1730	02-230	SR5IP	x
SPIN	1.8 8v	2012 Actual.		x	02-1796	02-296	SR6IP	x
TIGRA	1.6 16v	1996 2001	X16E M4	x	02-1792	02-292	ZR6IP	x
VECTRA	1.6 8v GL	1993 1993	1.6	02-33025	02-1725	02-225	SR6IP	x
	2.0 16v	1998 2012	DOHC	x	02-1797	02-297	ZR6IP	x
	2.0 8v MPFI	1997 2012		x	02-1799	02-299	SR6IP	x
	2.0 8v MPFI GLS / CD	1994 1996		02-33026	02-1726	02-226	SR6IP	x
	2.2 16v	1998 2006	DOHC	x	02-1797	02-297	ZR6IP	x
	2.2 8v MPFI	1997 2012		x	02-1799	02-299	SR6IP	x
	2.4 16v	2005 2012	DOHC	x	02-1797	02-297	ZR6IP	x
VERANEIO	4.1	1992 1997		02-33014	02-1714	02-214	SR5IP	BA355
ZAFIRA	2.0 16v GLS SFI	2001 2012	DOHC	x	02-1797	02-297	ZR6IP	x
	2.0 8v MPFI GL	2001 2012		x	02-1799	02-299	SR6IP	x

CHRYSLER

CARAVAN	2.4	1997 2001		x	27-1703	27-203	ZR5IP	x
	3.0 V6 SE	1993 1995		x	27-1702	27-202	x	x
	3.3 V6	1993 1996		x	27-1701	27-201	x	x
GRAN CARAVAN	3.0 / 3.3 / 3.8 V6 SE	1996 2001		x	27-1704	27-204	x	x
	3.3 V6	2001 2008		x	27-1717	x	x	x
INTREPID	3.5 V6 24v	1993 1994	SOHC	x	27-1713	27-213	x	x
LE BARON	3.0 V6	1992 1997		x	27-1712	27-212	SR5IP	x
NEON	1.8 / 2.0 16v LE/LX/SE	1998 2005		x	27-1705	27-205	ZR6IP	x
PT CRUISER	2.4 16v	2001 2012		x	27-1715	27-215	x	x
STRATUS	2.5 V6 LE/LX	1995 2001	H00	x	27-1706	27-206	SR5IP	x
TALON	2.0 16v	1994 1996	4G67	x	28-1709	28-209	x	x

CITROËN

BERLINGO	1.4i	1997 2000	TU3JP-KFX/KFW	x	x	x	ZR6IP	x
C3	1.4i 8v	2003 2012	TU3JP	x	x	x	ZR6IP	x
	1.6i 16v	2005 2012	TU5JP4-NFU	x	x	x	XR5IP	x
C4	2.0 16v	2007 2014	180cv-EW10J4S	x	x	x	XR5IP	x
C4 PICASSO	2.0 16v	2007 2014	143cv-EW10A	x	x	x	XR5IP	x
C5	2.0 16v	2000 2005	EW10J4/EW10ARFN	x	x	x	XR5IP	x
XSARA	1.8i 16v SX	1998 2005		x	x	x	ZR5IP	x

MARCA / MODELO	DESCRIPCIÓN	AÑO *(inicio-fin)*		MOTOR	BASIC	SUPERIOR	COMPET.	BUJÍA	BOBINA
XSARA	2.0i 16v	2000	2004		x	x	x	ZR6IP	x
XSARA PICASSO	1.6i 16v (TU5JP4-NFU)	2005	2012		x	x	x	XR5IP	x
	2.0i 16v (EW10J4)	1999	2011		x	x	x	XR5IP	x
2 CV	0.4	1960	1978	425cc	01-33000	01-1700	01-200	RR5IP	x
3 CV	0.6	1967	1978	602cc	01-33000	01-1700	01-200	RR5IP	x
AMI 8	0.6	1967	1978	602cc	01-33000	01-1700	01-200	RR5IP	x
AX	1.4 gti / Allure	1992	1996	TU3FJ2	07-33080	07-1780	07-280	ZR6IP	x
BERLINGO	1.8i 8v	1998	2000	XU7 JP	07-33077	07-1777	07-277	ZR6IP	x
BX	1.9 GTI	1988	1997	XU9 JA	07-33076	07-1776	07-276	ZR6IP	x
	1.9 16v GTI	1988	1997	XU9J4	x	07-1785	07-285	x	x
CX	2.0 / 2.2 / 2.4 PALLAS	1974	1991	M23-622	01-33014	01-1714	01-214	ZR6IP	BA355
GS ESPECIAL	1.3	1979	1986	G13/625/646	01-33024	01-1724	01-224	x	BA355
GSA PALLAS	1.3	1979	1986	G13/625/646	01-33024	01-1724	01-224	x	BA355
LNA	1.1	1976	1986	XY6	01-33021	01-1721	01-221	ER5IP	BA355
MEHARI	0.6	1883	1987	602cc	01-33022	01-1722	01-222	RR5IP	x
SAXO	1.1 iX	2001	2004	TU1 M/JP	07-33080	07-1780	07-280	ZR6IP	x
	1.4i VTS	2001	2004	TU3JP	07-33080	07-1780	07-280	ZR6IP	x
VISA CLUB	0.6	1978	1991	V06	01-33023	01-1723	01-223	ER5IP	x
XANTIA	2.0 8v	1991	1998	XU10 J	07-33075	07-1775	07-275	ZR6IP	x
XM	3.0i V6	1992	1997	ZPJ/Z	x	01-1725	01-225	ZR6IP	BA355
ZX	1.1 / 1.4	1994	1999	TU1MZ / TU3MZ	07-33081	07-1781	07-281	ZR5IP	x
	1.8i 8v Aura	1993	1996	XU7 JP	07-33077	07-1777	07-277	ZR5IP	x
	2.0i 8v Volcane	1993	1995	XU10 J2	07-33075	07-1775	07-275	ZR8IP	x

DACIA

1410 / TLX	1.4	1994	1999		06-33054	06-1754	06-254	ER5IP	BA355

DAEWOO

DAMAS	0.8 SOHC	1991	1994		x	x	x	SR5IP	x
DAMAS / LABO	0.8 SOHC	1991	1994		x	x	x	SR5IP	x
CIELO	1.5	1994	1995		x	31-1704	x	SR6IP	x
ESPERO	2	1993	1998	C20LZ SOHC	x	31-1703	x	SR5IP	x
	1.5 16v	1995	1999	A15 MF	x	31-1709	x	ZR6IP	x
LANOS	1.5	1997	2001	A15 SMS	x	31-1705	x	SR6IP	x
	1.6 16v	1997	2000	A16SMS	x	31-1706	31-206	ZR6IP	x
LEGANZA	2.0 SX / CDX	1993	1999	X20 SED	x	31-1708	x	ZR6IP	x
MATIZ	0.8	1999	2002	M-TEC	x	31-1707	31-207	SR5IP	x
NEXIA	1.5 16v	1995	1999	A15 MF	x	31-1709	x	x	x
	1.5 MPI FLH / lim	1995	1999	SOHC	x	31-1704	x	SR6IP	x
NUBIRA	1.6 16v SX	1997	1998	A16SMS	x	31-1706	31-206	ZR6IP	x
RACER	1.5 16v GTi	1993	1997		x	31-1703	x	SR6IP	x
TICO	0.8 SX	1995	1997		x	31-1701	31-201	SR5IP	x

DAIHATSU

55 WIDE	0.5 (2 Cilindros)	1976	1986	AB10	x	10-1701	x	SR5IP	x
APPLAUSE	1.6 16v	1990	1997	HDE	x	10-1708	10-208	ZR6IP	x
CHARADE	0.8 (3 Cilindros)	1977	1983	CB-20	x	10-1704	x	x	x
	1.0 12v Gtti (3 Cilindros TURBO)	1987	1997		x	10-1706	10-206	x	x
	1.3 / 1.5 16v	1988	1993	HCE G102	x	10-1708	10-208	ZR6IP	x
CHARMANT	1.6 8v	1980	1984	2T	x	18-1703	18-203	SR5IP	x
CUORE 850	0.8 (3 Cilindros)	1995	1999		x	10-1712	x	x	x

MARCA / MODELO	DESCRIPCIÓN	AÑO *(inicio-fin)*		MOTOR	BASIC	SUPERIOR	COMPET.	BUJÍA	BOBINA
CUORE 851	0.8 (3 Cilindros)	1992	1996	ED10 / ED20	x	10-1702	x	x	x
CUORE 852	0.8 (3 Cilindros)	1993	1995		x	10-1702	x	x	x
DOMINO 850	0.8 (3 Cilindros)	1986	1988		x	10-1702	x	x	x
FEROZA	1.6 16v	1989	1999	HDC / HDE	x	10-1709	10-209	ZR6IP	x
MAX CUORE 550	0.5	1976	1986	AB10	x	10-1701	x	SR6IP	x
MIRA 850I	0.8 (3 Cilindros)	1993	1995		x	10-1702	x	x	x
	0.8 (3 Cilindros)	1985	1994	ED10 - MK III	x	10-1712	x	x	x
MOVE 850I	0.8 (3 Cilindros)	1994	2002	ED20 MPV	x	10-1712	x	SR5IP	x
ROCKY	2.0 16v	1990	1994		x	10-1708	10-208	SR5IP	x
SPORTRACK	1.6 16v	1989	1999	HDC / HDE	x	10-1709	10-209	x	x

DATSUN

120 A	1.2	1970	1985		x	11-1700	x	SR5IP	x
180 SX	2	1972	1985	L18E	x	11-1701	x	SR5IP	x
200 L	2	1978	1985		x	11-1702	x	SR5IP	x
280 ZX	2.8	1978	1985	L28E	x	11-1703	11-203	SR5IP	x
BLUE BIRD	1.8 GL	1980	1984	L16 L18	x	11-1704	x	SR5IP	x

DODGE

GTX	5.2 V8	1969	1978	V8 318ci	03-33022	03-1722	03-222	HR5IP(18mm) SR5IP(14mm)	BA355
POLARA / CORONADO	3.6	1964	1978	225ci	03-33091	03-1791	03-291	SR5IP	BA355
1500	1.5 / 1.8	1978	1991	VW 1500 / 1800	03-33021	03-1721	03-221	SR5IP	BA355
D100	3.6	1960	1978	225ci	03-33020	03-1720	03-220	x	BA355
DAKOTA SPORT	3.9 V6	1993	2001		x	27-1710	27-210	ZR5IP	x
RAM 1500	5.2 V8	1993	2000		x	27-1708	27-208	ZR5IP	x
RT COUPE	3.6	1964	1978	225ci	03-33091	03-1791	03-291	SR6IP	BA355
VALIANT	3.6	1964	1978	225ci	03-33091	03-1791	03-291	SR6IP	BA355
VIPER	8.0 V10 RT	1992	1996		x	27-1714	27-214	x	x

FIAT

125	1.8	1973	1978	1608	05-33043	05-1743	05-243	SR5IP	BA355
128	1.1 / 1.3	1971	1991		05-33044	05-1744	05-244	SR5IP	BA355
133	0.9	1977	1982	903cc	05-33045	05-1745	05-245	SR5IP	BA355
147 VIVACE / SPAZIO	1.1 / 1.3 GL	1980	1992	127	05-33046	05-1746	05-246	SR5IP	BA355
	1.4 8v	1991	1997	Motor tipo 1.4	05-33095	05-1795	05-295	SR5IP	BA355
1500 / 1600	1.5 / 1.6	1963	1972	1481/1625	05-33041	05-1741	05-241	SR5IP	BA355
500 CINQUECENTO	1.4 8v Cult	2009	Actual.	Fire EVO	x	05-1767	05-267	x	x
600	0.6 / 0.7 / 0.8	1960	1982	633 / 767 / 797 / 843	05-33040	05-1740	05-240	RR5IP (Corta) SR5IP (Larga)	BA355
800	0.8	1967	1978	797	05-33040	05-1740	05-240	RR5IP	BA355
BARCHETTA	1.8 16v	1995	2002		x	x	x	ZR6IP	x
BRAVA	1.6 16v ELX	2000	2002		x	05-1751	05-251	ZR6IP	x
BRAVO	1.6 16v MPI	2013	Actual.		x	x	x	ZR6IP	x
	2.0 20v / HGT	1995	2001	147cv	x	x	x	ZR6IP	x
BRIO	1.1	1987	1991	1116	05-33044	05-1744	05-244	SR5IP	BA355
COUPE	2.0 20v	1994	2002	147cv-182A1.000	x	x	x	ZR6IP	x
	2.0ie 16v	1994	2001		x	x	x	SR6IP	x
CROMA	1.6 / 2.0 ie	1986	1989		x	x	x	SR8IP	x
DUNA	1.3 / 1.5 (Brasilero)	1988	1991		05-33044	05-1744	05-244	SR5IP	BA355
	1.3 8v MPI (Base)	1999	2004		05-33052	05-1752	05-252	ZR6IP	x

MARCA / MODELO	DESCRIPCIÓN	AÑO *(inicio-fin)*		MOTOR	BASIC	SUPERIOR	COMPET.	BUJÍA	BOBINA
DUNA	1.4 / 1.6	1991	2000	Tipo 1.4 / 1.6	05-33097	05-1797	05-297	SR5IP	BA355
	1.4 8v	1997	2000	1.4 SPI	05-33060	05-1760	05-260	ZR5IP	x
DUNA WEEKEND	1.5 8v (Brasilero)	1992	1993		05-33056	05-1756	05-256	SR5IP	BA355
EUROPA	1.1 / 1.3	1971	1991	1116 / 138 B3 038	05-33044	05-1744	05-244	SR5IP	BA355
FIORINO	1.3	1977	1988	127	05-33046	05-1746	05-246	SR5IP	BA355
	1.3 8v	2007	Actual.	Fire 1.3 8v	x	05-1766	05-266	ZR5IP	x
	1.3 8v	2004	2005	Fire 1.3 8v	x	05-1763	05-263	ZR5IP	x
	1.3 8v MPI (Base)	1999	2001		05-33052	05-1752	05-252	ZR6IP	x
GRAND SIENA	1.4 8v	2012	Actual.	Fire EVO	x	05-1767	05-267	x	x
	1.6 16v	2012	Actual.	E.TorQ	x	05-1770	05-270	x	x
IDEA	1.4 8v	2006	Actual.	Fire 1.4 8v	x	05-1766	05-266	ZR5IP	x
	1.6 16v	2010	Actual.	E.TorQ	x	05-1770	05-270	x	x
	1.8 8v HLX	2005	2011	Powertrain (GM)	x	02-1796	02-296	SR6IP	x
LINEA	1.9 16v	2008	2011	132cv	x	x	x	ZR6IP	x
	1.8 16v	2010	Actual.	E.TorQ	x	05-1770	05-270	x	x
MAREA	2.0 20v	1998	2004		x	x	x	ZR6IP	x
	1.6 16v SX	2003	2005		x	05-1751	05-251	ZR6IP	x
MOBI	1.0 8v Easy/way	2016	Actual.		x	05-1771	x	x	x
PALIO	1.3 16v	2001	2007	FIRE 1.3 16v	x	05-1762	05-262	x	x
	1.3 8v MPI (Base)	1999	2004		05-33052	05-1752	05-252	ZR6IP	x
	1.4 8v	2006	Actual.	Fire 1.4 8v	x	05-1766	05-266	ZR5IP	x
	1.4 8v (Nuevo)	2012	Actual.	Fire EVO	x	05-1767	05-267	x	x
	1.6 16v	2010	Actual.	E.TorQ	x	05-1770	05-270	x	x
	1.6 16v (Nuevo)	2012	Actual.	E.TorQ	x	05-1770	05-270	x	x
	1.6 16v ELX	2001	2003	Torque	x	05-1751	05-251	ZR6IP	x
	1.6 16v HL	1997	1998	Torque	x	05-1751	05-251	ZR6IP	x
	1.6 16v STILE	1999	2005	Torque	x	05-1751	05-251	ZR6IP	x
	1.6 8v EL / S / SX / W-END	1997	2000	1.6 SPI	05-33060	05-1760	05-260	ZR5IP	x
	1.8 8v R / HLX MPI	2004	2010	Powertrain (GM)	x	02-1796	02-296	SR6IP	x
PUNTO	1.4 8v	2006	Actual.	Fire 1.4 8v	x	05-1766	05-266	ZR5IP	x
	1.6 16v	2010	Actual.	E.TorQ	x	05-1770	05-270	x	x
	1.8 8v MPI	2007	2012	Powertrain (GM)	x	02-1796	02-296	SR6IP	x
QUBO	1.4 8v	2010	Actual.	73cv	x	x	x	ZR6IP	x
REGATTA	1.6	1990	1995	Tipo 1.6	05-33096	05-1796	05-296	SR5IP	BA355
	1.5 - 85	1980	1991	138 B3 038	05-33044	05-1744	05-244	SR5IP	BA355
	1.6 - 100	1985	1987	149A2 038	05-33048	05-1748	05-248	SR5IP	BA355
	2.0 - 2000	1987	1989	2ALC	05-33053	05-1753	05-253	SR5IP	BA355
SIENA	1.3 16v	2001	2007	FIRE 1.3 16v	x	05-1762	05-262	x	x
	1.3 8v MPI (Base)	1999	2004		05-33052	05-1752	05-252	ZR6IP	x
	1.4 8v	2006	Actual.	Fire 1.4 8v	x	05-1766	05-266	ZR5IP	x
	1.6 16v	2010	Actual.	E.TorQ	x	05-1770	05-270	x	x
	1.6 16v ELX	2001	2003	Torque	x	05-1751	05-251	ZR6IP	x
	1.6 16v HL	1997	1998	Torque	x	05-1751	05-251	ZR6IP	x
	1.6 16v STILE	1999	2005	Torque	x	05-1751	05-251	ZR6IP	x
	1.6 8v EL	1997	2000	1.6 SPI	05-33060	05-1760	05-260	ZR5IP	x
	1.8 8v HLX MPI	2004	2011	Powertrain (GM)	x	02-1796	02-296	SR6IP	x
STILO	1.8 8v MPI	2004	2010	Powertrain (GM)	x	02-1796	02-296	SR6IP	x
STRADA	1.4 8v	2006	Actual.	Fire 1.4 8v	x	05-1766	05-266	ZR5IP	x
	1.6 16v	2010	Actual.	E.TorQ	x	05-1770	05-270	x	x
	1.8 8v MPI	2005	2011	Powertrain (GM)	x	02-1796	02-296	SR6IP	x
SUPER EUROPA	1.3 / 1.5	1971	1991	1116 / 138 B3 038	05-33044	05-1744	05-244	SR5IP	BA355

MARCA / MODELO	DESCRIPCIÓN	AÑO *(inicio-fin)*	MOTOR	BASIC	SUPERIOR	COMPET.	BUJÍA	BOBINA
TEMPRA	2.0 16v	1993 1997		x	05-1757	05-257	SR6IP	BA355
	2.0 8v	1992 1995		05-33092	05-1792	05-292	x	BA355
	2.0 8v i.e. SPI	1994 1995		05-33061	05-1761	05-261	SR5IP	x
TIPO	1.6 8v MPI	1995 1997		05-33093	05-1793	05-293	SR5IP	x
	1.6 8v SX (Carburado)	1993 1998		05-33094	05-1794	05-294	x	BA355
	2.0 16v	1993 1997		x	05-1757	05-257	x	BA355
UNO	1.3 8v	2004 2005	Fire 1.3 8v	x	05-1763	05-263	ZR5IP	x
	1.3 / 1.5 (Brasilero)	1988 1991		05-33044	05-1744	05-244	SR5IP	BA355
	1.3 8v	2007 Actual.	Fire 1.3 8v	x	05-1766	05-266	ZR5IP	x
	1.3 8v MPI (Base)	1999 2004		05-33052	05-1752	05-252	ZR6IP	x
	1.4 / 1.6	1991 2000	Tipo 1.4 / 1.6	05-33097	05-1797	05-297	SR5IP	BA355
	1.4 70S	1993 1994		05-33065	05-1765	05-265	x	x
	1.4 8v (Nuevo)	2011 Actual.	Fire EVO	x	05-1767	05-267	x	x
	1.4 ie TURBO ITALIANO	1991 1995		05-33058	05-1758	05-258	x	BA355

FORD

AEROSTAR	3.0 V6	1993 1994	Americana	x	04-1792	04-292	x	x
CORCEL	1.4 / 1.6 8v	1978 1993		04-33039	04-1739	04-239	RR5IP	BA355
COURIER	1.4 16v	1995 1998	Zetec S	04-33080	04-1780	04-280	x	x
	1.6 8v	1999 2011	Zetec Rocam - Cap. Silicona	04-33089	04-1789	04-289	x	x
	1.6 8v	1999 2011	Zetec Rocam - Cap. Aluminio	x	04-1797	04-297	x	x
ECO SPORT	1.6 16v Kinetic	2012 Actual.	SIGMA	x	04-1799	04-299	x	x
	1.6 8v	2003 2013	Zetec Rocam - Cap. Silicona	04-33089	04-1789	04-289	x	x
	1.6 8v	2003 2013	Zetec Rocam - Cap. Aluminio	x	04-1797	04-297	x	x
	2.0 16v	2003 2013	DURATEC	x	04-1793	04-293	x	x
ESCAPE	2.0 16v	2001 2004	Zetec S	04-33080	04-1780	04-280	x	x
ESCORT	1.6 / 1.8 (Carburado)	1990 1996	Audi AP	04-33053	04-1705	04-205	SR5IP	x
	1.6 8v	1997 2003	Zetec Rocam - Cap. Silicona	04-33089	04-1789	04-289	x	x
	1.6 8v	1997 2003	Zetec Rocam - Cap. Aluminio	x	04-1797	04-297	x	x
	1.6 GL	1988 1992	Renault CHT	04-33064	04-1708	04-208	ZR5IP	x
	1.8 16v	1996 2003	Zetec S	04-33080	04-1780	04-280	x	x
	1.8 8v GLX COUPE Inyección	1995 1996	Audi	03-33051	03-1711	03-211	SR5IP	x
	2.0 8v XR3 Inyección	1995 1996	Audi	03-33051	03-1711	03-211	SR5IP	x
EXPLORER	4.0 V6 EFI	1998 2002	OHV 160 hp	04-33087	04-1787	04-287	ER5IP	x
F-100	3.6	1978 1997	221	04-33030	04-1730	04-230	HR5IP	BA355
	4.8 V8	1961 1978	Fase 1 - 292	04-33031	04-1731	04-231	x	BA355
	4.8 V8	1961 1980	Fase 2	04-33038	04-1738	04-238	x	BA355
	4.9i XL	1995 1999		x	04-1798	04-298	x	x
F-150	4.2 V6 INYECCION Multipunto	1996 1998		04-33042	04-1742	04-242	x	x
FAIRLANE	3.6 (6 Cilindros)	1978 1984	221	04-33030	04-1730	04-230	HR5IP	BA355
	4.8 V8	1968 1978	292 - V8	04-33031	04-1731	04-231	x	BA355
FALCON	2.3 (4 Cilindros)	1983 1988	2300	04-33033	04-1733	04-233	ER5IP	BA355
	3.0 / 3.6 (6 Cilindros)	1962 1991	187-188-221	04-33030	04-1730	04-230	HR5IP	BA355
	3.6 (Encendido Duraspark)	1982 1984	221	04-33063	04-1763	04-263	ER5IP	BA355
FIESTA	1.3 8v CL	1995 1999	Endura E	04-33079	04-1779	04-279	ER5IP	x
	1.4 16v CLX	1995 1999	Zetec S	04-33080	04-1780	04-280	x	x
	1.6 8v	1999 2012	Zetec Rocam - Cap. Silicona	04-33089	04-1789	04-289	x	x
	1.6 8v	1999 2012	Zetec Rocam - Cap. Aluminio	x	04-1797	04-297	x	x
	1.6 16v Kinetic	2010 Actual.	SIGMA	x	04-1799	04-299	x	x
FOCUS	1.6 8v	2004 2010	Zetec Rocam - Cap. Silicona	04-33089	04-1789	04-289	x	x
	1.6 8v	2004 2010	Zetec Rocam - Cap. Aluminio	x	04-1797	04-297	x	x

MARCA / MODELO	DESCRIPCIÓN	AÑO *(inicio-fin)*		MOTOR	BASIC	SUPERIOR	COMPET.	BUJÍA	BOBINA
FOCUS	1.8 16v / 2.0 16v	1999	2004	Zetec S	x	04-1788	04-288	x	x
	2.0 16v	2003	2011	DURATEC	x	04-1793	04-293	x	x
FOCUS II	1.6 16v	2010	2014	SIGMA	x	04-1799	04-299	x	x
FOCUS III	1.6 16v EXE Kinetic	2010	Actual.	SIGMA	x	04-1799	04-299	x	x
GALAXY	1.8 / 20 (Carburado)	1991	1996	Audi AP	03-33050	03-1700	03-200	SR5IP	x
	1.8 / 2.0 EFI	1994	1997	Audi AP	04-33055	04-1701	04-201	SR5IP	x
	2.0 Inyección	1993	1993	Audi AP	04-33082	04-1702	04-202	SR5IP	x
GRANADA	2.8 V6	1972	1985		04-33085	04-1785	04-285	x	BA355
KA	1.0 / 1.6 8v	1999	2015	Zetec Rocam - Cap. Silicona	04-33089	04-1789	04-289	x	x
	1.0 / 1.6 8v	1999	2015	Zetec Rocam - Cap. Aluminio	x	04-1797	04-297	x	x
	1.3 8v	1997	1999	Endura E	04-33079	04-1779	04-279	ER5IP	x
	1.5 16v SE / SEL	2016	Actual.	SIGMA	x	04-1799	04-299	x	x
MONDEO	1.8 / 2.0 16v - MK1	1994	1998	Zetec S	04-33080	04-1780	04-280	x	x
	1.8 / 2.0 16v - MK2	1998	2001	Zetec S	x	04-1788	04-288	x	x
	2.5 V6 24v - MK2	1996	2001	V6 DURATEC	x	04-1743	04-243	x	x
	2.5 V6 24v - MK3	2001	2006	V6 DURATEC	x	04-1744	04-244	x	x
ORION	1.6 / 1.8 / 2.0 GL	1993	1998	Audi	04-33086	04-1704	04-204	SR5IP	x
	1.6/1.8/2.0 EFI	1994	1997	Audi AP	03-33051	03-1711	03-211	SR5IP	x
RANGER	2.3 XL (TWIN SPARK)	1995	1997		04-33084	04-1784	04-284	ER5IP	x
	2.3i 16v XLS	2001	2009	DURATEC	x	04-1796	04-296	x	x
	4.0 V6 XLT	1993	1998	OHV 160hp	04-33087	04-1787	04-287	x	x
	4.9 V8 (Americana)	1980	1981	302ci	04-33083	04-1783	04-283	x	BA355
	4.9 XL / XLT Pick Up (Canadiense)	1980	1981		x	04-1740	04-240	x	x
SIERRA	1.6 4 Puertas	1983	1991	1.6 LE MAX	04-33062	04-1762	04-262	HR5IP	BA355
	2.3 COUPE XR4	1984	1987	2.3 L	04-33061	04-1761	04-261	ER5IP	BA355
TAUNUS	2.0 / 2.3 L GHIA / COUPE / GT	1981	1985	2000-2300	04-33036	04-1736	04-236	ER5IP	BA355
	2.0 / 2.3 L GXL / COUPE SP	1974	1980	2000-2300	04-33033	04-1733	04-233	ER5IP	BA355

HONDA

ACCORD	2.0	1987	1991		x	x	x	ZR6IP	x
	Excepto CVCC	1977	1983		x	x	x	SR5IP	x
	Excepto CVCC	1984	1986		x	x	x	SR6IP	x
	2.0 16v SOHC	1990	1993	F20A5	x	12-1701	12-201	x	x
	2.2 16v	1994	1998	F22A	x	12-1701	12-201	x	x
	2.2 16v SOHC	1990	1993	F22A	x	12-1715	12-215	x	x
	2.3 16v SOHC V-Tec	1998	2002	F23A	x	12-1704	12-204	ZR6IP	x
	3.0 V6	1998	2001	J30A1	x	12-1711	x	x	x
CIVIC	1.5 16v SOHC	1992	1995	D15B7	x	12-1704	12-204	ZR6IP	x
	1.6 16v	1992	1992	D15B3	x	12-1701	12-201	x	x
	1.6 16v / Vti	1992	1994	D16Z6	x	x	x	ZR6IP	x
	1.6 16v CRX del Sol - DOHC V-Tec	1992	1995	B16A2 / D16A9	x	12-1701	12-201	x	x
	1.6 16v DOHC V-Tec	1992	2000	B16A2	x	12-1701	12-201	x	x
	1.6 16v Si DOHC	1992	1995	D16A9	x	12-1701	12-201	x	x
	1.6 16v SOCH	1996	1999	D16Y7	x	12-1704	12-204	ZR6IP	x
	1.6 16v SOHC V-Tec	1992	1995	D16Z6	x	12-1704	12-204	ZR6IP	x
	1.6 16v SOHC V-Tec	1996	1999	D16Y8	x	12-1704	12-204	ZR6IP	x
CR-V	2.0 16v	1997	2001	B20B3	x	12-1710	12-210	x	x
FIT	1.4i LX / EX / DSI Twin Spark	2003	2009		x	x	x	ZR6IP	x
INTEGRA	1.8 16v	1997	2001	B18	x	12-1710	12-210	x	x
PASSPORT	3.2 V6 24v EX	1993	1998	6VD1 SOHC	x	39-1705	39-205	x	x
PRELUDE IV	2.2 DOHC V-Tec	1992	1996	H22A1	x	12-1703	12-203	x	x

MARCA / MODELO	DESCRIPCIÓN	AÑO *(inicio-fin)*		MOTOR	BASIC	SUPERIOR	COMPET.	BUJÍA	BOBINA
PRELUDE IV	2.3 16v DOHC	1991	1996	H23A2	x	12-1703	12-203	x	x
PRELUDE V	2.2 16v Vti DOHC V-Tec	1997	2000	H22A5	x	12-1703	12-203	x	x
HYUNDAI									
I30	2.0 16v / CVVT	2008	2012	143cv-G4GC	x	x	x	ZR5IP	x
MATRIX	1.6 16v / DOHC	2001	2005	G4ED	x	x	x	ZR5IP	x
SANTA FE	2.4 16v	2010	Actual.	176cv-G4KC/G4KE	x	x	x	XR5IP	x
SCOUPE	1.5	1992	1995	Excepto G4DR	x	x	x	ZR5IP	x
TUCSON	2.0 16v / CVVT	2005	2010		x	x	x	ZR5IP	x
ACCENT	1.5 12v	1995	1999	G4EH/K/GB	x	28-1701	28-201	ZR5IP	x
ATOS	1.0 12v GLS	1997	1999	G4HC	x	28-1702	28-202	ZR5IP	x
ATOS PRIME	1.0 12v GLS	1999	2002	G4HC	x	28-1701	28-201	ZR5IP	x
COUPE	2.0 16v FX	1996	2004	G4GF	x	28-1708	28-208	x	x
ELANTRA	1.8 16v	1996	2004	G4GB	x	28-1708	28-208	SR6IP	x
	1.8 16v	1996	2001	G4DM	x	28-1709	28-209	SR6IP	x
	2.0 16v	1998	2000	G4CP	x	28-1709	28-209	ZR5IP	x
EXCEL	1.5 12v	1991	1995	G4DJ	x	28-1703	28-203	x	x
	1.5 12v	1992	1996	G4EK	x	28-1701	28-201	ZR5IP	x
PONY	1.2 / 1.4	1982	1985	4G11 / 4G12 MITSUBISHI	x	28-1704	x	SR5IP	x
SANTAMO	2.0 16v	1992	1996	G4CP	x	28-1709	28-209	x	x
SONATA	2.0 16v	1992	1996	G4CP	x	28-1709	28-209	SR6IP	x
	3.0 V6	1990	1995	G6AT	x	28-1706	x	x	x
	3.0 V6 EF	1999	2001		x	28-1707	x	x	x
IES									
AMERICA	0.6	1983	1990		01-33003	01-1703	01-203	x	x
GRINGA	0.6	1983	1990		01-33003	01-1703	01-203	x	x
IKA									
ESTANCIERA	2.9 / 3.7 (6 Cilindros)	1956	1978	Continental 181/230/ Tornado 230	06-33052	06-1752	06-252	x	BA355
JEEP	2.5 (4 Cilindros)	1956	1978	Continental 151	06-33050	06-1750	06-250	x	BA355
RAMBLER	3.7 (6 Cilindros)	1962	1978	Continental	06-33052	06-1752	06-252	x	BA355
ISUZU									
AMIGO	2.3 / 2.6	1991	1996	4ZD1 / 4ZE1	x	02-1757	02-257	x	BA355
RODEO	3.2 V6 24v SOHC	1993	1998	6VD1 SOHC	x	39-1705	39-205	x	x
TROOPER	2.3 / 2.6	1991	1996	4ZD1 / 4ZE1	x	02-1757	02-257	x	BA355
	3.2 V6 24v DOHC	1992	1995	6VD1 DOHC	x	39-1703	x	x	x
	3.2 V6 24v SOHC	1991	1996	6VD1 SOHC	x	39-1706	x	x	x
JEEP									
CHEROKEE	4.0 (6 Cilindros)	1984	2001	OHV/S01	x	27-1707	27-207	x	x
CHEROKEE LAREDO	2.5	1984	2001	EPE	x	27-1709	27-209	ZR5IP	x
	4.0 (6 Cilindros)	1991	2000		x	27-1707	27-207	x	x
GRAND CHEROKEE	4.0 (6 Cilindros)	1991	2000	OHV/S01	x	27-1707	27-207	x	x
	5.2 V8 LIMITED	1991	2000	Y/Y01	x	27-1708	27-208	ZR5IP	x
WRANGLER	4.0 (6 Cilindros)	1986	2008	OHV/S01	x	27-1707	27-207	ZR6IP	x

MARCA / MODELO	DESCRIPCIÓN	AÑO *(inicio-fin)*		MOTOR	BASIC	SUPERIOR	COMPET.	BUJÍA	BOBINA
KIA									
CARENS	1.8 / DOHC	2001	2005		x	x	x	ZR6IP	x
CERATO KOUP	2.0 16v	2011	Actual.	156cv	x	x	x	XR5IP	x
MAGENTIS	2.0 16v	2006	2009	G4KA	x	x	x	ZR5IP	x
PICANTO	1.1 12v SOCH	2006	2011	64cv	x	x	x	ZR5IP	x
RIO	1.6	2008	2011	115cv-CWT	x	x	x	ZR5IP	x
SORENTO	2.4 16v / DOHC CVVT	2009	Actual.	172cv-G4KE	x	x	x	XR5IP	x
SPORTAGE	2.0 / DOHC	2005	2010	142cv-G4GC	x	x	x	ZR5IP	x
	2.0 16v / CVVT	2010	Actual.	G4KD	x	x	x	XR5IP	x
SEPHIA	1.8 16v GTX	1994	1998		x	13-1702	13-202	x	x
AVELLA	1.3 / 1.5 GLXi	1998	2002		x	29-1703	x	SR5IP	x
CAPITAL	1.8	1993	1993		x	29-1704	x	ZR6IP	x
CLARUS	2.0 16v	1996	1996	DOHC	x	29-1707	29-207	ZR6IP	x
PRIDE	1.1 / 1.3	1992	2003	B1/B3	x	29-1705	29-205	SR5IP	x
SEPHIA	1.5 /1.6 SLX/GTX/GTXS	1993	2001	SOHC	x	29-1705	29-205	x	x
SPORTAGE	2.0 16v	1997	1999	DOHC	x	29-1707	29-207	ZR6IP	x
	2.0 8v 4X4 MRI	1994	1999	SOHC	x	29-1702	x	ZR5IP	x
LADA									
LAIKA	1.5	1993	1999		08-33058	08-1758	08-258	x	BA355
NIVA	1.7	1991	2002		08-33060	08-1760	08-260	SR5IP	BA355
SAMARA	1.3	1992	1999		08-33059	08-1759	08-259	x	BA355
LAND ROVER									
DISCOVERY	3.9 V8	1994	1998		x	09-1713	x	SR6IP	x
LEXUS									
GS 300	3.0 24v	1991	1998	2JZGE (JZS147)	x	18-1713	x	x	x
MAZDA									
121	1.3 16v	1992	1999	B3	x	13-1718	x	ZR5IP	x
323	1.6 16v	1989	1994	B6	x	13-1701	13-201	SR5IP	x
626	2.0 12v Station Wagon	1992	1997	F2	x	13-1703	x	SR5IP	x
	2.0 16v	1999	2003	DOHC	x	13-1715	x	x	x
	2.0 16v (Americano)	1991	2000		x	13-1712	x	x	x
	2.0 16v GLX	1991	1997	FS DOHC	x	13-1707	13-207	ZR6IP	x
	2.5 V6 24v GLX	1991	1997	KL	x	13-1709	x	x	x
323F	1.6 16v	1990	2001	DOHC B6	x	13-1702	13-202	ZR5IP	x
929 III	3.0 V6	1987	1992	JE	x	13-1710	x	x	x
B 1600/1800	1.6 / 1.8 Pick Up	1979	1982		x	13-1723	x	x	x
B 2000/2200/2600	Pick Up	1985	1993		x	13-1706	x	x	x
MPV	3.0 V6	1994	1998	G63	x	13-1710	x	x	x
	3.0 V6	1990	1994	JE	x	13-1710	x	x	x
MX3	1.8 V6 24v	1991	1994	K 819/838	x	13-1705	13-205	x	x
MX5 MIATA	1.6 / 1.8 16v	1994	2000	BPF 1/BP-ZE	x	13-1708	13-208	ZR5IP	x
MX6	2.0 16v	1991	1997	FS DOHC	x	13-1707	13-207	x	x
	2.5 V6 24v	1994	2000	KL	x	13-1709	x	x	x
RX7	1.3 Rotativo	1989	1994	RE 13B Wankel	x	13-1724	x	x	x
	1.2	1979	1982	12AN2	x	13-1723	x	x	x

MARCA / MODELO	DESCRIPCIÓN	AÑO *(inicio-fin)*		MOTOR	BASIC	SUPERIOR	COMPET.	BUJÍA	BOBINA
MERCEDES BENZ									
190	2.0 (W201)	1982	1994	M102	x	33-1700	33-200	x	x
	2.3/2.5 (W201)	1984	1994	M102	x	33-1705	x	x	x
	2.6 (W201)	1986	1993	M103	x	33-1701	x	x	x
200	2.0 Cabriolet (C208)	1997	2003	M111	x	33-1706	x	x	x
	2.0 E/TE (W124)	1992	1996	M111	x	33-1706	x	x	x
	2.0 Kompressor (C208)	1997	2000	M111	x	33-1712	x	x	x
	2.0 T (W123 /124)	1980	1994	M102	x	33-1700	33-200	x	x
220	2.2 E/CE/TE (W124)	1992	1996	M111	x	33-1706	x	x	x
230	2.3 (W123/124/460/461/463)	1980	1994	M102	x	33-1700	33-200	x	x
	2.3 Kompressor (C208)	1997	2000	M111	x	33-1712	x	ZR6IP	x
250	2.5 T (W123)	1977	1985	M123	x	33-1703	x	x	x
260	2.6 (W124/126)	1985	1993	M103	x	33-1701	x	x	x
280	2.8 (R107/W123/W126/W460)	1979	1989	M110	x	33-1707	x	SR6IP	x
	2.8 (W114)	1972	1977	M110	x	33-1703	x	SR6IP	x
	2.8 (W123)	1976	1982	M110	x	33-1704	33-204	SR6IP	x
300	2.8 SEL (W108 / 109)	1968	1973	M130	x	33-1703	x	x	x
	3.0 (W124/126/463)	1985	1993	M103	x	33-1701	x	x	x
350	3.5 (W116/R107)	1971	1980	M116	x	33-1708	x	x	x
380	3.8 (R107/W126)	1979	1986	M116	x	33-1709	x	x	x
400	4.2 (W124/W140)	1991	1999	M119	x	33-1710	x	x	x
450	4.5 (C107)	1978	1980	M117	x	33-1709	x	x	x
	4.5 (R107)	1975	1981	M117	x	33-1711	x	x	x
	4.5/6.9 (W16/C107)	1973	1975	M117/M100	x	33-1708	x	x	x
500	5.0 (R107)	1980	1986	M117	x	33-1709	x	x	x
	5.0 (W140)	1991	1999	M119	x	33-1710	x	x	x
C180	1.8 (W202)	1996	2001	M111	x	33-1712	x	x	x
	1.8 T (W202)	1993	1996	M111	x	33-1706	x	x	x
C200	2.0 T (W202)	1994	1996	M111	x	33-1706	x	x	x
	2.0 T/Kompressor (W202)	1996	2001	M111	x	33-1712	x	x	x
C220	2.2 T (W202)	1993	1996	M111	x	33-1706	x	x	x
	2.2 T (W202)	1996	2001	M111	x	33-1712	x	x	x
C230	2.3 Kompressor (C202)	1997	2000	M111	x	33-1712	x	ZR6IP	x
CLK 240	2.6 (C209)	2002	2005	M112	x	33-1713	x	x	x
CLK 320	3.2 (C208)	1997	2003	M112	x	33-1713	x	x	x
E200	2.0 Cabriolet / Coupe / T (W124/W210)	1995	1999	M111	x	33-1712	x	ZR6IP	x
E220	2.2 Cabriolet / Coupe / T (W124)	1995	1999	M111	x	33-1712	x	ZR6IP	x
E420	4.2 T (W124/W210)	1992	1999	M119	x	33-1710	x	ZR6IP	x
E500	5.0 T (S124)	1991	1996	M119	x	33-1710	x	x	x
ML 320	3.2 (W163)	1998	2003	M112	x	33-1713	x	x	x
ML 350	3.8 (W163)	2003	2006	M112	x	33-1713	x	x	x
SLK 200	2.0 Kompressor (R170)	1996	2000	M111	x	33-1712	x	x	x
SLK 230	2.3 Kompressor (R170)	1996	2000	M111	x	33-1712	x	x	x
SLK 320	3.2 (R107)	2000	2005	M112	x	33-1713	x	x	x
MINI									
MINI COOPER	1.6 16v	2001	2009	W10B16A / W11B16A	x	38-1702	38-202	x	x
MITSUBISHI									
3000 GT	3.0 V6 24v	1992	1998	6G72/DOHC	x	14-1714	14-214	ZR6IP	x

MARCA / MODELO	DESCRIPCIÓN	AÑO *(inicio-fin)*		MOTOR	BASIC	SUPERIOR	COMPET.	BUJÍA	BOBINA
COLT	1.2 / 1.4	1979	1985	4G11 / 4G12	x	28-1704	x	x	x
	1.5 12v	1992	1996	4G15	x	28-1701	28-201	ZR5IP	x
	1.6 16v	1992	1997	4G92	x	14-1701	14-201	x	x
	1.6 16v	1997	2001	4G92 (NEW)	x	14-1721	x	ZR5IP	x
	1.8 16v GTi	1992	1996	4G93	x	14-1713	14-213	x	x
ECLIPSE	2.0 16v	1996	1998	420A	x	27-1703	27-203	x	x
	2.0 16v TURBO	1996	2000	4G63	x	28-1709	28-209	SR6IP	x
GALANT	2.0 16v	1997	2001	4G63	x	14-1721	x	SR6IP	x
	2.4 16v	1996	2000	4G64	x	28-1709	28-209	x	x
	2.5 V6 24v	1993	1997	6A12	x	14-1714	14-214	x	x
L100	0.5	1980	1981		x	14-1717	x	SR5IP	x
L200 PICK UP	1.2	1979	1982	4G32	x	14-1718	14-218	x	x
L300 VAN	1.4	1979	1982	4G33	x	14-1718	14-218	x	x
LANCER	1.5 12v	1992	1996	4G15	x	28-1701	28-201	ZR5IP	x
	1.6 16v	1992	1997	4G92	x	14-1701	14-201	x	x
	1.6 16v	1997	2001	4G92 (NEW)	x	14-1721	x	ZR5IP	x
	1.6 GSR	1979	1983	4G32	x	14-1706	x	x	x
	1.8 16v GTi	1992	1996	4G93	x	14-1713	14-213	x	x
MIRAGE	1.6 / 1.8 16v	1992	1997	4G92 / 4G93	x	14-1701	14-201	ZR5IP	x
MONTERO	2.6	1989	1992	4G54	x	14-1719	x	SR5IP	x
	1.8 16v	1997	2001	4G93	x	14-1721	x	ZR5IP	x
	3.0 / 3.5 V6	1992	2000	6G72 / 6G74	x	14-1723	x	SR5IP	x
NATIVA	3.0 V6	1998	2002	6G72	x	14-1724	x	x	x
SAPPORO	1.6 GL	1979	1982	4G32	x	14-1716	x	SR5IP	x
	2.0 GL / GLS / GSR	1979	1984	4G52 / 4G63	x	14-1718	14-218	SR5IP	x
SIGMA	3.0 V6 24v	1991	1996	6G72	x	14-1714	14-214	ZR6IP	x
SPACE WAGON	1.8 / 2.0 16v	1992	1997	4G93 / 4G63	x	14-1701	14-201	ZR6IP	x
	2.4 16v (Chasis N84)	1998	2001	4G64	x	14-1721	x	ZR5IP	x
	2.4 16v (Chasis N34)	1996	1998	4G64	x	28-1709	28-209	ZR6IP	x

NISSAN

300 ZX	3.0 Z31	1987	1990	VG30E	x	30-1706	x	x	x
BLUEBIRD	2	1980	1990	CA20S	x	30-1711	x	x	x
	2	1980	1990	CA20E	x	30-1712	x	ZR6IP	x
	2.0 16v	1998	2000	SR20	x	30-1717	x	x	x
D21	2.4 (Pick Up)	1992	1998	KA24E	x	30-1710	x	x	x
MAXIMA	3.0 V6 Inyeccón	1990	1994	VG30E	x	30-1701	x	ZR6IP	x
NX 100	1.6 16v	1992	1997	GA16DS	x	30-1703	30-203	x	x
PATFHINDER	2.4 Carburador	1985	1995		x	30-1705	30-205	SR5IP	x
	3.0 V6	1987	1989	VG30E	x	30-1706	x	x	x
	3.0 V6 SE	1990	1996	VG30E	x	30-1702	30-202	ZR6IP	x
	3.3 V6 SE 4WD	1995	2004	VG33	x	30-1707	30-207	ZR5IP	x
PATROL	2.8	1978	1988	L28	x	30-1708	30-208	SR6IP	x
	4.2 GR WR	1990	1993		x	30-1709	x	x	x
PRIMERA	2.0 16v	1998	2000	SR20	x	30-1717	x	x	x
QUEST	3.0 XE / GXE	1993	1999	VG30E	x	30-1713	x	x	x
SENTRA	1.6 16v	1992	1997	GA16DS	x	30-1703	30-203	ZR5IP	x
	1.6 16v Inyección	1997	2001	GA16DE	x	30-1704	x	ZR5IP	x
	1.6 8v	1991	1997		x	30-1714	30-214	SR5IP	x
	2.0 16v CUPÉ	1998	2000	SR20	x	30-1717	x	x	x

MARCA / MODELO	DESCRIPCIÓN	AÑO *(inicio-fin)*		MOTOR	BASIC	SUPERIOR	COMPET.	BUJÍA	BOBINA
PEUGEOT									
106	1.4 8v	1997	2003	TU3	07-33080	07-1780	07-280	ZR6IP	x
205	1.6i	1995	1998		x	x	x	ZR5IP	x
	1.1 / 1.4 8v XS FRANCES	1991	1996	TU3	07-33081	07-1781	07-281	ZR5IP	x
	1.4 8v GL	1993	1999	TU 3	07-33080	07-1780	07-280	ZR5IP	x
	1.9 8v GTI / CTI	1992	1997	XU9	07-33089	07-1789	07-289	ZR5IP	x
206	1.4 8v	2001	2013	TU3JP-KFX	x	x	x	ZR6IP	x
	1.6 16v	2002	2009	110cv-TU5JP4-NFU	x	x	x	XR5IP	x
	1.6 8v XR/ XS / XT	1998	2003	TU5JP-NFZ	x	x	x	ZR6IP	x
	2.0 16v Gti	2001	2009	EW10J4	x	x	x	XR5IP	x
206 SW	1.6 8v	1998	2003	TU5JP-NFZXR/XS/XT	x	x	x	ZR6IP	x
	1.6 16v	2002	2009	110cv-TU5JP4-NFU	x	x	x	XR5IP	x
207	1.4	2008	2013	75cv-TU3A-KFV	x	x	x	ZR6IP	x
	1.6	2008	2013	106cv-TU5JP4	x	x	x	XR5IP	x
306	1.6 8v	1995	2001	TU5	07-33080	07-1780	07-280	ZR5IP	x
	1.8 8v Xsi SR / ST XN / XR / GR	1995	2003	XU 7JP-LFZ	07-33077	07-1777	07-277	ZR6IP	x
	2.0 8v XSi - CABRIO	1994	1998	XU10 J2	07-33075	07-1775	07-275	ZR6IP	x
307	1.6 16v	2001	2012	110cv-TU5JP4-NFUXR	x	x	x	XR5IP	x
	2.0 16v	2001	2012	EW10J4/EW10A	x	x	x	XR5IP	x
307 SW	2.0 16v	2003	2012	EW10J4/EW10A	x	x	x	XR5IP	x
308	2.0 16v	2012	Actual.	143cv-EW10A	x	x	x	XR5IP	x
404	42948	1962	1981	XC 7	07-33071	07-1771	07-271	SR5IP	BA355
405	1.6 8v	1995	1997	XU5 M / XU5 JP	07-33077	07-1777	07-277	ZR6IP	x
	1.8 8v GLIi / STYLE	1992	2003	XU 7JP	07-33077	07-1777	07-277	ZR6IP	x
	1.9 16v Mi 16	1990	1996	XU9 J4Z	x	07-1785	07-285	ZR6IP	x
	1.9 8v GR / SR Carburado	1992	1995	XU9 2C/M	07-33076	07-1776	07-276	ZR5IP	x
	2.0 8v SRi / Sti / BREAK	1992	1998	XU10 J2	07-33075	07-1775	07-275	ZR6IP	x
406	1.8 SL / ST	1996	1999		x	x	x	ZR5IP	x
	2.0 SV	1996	2003		x	x	x	ZR5IP	x
	2.2 16v	2001	2005	160cv-EW12J4	x	x	x	XR5IP	x
	3.0 24v V6	1998	2004	194cv-ES9J4-XFZ	x	x	x	ZR6IP	x
407	2.0 16v / SR SPORT	2006	2011	EW10A/EW10J4	x	x	x	XR5IP	x
	2.2 16v	2005	2010	160cv-EW12J4-3FZ	x	x	x	XR5IP	x
408	2.0	2010	Actual.	143cv-EW10A1	x	x	x	XR5IP	x
504	1.8 / 2.0	1969	2000	XN1 / XM7 / A	07-33094	07-1794	07-294	SR5IP	BA355
	1.8 / 2.0	1969	2000	XN1 / XM7 / A	07-33072	07-1772	07-272	SR5IP	BA355
505	1.8 / 2.0 GR / SR	1982	1985	XN1	07-33073	07-1773	07-273	SR5IP	BA355
	2.0 GR / SR Carburado	1982	1985	XN1	07-33082	07-1782	07-282	SR5IP	x
	2.2 8v GAMMA	1986	1992	XN6	07-33074	07-1774	07-274	SR5IP	BA355
	2.2 SRI (Frances)	1991	1995	Renault ZDJL	07-33083	07-1783	07-283	ER5IP	BA355
604	2.9 V6	1983	1987	PRV ZN3J	x	07-1791	07-291	x	BA355
605	2.0 8v SRi	1991	1998	XU10 J2	07-33075	07-1775	07-275	ZR6IP	x
	3.0 V6 SV	1992	2001	ZPJ	07-33088	07-1788	07-288	ZR6IP	x
806	2.0 Turbo	1994	2000	XU10J2TE-RGX	x	x	x	ZR6IP	x
	2.0 8v SR / ST	1993	1999	XU10 J2	07-33075	07-1775	07-275	ZR6IP	x
807	2.0 16v	2009	2011	143cv-EW10A	x	x	x	XR5IP	x
HOGGAR	1.6 16v	2010	Actual.	110cv-TU5JP4	x	x	x	XR5IP	x
PARTNER	1.4 8v	2002	Actual.	75cv-TU3JP	x	x	x	ZR6IP	x
	1.6 16v	2003	Actual.	110cv-TU5JP4-NFU	x	x	x	XR5IP	x
	1.8 8v	1998	2003	XU7JB	x	x	x	ZR6IP	x
	1.8 8v	1997	2003	XU7 JB	07-33077	07-1777	07-277	ZR6IP	x

MARCA / MODELO	DESCRIPCIÓN	AÑO *(inicio-fin)*		MOTOR	BASIC	SUPERIOR	COMPET.	BUJÍA	BOBINA
RENAULT									
4L	0.85 / 1.0 / 1.1	1970	1980		06-33054	06-1754	06-254	RR5IP (Corta) SR5IP (Larga)	BA355
6	1.1	1970	1980		06-33054	06-1754	06-254	RR5IP (Corta) SR5IP (Larga)	BA355
9	1.4 / 1.6 GTL/TXE	1987	1994	Bobina botella 70cm Bobina botella 90cm	06-33085 06-33058	06-1785 06-1758	06-285 06-258	RR5IP (Corta) SR5IP (Larga)	BA355
	1.4 / 1.6 RN / RL / TS	1994	1997	Bobina seca 70cm Bobina seca 110cm	06-33015 06-33094	06-1715 06-1794	06-215 06-294	RR5IP (Corta) SR5IP (Larga)	x
11	1.4 / 1.6 / TS / TXE / GTL / TL / TSE	1986	1994	Bobina botella 70cm	06-33085	06-1785	06-285	RR5IP (Corta) SR5IP (Larga)	BA355
	1.4 / 1.6 RN / RL	1986	1994	Bobina seca 70cm	06-33015	06-1715	06-215	RR5IP (Corta) SR5IP (Larga)	x
	1.4 Turbo	1986	1989	Bobina seca 70cm	06-33015	06-1715	06-215	RR5IP (Corta) SR5IP (Larga)	x
12	1.3 / 1.4	1970	1990	Bobina botella 55cm	06-33054	06-1754	06-254	RR5IP (Corta) SR5IP (Larga)	BA355
	1.4 / 1.6	1990	1995	Bobina botella 70cm	06-33085	06-1785	06-285	RR5IP (Corta) SR5IP (Larga)	BA355
	1.4 / 1.6	1990	1995	Bobina seca 70cm	06-33015	06-1715	06-215	RR5IP (Corta) SR5IP (Larga)	x
18	1.4 GTL	1981	1993	M 1400	06-33054	06-1754	06-254	RR5IP (Corta) SR5IP (Larga)	BA355
	1.6 LS / GTS / TS	1981	1993	C2L	06-33054	06-1754	06-254	RR5IP (Corta) SR5IP (Larga)	BA355
	2.0	1981	1993	J6R	06-33083	06-1783	06-283	ER5IP	BA355
19	1.6 8v	1993	1999	C3L / C2L - Bobina botella 70cm C3L / C2L - Bobina botella 90cm	06-33085 06-33058	06-1785 06-1758	06-285 06-258	SR5IP	BA355
	1.6 8v	1993	1999	C3L / C2L - Bobina seca 110cm C3L / C2L - Bobina seca 70cm	06-33094 06-33015	06-1794 06-1715	06-294 06-215	SR5IP	x
	1.7 / 1.8 8v RT	1994	1998	E6J	06-33056	06-1756	06-256	SR5IP	x
	1.8 16v 16 S	1995	1998	F7P	x	06-1723	06-223	ZR6IP	x
	1.8 8v CHAMADE	1993	1996	F3P	06-33025	06-1725	06-225	SR6IP	x
	1.8 8v RTI Coupe	1993	1996	F3P	06-33025	06-1725	06-225	SR6IP	x
21	2.0 / 2.2 8v	1986	1997	M-2200	06-33083	06-1783	06-283	ER5IP	BA355
	2.2 8v ALIZE	1990	1997		06-33017	06-1717	06-217	ER5IP	x
	2.2 8v NEVADA	1986	1997	M-2200	06-33083	06-1783	06-283	ER5IP	BA355
CLIO	1.4 8v RT Energy	1991	1998	E7J	06-33056	06-1756	06-256	ZR5IP	x
	1.6 8v	1995	2001	C3L	06-33015	06-1715	06-215	SR5IP	x
	1.8 8v RSi	1994	1998	F3P	06-33025	06-1725	06-225	SR6IP	x
	2.0 16v WILLIAMS	1994	1996	F7R	x	06-1723	06-223	x	x
CLIO 2	1.2 16v	2007	2012	D4F	x	06-1796	06-296	x	x
	1.6 8v	1999	2003	K7M	06-33026	06-1726	06-226	ZR5IP	x
	1.6 16v	2004	2009	K4M	x	x	x	ZR6IP	x
CLIO MÍO	1.2 16v	2012	Actual.	D4F	x	06-1796	06-296	x	x
DUSTER	1.6 16v	2011	Actual.	K4M	x	x	x	ZR6IP	x
	2.0 16v	2011	Actual.	F4R	x	x	x	ZR6IP	x
FLUENCE	1.6 16v	2010	2014	K4M	x	x	x	ZR6IP	x
FUEGO	2.0 / 2.2	1981	1993	M-2000 / M-2200	06-33083	06-1783	06-283	ER5IP	BA355
GORDINI	0.85	1962	1970		06-33054	06-1754	06-254	RR5IP (Corta) SR5IP (Larga)	BA355
GTA MAX	2.2	1989	1993	M-2200	06-33083	06-1783	06-283	ER5IP	BA355
KANGOO	1.6 16v	2004	2018	K4M	x	x	x	ZR6IP	x
	1.4 8v	1998	2002	E7J	06-33026	06-1726	06-226	ZR5IP	x
	1.2 8v	1997	2003	D7F	x	06-1795	06-295	ZR6IP	x
	1.6 8v	1998	2012	K7M	06-33030	06-1730	06-230	ZR5IP	x

MARCA / MODELO	DESCRIPCIÓN	AÑO *(inicio-fin)*	MOTOR	BASIC	SUPERIOR	COMPET.	BUJÍA	BOBINA
LAGUNA	2.0 16v	1995 2001	N7Q (Volvo)	x	06-1724	06-224	ZR5IP	x
	2.0 8v	1995 1999	F3R	06-33032	06-1732	06-232	SR6IP	x
LOGAN	1.6 16v	2007 Actual.	K4M	x	x	x	ZR6IP	x
	1.6 8v	2008 2012	K7M	06-33030	06-1730	06-230	ZR6IP	x
MEGANE	1.6 16v / Pack/ Pack GNC	1999 2009	K4M-760	x	x	x	ZR6IP	x
	2.0 16v	2006 2011	F7R	x	x	x	ZR6IP	x
	2.0 16v	2006 2011	F4R	x	x	x	ZR6IP	x
	1.6 8v	1996 1997	K7M	06-33028	06-1728	06-228	ZR5IP	x
	1.6 8v	1997 2000	K7M	06-33030	06-1730	06-230	ZR6IP	x
	2.0 8v RXE	1997 2000	F3R	06-33020	06-1720	06-220	SR5IP	x
SAFRANE	2.5 V6	1992 1998	Z7X	x	06-1727	06-227	ZR8IP	x
SANDERO	1.6 16v / Luxe	2008 Actual.	K4M	x	x	x	ZR6IP	x
	1.6 8v	2009 Actual.	K7M	06-33030	06-1730	06-230	ZR6IP	x
SCENIC	1.6 16v	1998 2011	K4M	x	x	x	ZR6IP	x
	2.0 16v	2000 2009	F4R	x	x	x	ZR6IP	x
	2.0 8v	1997 2004	F3R	06-33020	06-1720	06-220	SR5IP	x
SYMBOL	1.6 16v	2009 Actual.	K4M	x	x	x	ZR6IP	x
	1.6 8v	2009 2012	K7M	06-33030	06-1730	06-230	ZR5IP	x
TORINO	3.0 / 3.8	1966 1981	TORNADO	06-33051	06-1751	06-251	RR5IP	BA355
TRAFIC	1.4 8v	1986 1998	M 1400	06-33087	06-1787	06-287	SR5IP	BA355
	1.4 8v	1998 2002	M 1400	06-33090	06-1790	06-290	SR5IP	x
	2.0 / 2.2 8v	1988 1999	J5T / J7T	06-33088	06-1788	06-288	ER5IP	BA355
	2.0 / 2.2 8v	1988 1999	J5T / J7T	06-33091	06-1791	06-291	ER5IP	x
TWINGO	1.2 8v	1992 1997	C3G	06-33013	06-1713	06-213	SR5IP	x
	1.2 8v	1997 1999	D7F	x	06-1719	06-219	ZR5IP	x
	1.2 8v	1999 2004	D7F	x	06-1795	06-295	ZR5IP	x

ROVER

25	1.6 16v	2000 2003	16K4	x	09-1717	x	x	x
45	1.8 16v	2000 2003	18K4	x	09-1717	x	x	x
114	1.4 16v	1992 1996	14K4 DOHC	x	09-1708	09-208	x	x
214	1.4 16v	1992 1996	14K4 DOHC	x	09-1708	09-208	ZR6IP	x
	1.4 16v	1996 2000	14K4	x	09-1709	09-209	ZR6IP	x
216	1.6 16v	1991 1994	D16A9 Honda DOHC	x	12-1701	12-201	ZR6IP	x
	1.6 16v	1996 2000	16K4	x	09-1709	09-209	ZR6IP	x
414	1.4 16v	1992 1996	14K4 DOHC	x	09-1708	09-208	ZR6IP	x
416	1.6 16v	1992 1996	D16 Honda SOHC	x	12-1704	12-204	ZR6IP	x
	1.6 16v	1996 2000	16K4	x	09-1709	09-209	ZR6IP	x
420	2.0 16v Si Lux FLH / STH	1996 2000	20T4H	x	09-1714	09-214	x	x
620	2.0 16v Si	1995 1998	F20A Honda SOHC	x	12-1715	12-215	x	x
623	2.3 16v	1995 1998	H23 Honda DOHC	x	12-1703	12-203	x	x
820	2.0 16v	1991 1994	20T4H	x	09-1706	x	ZR6IP	x

SAAB

900	2.5 V6	1993 1996	B3081 / B2581	x	36-1700	x	SR6IP	x
9000	3.0 V6 CD/CDE/CS/CSE	1994 1999	B3081 / B2581	x	36-1700	x	ZR8IP	x

MARCA / MODELO	DESCRIPCIÓN	AÑO *(inicio-fin)*		MOTOR	BASIC	SUPERIOR	COMPET.	BUJÍA	BOBINA
SEAT									
ALHAMBRA	2.0	1996	2001	115cv ADY	x	03-1758	03-258	ZR6IP	x
CORDOBA	1.4 8v MPi	2000	2003	ANW (60CV)	x	34-1705	x	ZR6IP	x
	1.6 8v	1993	1999	AEE / ABU / 1F	x	03-1707	03-207	SR6IP	x
	1.6 8v	1999	2003	AKL (100CV)	x	03-1758	03-258	ZR6IP	x
	1.8 8v	1993	1999	ABS / ADZ / ACC	x	03-1707	03-207	SR6IP	x
IBIZA	1.4 8v MPi	2000	2003	ANW (60CV)	x	34-1705	x	ZR6IP	x
	1.6 8v	1993	1999	AEE / ABU / 1F	x	03-1707	03-207	SR6IP	x
	1.6 8v	1999	2003	AKL (100CV)	x	03-1758	03-258	ZR6IP	x
	1.8 8v	1993	1999	ABS / ADZ / ACC	x	03-1707	03-207	SR6IP	x
	2.0 16v Gti CUPRA	1993	1999	ADL / ABF	x	34-1706	34-206	x	x
INCA FURGON	1.6 8v Mi	1998	2003	Audi AP	x	03-1707	03-207	SR6IP	x
LEON	1.6 8v	2000	2003	AKL (100CV)	x	03-1758	03-258	ZR6IP	x
MARBELLA 903	0.9	1991	1994	09NCA	x	34-1708	x	SR6IP	x
TOLEDO	1.6 8v	1993	1999	AEE / ABU / 1F	x	03-1707	03-207	SR6IP	x
	1.6 8v	1999	2003	AKL (100CV)	x	03-1758	03-258	ZR6IP	x
	1.8 8v	1993	1999	ABS / ADZ / ACC	x	03-1707	03-207	SR6IP	x
SIAM DI TELLA									
1500	1.5	1959	1967		08-33090	08-1790	08-290	x	BA355
SKODA									
FELICIA	1.3 8v	1994	2001	136B/AMG/AMH	x	50-1703	x	x	x
SUBARU									
COUPE	1.3 / 1.6 / 1.8	1980	1981	EA61 / 71 / 82	x	16-1704	x	SR6IP	x
FORESTER	2.0 16v	1998	2002	EJ20	x	16-1711	16-211	ZR6IP	x
	2.0 16v	2002	Actual.	EJ201	x	16-1712	16-212	ZR6IP	x
	2.0 TURBO	1998	2005	EJ205G	x	16-1708	16-208	ZR6IP	x
HATCH BACK	1.3 / 1.6 / 1.8	1980	1981	EA61 / 71 / 82	x	16-1704	x	x	x
IMPREZA	1.6/1.8/2.0 GL 4WD/2WD	1992	1997	EJ16 / 18 / 20	x	16-1701	16-201	ZR6IP	x
	2.0 16v	2000	Actual.	EJ20	x	16-1712	16-212	ZR6IP	x
	2.0 GT TURBO	1996	1998	EJ20G	x	16-1707	16-207	x	x
	2.0 GT TURBO	1998	2005	EJ205G	x	16-1708	16-208	x	x
JUSTI	1.2 9v J12 4WD	1990	1995	J12	x	16-1702	x	SR6IP	x
K87L FURGON	0.8	1980	1981		x	16-1705	x	x	x
LEGACY	1.6 / 1.8	1990	1994	EJ18A	x	16-1709	16-209	ZR6IP	x
	2.0 / 2.2	1990	1994	EJ20 / 22 EMPI	x	16-1706	x	ZR6IP	x
	2.0 / 2.2	1994	1999	EJ20 / 22 EMPI	x	16-1701	16-201	ZR6IP	x
LEGACY III STATION WAGON	2.0 / 2.5 16v	1998	Actual.	EJ20 / EJ25	x	16-1712	16-212	ZR6IP	x
OUTBACK	2.5 16v	2000	Actual.	EJ251	x	16-1712	16-212	ZR6IP	x
	2.5 4WD	1998	2005	EJ25	x	16-1708	16-208	x	x
TRACK	0.6	1980	1981		x	16-1705	x	x	x
SUZUKI									
ALTO	1	1994	1998	G10B (OHC)	x	17-1706	x	SR5IP	x
BALENO	1.6 16v	1995	2000	G16B	x	17-1702	17-202	ZR6IP	x
CARRY ST 90	0.8	1979	1985	F8A	x	17-1708	x	x	x
CARRY SUPER	1.0 (SK 410)	1990	1996	F10A	x	17-1708	x	x	x

MARCA / MODELO	DESCRIPCIÓN	AÑO *(inicio-fin)*		MOTOR	BASIC	SUPERIOR	COMPET.	BUJÍA	BOBINA
FUN	1.0 / 1.4	2002	2012	GM	x	02-1796	02-296	SR6IP	x
JIMMY	1.3 16v	1997	2001	G13BB	x	17-1711	17-211	x	x
MARUTI	0.8	1994	2002		x	17-1705	17-205	x	x
SAMURAI	1.3	1991	1999	G13BA	x	17-1707	17-207	SR5IP	x
SJ 410	1	1982	1990	F10A	x	17-1706	x	x	x
SJ 413	1.3	1985	1996	G13A / G13A	x	17-1706	x	x	x
	1.3	1994	1996	G13BA	x	17-1707	17-207	SR5IP	x
SWIFT	1.0 GL (3 cilindros)	1995	2000	G10A	x	17-1709	x	x	x
	1.3 16v GTi	1989	1994	G13B (DOHC)	x	17-1701	17-201	SR6IP	x
	1.3 8v (4 puertas)	1990	1996	G16A	x	17-1704	17-204	SR6IP	x
	1.5 Vvt	2007	2012		x	17-1712	17-212	x	x
	1.6 16v GLX (4 puertas)	1990	1996	G16B	x	17-1702	17-202	ZR6IP	x
VITARA	1.6 16v SIDEKICK (5 puertas)	1992	1998	G16B	x	17-1703	17-203	ZR6IP	x
	1.6 8v (3 puertas) (Typ 1/2/3)	1990	1998	G16A	x	17-1704	17-204	SR6IP	x

TOYOTA

4-RUNNER	3.0 V6	1992	1993	3VZE	x	18-1711	x	x	x
AUTOELEVADOR	1.5 8v			5K	x	18-1720	x	x	x
CAMRY	2.2 16v	1990	1997	5S-FE	x	18-1705	x	x	x
CARINA	1.6 8v	1970	1983	2T/3T	x	18-1703	18-203	SR5IP	x
CELICA	1.6 8v	1970	1983	2T/3T	x	18-1703	18-203	SR5IP	x
	2.0 2000 XT	1975	1983	18R	x	18-1701	18-201	SR5IP	x
	2.0 8v 2000 GT	1976	1983	18RG	x	18-1721	x	x	x
COROLLA	1.6 16v	1987	1994	4AF	x	18-1704	18-204	SR5IP	x
	1.6 16v	1995	2002	4A-FE	x	18-1717	x	SR5IP	x
	1.8 16v	1995	2002	7A-FE	x	18-1717	x	SR5IP	x
	1.3 8v	1978	1983	4K	x	18-1720	x	x	x
CORONA	2.0 16v	1996	2003	3S-FE	x	18-1705	x	SR5IP	x
ETIOS	1.5 16v	2013	Actual.	90cv-2NR-FE	x	x	x	XR5IP	x
HILUX	2.0	1975	1983	18R	x	18-1701	18-201	SR5IP	x
LITEACE	1.3 8v	1978	1983	4K	x	18-1720	x	x	x
RAV-4	2.0 16v	1994	2001	3S-FE	x	18-1706	x	x	x
STARLER	1.0 8v / 1.2 8v	1978	1982	2K / 3K	x	18-1720	x	x	x
SUPRA	3.0 24v TURBO	1989	1993	7MGTE	x	18-1712	x	x	x
TERCEL	1.3 / 1.5	1992	1995		x	x	x	SR5IP	x

VOLKSWAGEN

1500	1.5	1978	1991	VW 1500	03-33021	03-1721	03-221	SR5IP	BA355
1800	1.8	1978	1991	VW 1800	03-33021	03-1721	03-221	SR5IP	BA355
BORA	1.8 16v Turbo	2003	Actual.	AWP	x	x	x	ZR6IP	x
	2.0 8v	2000	Actual.	SOHC 115cv	x	03-1758	03-258	ZR6IP	x
CADDY	1.6 8v	1998	2010	ALM	x	03-1707	03-207	SR6IP	x
	1.6 8v	2004	2005	BGU	x	03-1707	03-207	ZR6IP	x
CARAT	1.8 / 2.0 8v CD/GS	1987	1993	AUDI	03-33025	03-1725	03-225	SR5IP	BA355
CROSS FOX	1.6 8v	2004	Actual.	RSH EA 111	x	03-1739	03-239	ZR5IP	x
ESCARABAJO	1.3	1970	1982	1300cc	03-33024	03-1724	03-224	RR5IP	BA355
FOX	1.6 8v	2003	Actual.	RSH EA 111	x	03-1739	03-239	ZR5IP	x
GACEL	1.6 / 1.8	1983	1987	AUDI	03-33025	03-1725	03-225	SR5IP	BA355
	1.6 / 1.8	1988	1885	Audi AP	03-33050	03-1700	03-200	SR5IP	x

MARCA / MODELO	DESCRIPCIÓN	AÑO *(inicio-fin)*		MOTOR	BASIC	SUPERIOR	COMPET.	BUJÍA	BOBINA
GOL	1.6 GL (Varillero) - G1	1992	1994	Renault AE / CHT	03-33027	03-1702	03-202	ZR5IP	x
	1.6 / 1.8 / 2.0 (Carburado) - G1	1990	1995	Audi AP	03-33050	03-1700	03-200	SR5IP	x
	1.6 / 1.8 / 2.0 Gli (Monopunto) - G2	1996	1997	Audi AB9	03-33034	03-1703	03-203	SR5IP	x
	1.6 / 1.8 / 2.0 Mi (Multipunto) - G2	1997	1999	Audi AB9	03-33035	03-1704	03-204	SR5IP	x
	1.0 8v Mi - G2	1998	2000	Audi AT	03-33040	03-1712	03-212	SR5IP	x
	1.6 8v - G3	2000	2006	Con Distribuidor	03-33035	03-1704	03-204	SR5IP	x
GOL POWER	1.6 8v - G4	2006	2008	Con Distribuidor	03-33035	03-1704	03-204	SR5IP	x
	1.6 8v - G4	2009	2010	Sin Distribuidor	x	03-1759	03-259	ZR5IP	x
	1.4 8v - G4	2011	2015	RSH EA 111	x	03-1739	03-239	ZR5IP	x
GOL TREND	1.6 8v - G5	2008	Actual.	RSH EA 111	x	03-1739	03-239	ZR5IP	x
GOLF	1.6 8v - MK4 / MK5	2001	2012	RSH EA 111	x	03-1739	03-239	ZR5IP	x
	1.6 8v - MK4	1999	2002	SOHC 101cv	x	03-1758	03-258	ZR6IP	x
	1.8 8v GL - MK3	1995	1998	Audi	x	03-1707	03-207	SR6IP	x
	2.0 8v - MK4 / MK5	1999	2012	SOHC 115cv	x	03-1758	03-258	ZR6IP	x
	2.0 8v GLX - MK3	1995	1999	Audi ABA	x	03-1753	03-253	ZR5IP	x
	2.0 8v Gti - MK3	1995	1999	Audi ABA	x	03-1753	03-253	ZR5IP	x
GOLF VR6	2.8 V6 - MK3	1994	1999	AAA	x	03-1738	03-238	ZR5IP	x
KOMBI	1.3 / 1.5 / 1.6	1970	1982	2 - 1600	03-33024	03-1724	03-224	RR5IP	BA355
NEW BEETLE	2.0 8v	1999	2011	SOHC 115cv	x	03-1758	03-258	ZR6IP	x
PASSAT	1.8 16v	1998	2001	ANB	x	x	x	ZR6IP	x
	2.0	1995	1998		x	x	x	SR6IP	x
	2.8 V6 (3B2)	1998	2005	AMX / ATQ / ACK	x	03-1761	x	ZR5IP	x
PASSAT VR6	2.8 V6	1996	1998	AAA	x	03-1738	03-238	ZR5IP	x
POINTER	1.6 / 1.8 / 2.0 GL	1995	1996	Audi AP	03-33010	03-1710	03-210	SR5IP	x
	1.6 Cli / 1.8 Gli 1.6 / 2.0 Gti	1994	1997	Audi AP	03-33051	03-1711	03-211	SR5IP	x
POLO CLASSIC	1.6 / 1.8 Mi	1996	2008	Audi	x	03-1707	03-207	SR6IP	x
QUANTUM	1.8 8v Cli	1995	1996	Audi	04-33082	04-1702	04-202	SR5IP	x
	2.0 8v GLS Mi	1993	1998	Audi	03-33037	03-1709	03-209	SR5IP	x
SANTANA	2.0 8v Mi	2005	2006	Audi	03-33037	03-1709	03-209	SR5IP	x
SAVEIRO	1.6 8v (Varillero) - G1	1991	1992	Renault CHT	03-33027	03-1702	03-202	ZR5IP	x
	1.6 / 1.8 (Carburado) - G1	1992	1995	Audi AP	03-33050	03-1700	03-200	SR5IP	x
	1.6 / 1.8 Gli (Monopunto) - G2	1996	1997	Audi AB9	03-33034	03-1703	03-203	SR5IP	x
	1.6 Mi (Multipunto) - G2	1997	1999	Audi	03-33035	03-1704	03-204	SR5IP	x
	1.6 Mi (Multipunto) - G3	2000	2006	Audi	03-33035	03-1704	03-204	SR5IP	x
	1.6 8v POWER - G4	2006	2008	Audi (con distribuidor)	03-33035	03-1704	03-204	SR5IP	x
	1.6 8v POWER - G4	2009	-	Audi (sin distribuidor)	x	03-1759	03-259	ZR5IP	x
	1.6 8v TREND - G5	2010	Actual.	RSH EA 111	x	03-1739	03-239	ZR5IP	x
SENDA	1.6 / 1.8 (Carburado)	1990	1995	Audi AP	03-33050	03-1700	03-200	SR5IP	x
SHARAN	1.8 20V	2000	2011		x	x	x	ZR6IP	x
SURAN	1.6 8v	2006	Actual.	RSH EA 111	x	03-1739	03-239	ZR5IP	x
VOYAGE	1.6 8v	2008	Actual.	RSH EA 111	x	03-1739	03-239	ZR5IP	x

VOLVO

240 / 242	2.0 / 2.1 /2.1 TURBO / 2.3	1975	1987	B19/B21/B23/B200/B230	x	35-1702	x	x	x
	2.0 / 2.3	1988	1993	B200 / B230	x	35-1711	x	x	x
260	2.8 V6	1971	1984	B28	x	35-1706	x	x	x
262 / 264 / 265	2.9 V6	1980	1982		x	35-1706	x	x	x
340 / 360 / 460	1.7	1984	1990	B172 / F2N	x	35-1708	x	x	x
740	2.0 / 2.3	1988	1991	B230F / B230E	x	35-1705	35-205	x	x
	2.0 8v TURBO	1985	1992	B19 ET	x	35-1705	35-205	x	x
	2.8 V6	1984	1990	B28A	x	35-1706	x	x	x

MARCA / MODELO	DESCRIPCIÓN	AÑO *(inicio-fin)*		MOTOR	BASIC	SUPERIOR	COMPET.	BUJÍA	BOBINA
760	2.3 TURBO	1984	1990	B230 ET/FT	x	35-1705	35-205	x	x
	2.8 V6	1987	1991	B280EF	x	35-1710	x	x	x
	2.8 V6 GLE	1982	1987	B28E / A	x	35-1706	x	x	x
780	2.8 V6	1987	1991	B280EF	x	35-1710	x	x	x
850	2.0 10v (5 Cilindros)	1993	1999	B5202S/4S	x	35-1707	35-207	x	x
	2.5 20v (5 Cilindros)	1993	1999	B5202S/4S	x	35-1707	35-207	x	x
940	2.0 / 2.3	1991	1995	B200E/F / B230R/G	x	35-1705	35-205	x	x
	2.3 TURBO	1990	1998	B230 FK	x	35-1705	35-205	x	x
960	2.8 V6	1987	1991	B280EF	x	35-1710	x	x	x
C70	2.0 / 2.5 20v (5 Cilindros)	1997	2001	B5204/54	x	35-1707	35-207	x	x
S40	1.6 / 1.8 / 2.0 16v	1996	2003	B4 164S /184S /204S	x	06-1724	06-224	x	x
S70	2.0 / 2.5 10v (5 Cilindros)	1997	2001	B5202S/52S	x	35-1707	35-207	x	x
	2.0 / 2.5 20v (5 Cilindros)	1997	2001	B5204/54	x	35-1707	35-207	x	x
V40	1.6 / 1.8 / 2.0 16v	1996	2003		x	06-1724	06-224	x	x
V70	2.0 / 2.5 10v (5 Cilindros)	1997	2001	B5202S/52S	x	35-1707	35-207	x	x

ZAZ

TAVRIA	1.1	1987	1997		x	50-1702	x	x	x

01-1700 / 01-33000

2

Supresor
Silicona / PVC
7mm

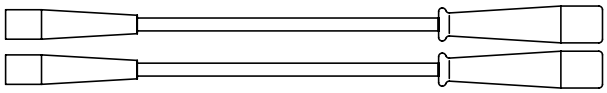

CITROEN			
2 CV	0.4	60-78	425cc
3 CV	0.6	67-78	602cc
AMI 8	0.6	67-78	602cc

01-1703 / 01-33003

2

Supresor
Silicona / PVC
7mm

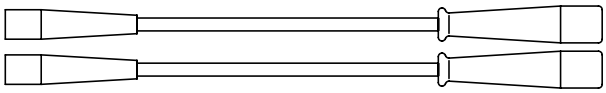

IES		
GRINGA	0.6	83-90
IES AMERICA	0.6	83-90

01-1714 / 01-33014

4

Supresor
Silicona / PVC
7mm

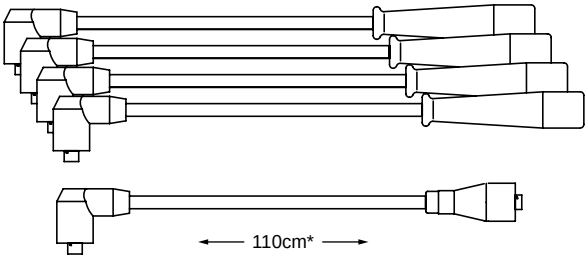

CITROEN			
CX	2.0 / 2.2 / 2.4 Pallas	74-91	M23-622

01-1721 / 01-33021

4

Supresor
Silicona / PVC
7mm

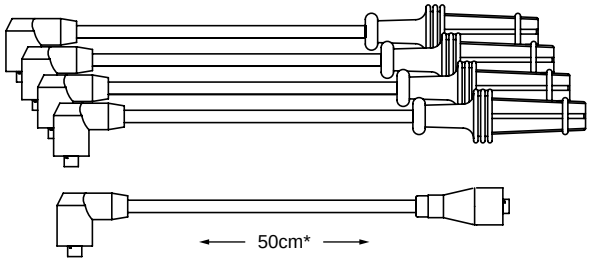

CITROEN			
LNA	1.1	76-86	XY6

01-1722 / 01-33022

2

Supresor
Silicona / PVC
7mm

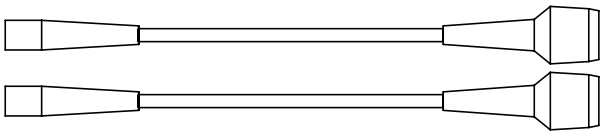

CITROEN			
MEHARI	0.6	83-87	602cc

01-1723 / 01-33023

2

Supresor
Silicona / PVC
7mm

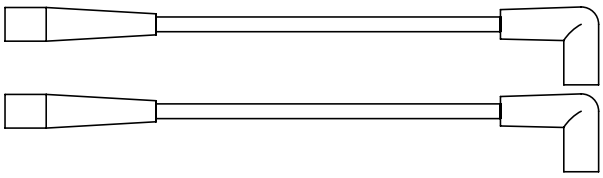

CITROEN			
VISA CLUB	0.6	78-91	V06

SAE · PIN o M4 · DIN 8mm · PIN · SAE · DIN 7mm · PIN Mercedes · DIN 5mm

* Largo cable de bobina ±5cm

01-1724 / 01-33024

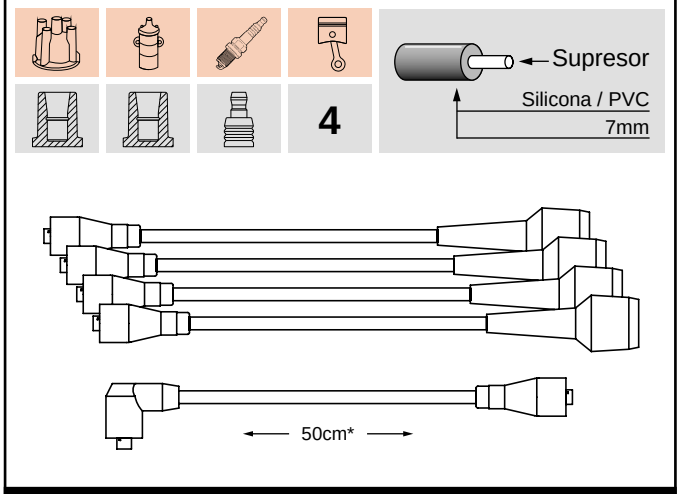

CITROEN			
GS Especial	1.3	79-86	G13/625/646
GSA Pallas	1.3	79-86	G13/625/646

01-1725

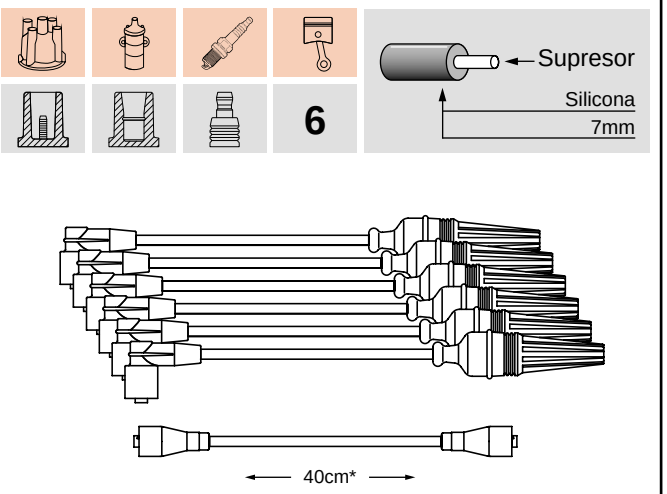

CITROEN			
XM	3.0i V6	92-97	ZPJ/Z

02-1704 / 02-33004

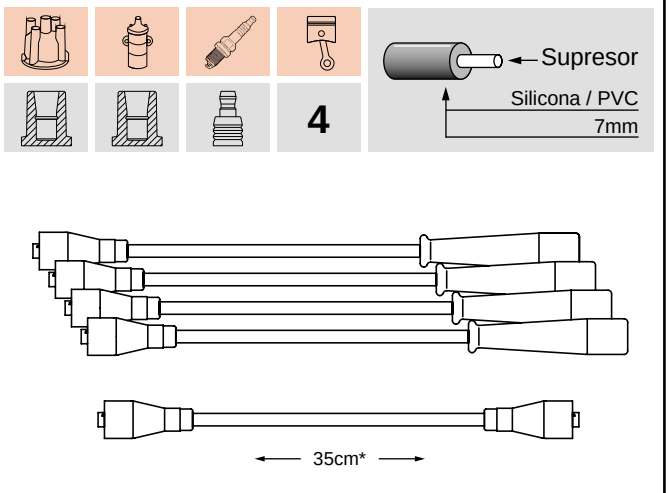

CHEVROLET			
CHEVETTE	1.4 / 1.6 8v	88-94	1.4 / 1.6

02-1711 / 02-33011

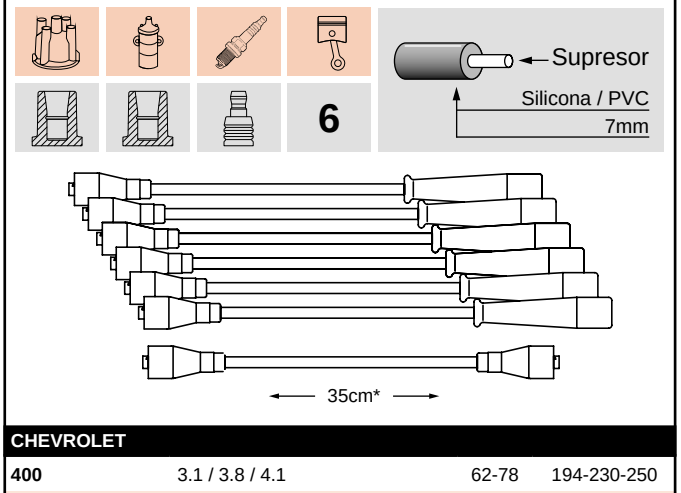

CHEVROLET			
400	3.1 / 3.8 / 4.1	62-78	194-230-250
CHEVY	3.8 / 4.1	62-78	230-250
APACHE Pick Up	3.1 / 3.8 / 4.1	62-78	194-230-250
CHEVY SS	4.1	62-78	250

02-1713

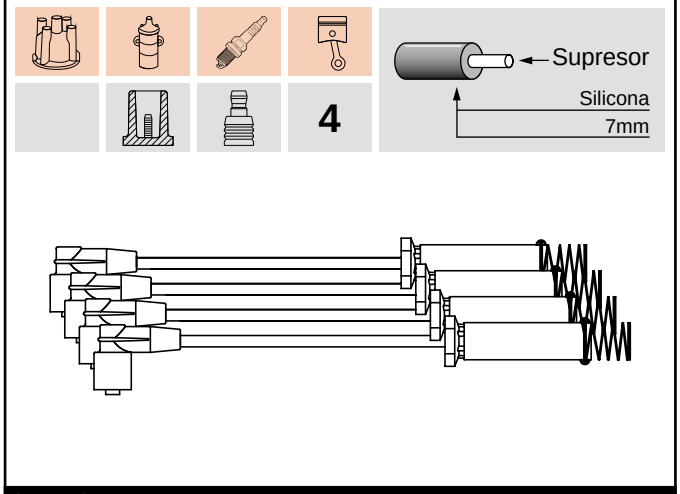

CHEVROLET		
BLAZER	2.2 MPFI	97-00
S-10	2.2 MPFI	97-99

02-1714 / 02-33014

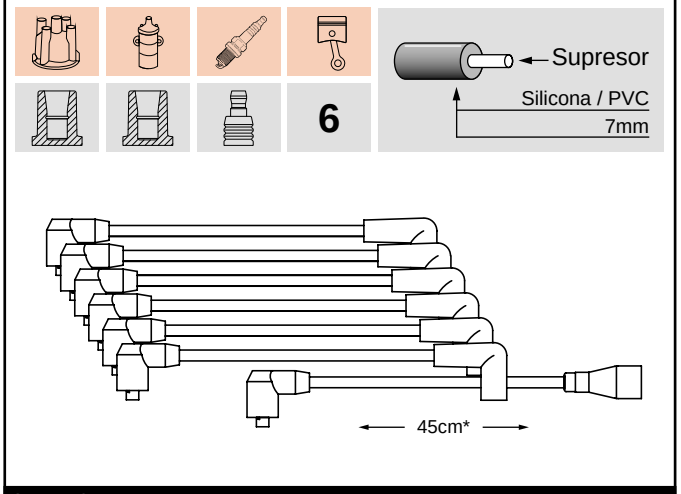

CHEVROLET			
C-20	4.1 Pick Up	92-97	Distribuidor BOSCH
VERANEIO	4.1	92-97	Distribuidor BOSCH

02-1717 / 02-33017

6

Supresor
Silicona / PVC
7mm

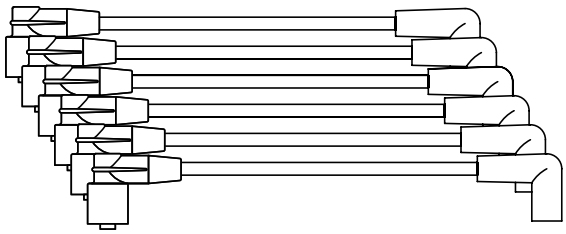

CHEVROLET			
C-20	4.1 MPFI	92-96	BRASIL (6 Cilindros - Pick Up)
SILVERADO	4.1 MPFI L6	96-01	BRASIL (6 Cilindros - Pick Up)

02-1718

4

Supresor
Silicona
7mm

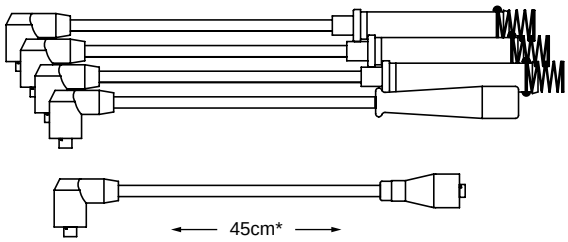

CHEVROLET			
IPANEMA	1.8 Carburado	89-91	Encendido BOSCH
KADETT	1.8 / 2.0 Carburado	89-91	Encendido BOSCH
MONZA	1.8 / 2.0 Carburado / MPFI	84-91	Encendido BOSCH

02-1719

4

Supresor
Silicona
7mm

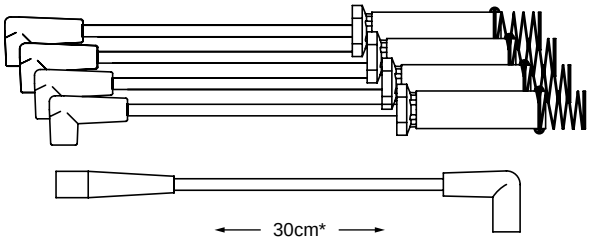

CHEVROLET			
IPANEMA	1.8 EFI	93-97	Distribuidor DELCO-REMY
KADETT	1.8 / 2.0 EFI	92-97	Distribuidor DELCO-REMY
MONZA	1.8 / 2.0 EFI	92-99	Distribuidor DELCO-REMY

02-1721

4

Supresor
Silicona
7mm

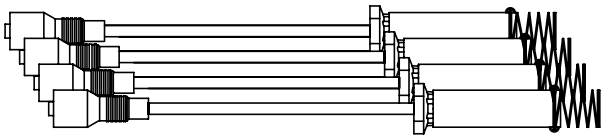

CHEVROLET			
BLAZER	2.2 EFI (Monopunto)	96	Bobina detrás del motor
S-10	2.2 EFI (Monopunto)	95-96	Bobina detrás del motor

02-1722 / 02-33022

4

Supresor
Silicona / PVC
7mm

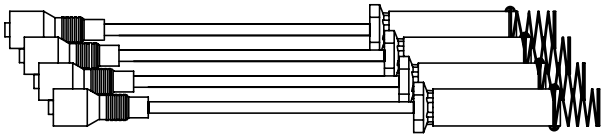

CHEVROLET		
OMEGA	2.2 MPFI	95-98

02-1723 / 02-33023

6

Supresor
Silicona / PVC
7mm

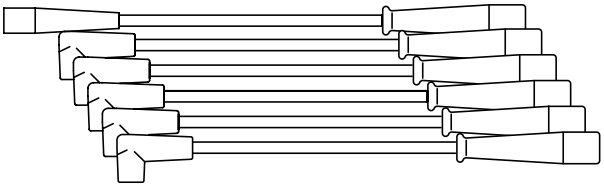

CHEVROLET			
SILVERADO C-10	4.1	80-93	6 Cilindros - Pick Up

SAE · PIN o M4 · DIN 8mm · PIN · SAE · DIN 7mm · PIN Mercedes · DIN 5mm

* Largo cable de bobina ±5cm

02-1724 / 02-33024

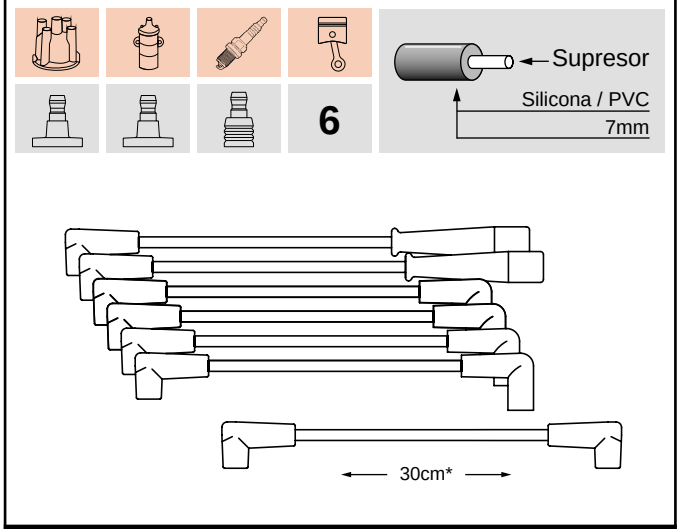

CHEVROLET			
BLAZER	4.3 V6	88-96	4300

02-1725 / 02-33025

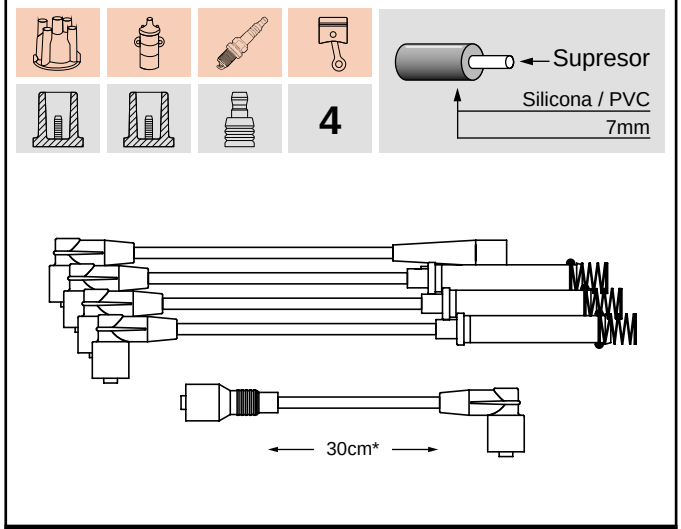

CHEVROLET			
VECTRA	1.6 8v GL	93	1.6

02-1726 / 02-33026

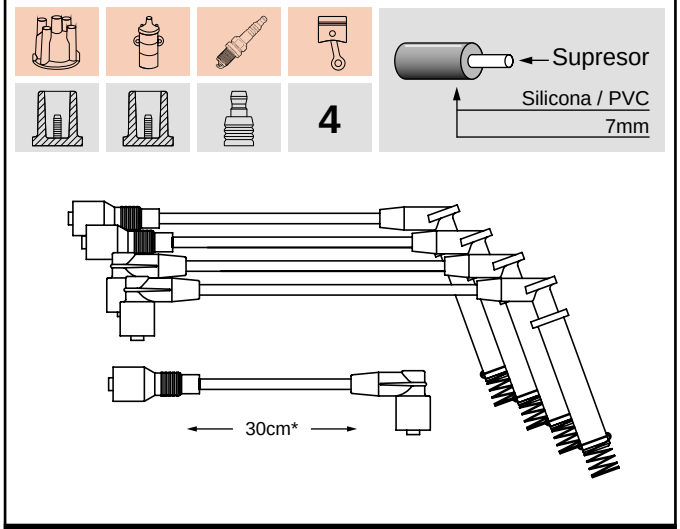

CHEVROLET		
VECTRA	2.0 8v MPFI GLS / CD	94-96

02-1730

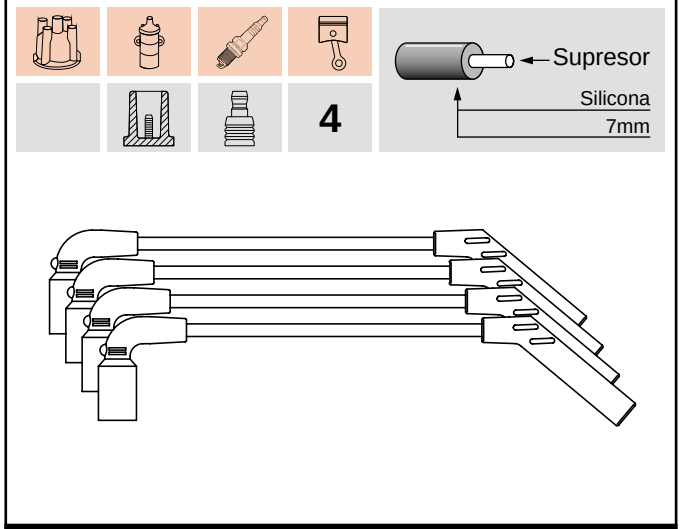

CHEVROLET		
SPARK	1.0 8v	08-11

02-1731

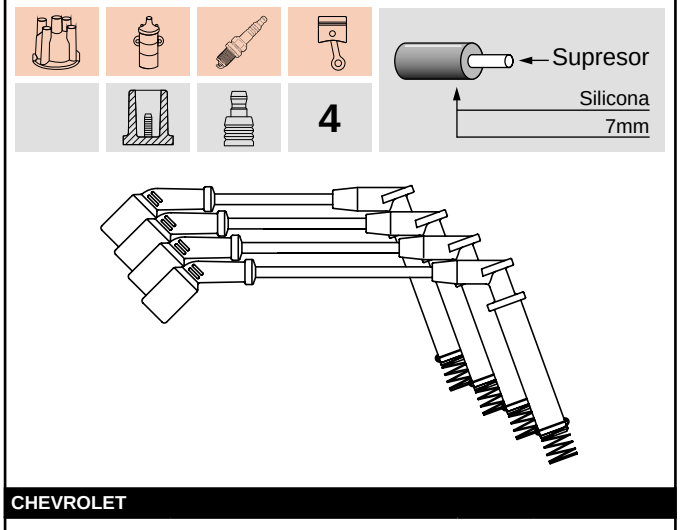

CHEVROLET		
ONIX	1.4 8v	13-Act.
PRISMA II	1.4 8v	13-Act.

02-1732

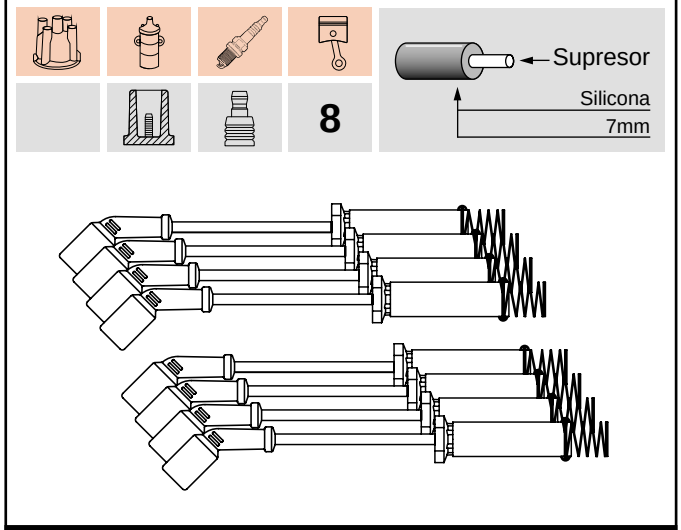

CHEVROLET			
AVALANCHE	5.3 V8	04-07	Vortec

02-1757

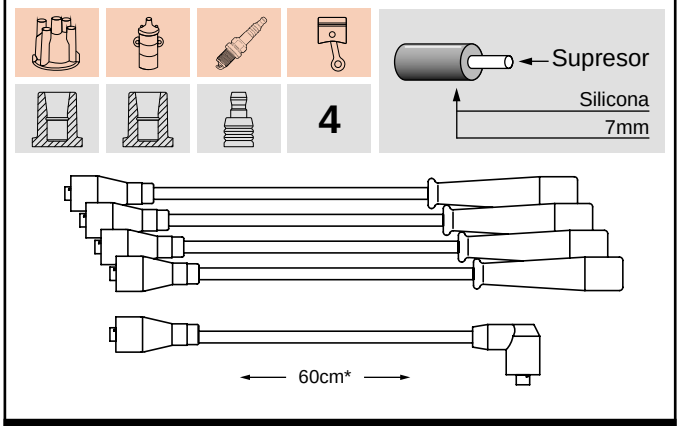

CHEVROLET			
LUV	2.3 (ISUZU)	92-99	4ZD1
ISUZU			
AMIGO	2.3 / 2.6	91-96	4ZD1 / 4ZE1
TROOPER	2.3 / 2.6	91-96	4ZD1 / 4ZE1

02-1760 / 02-33060

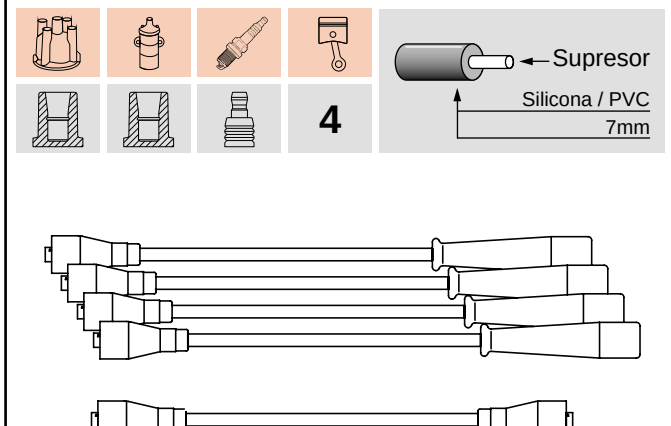

CHEVROLET			
OPEL K 180	1.8 8v	74-84	1800

02-1789

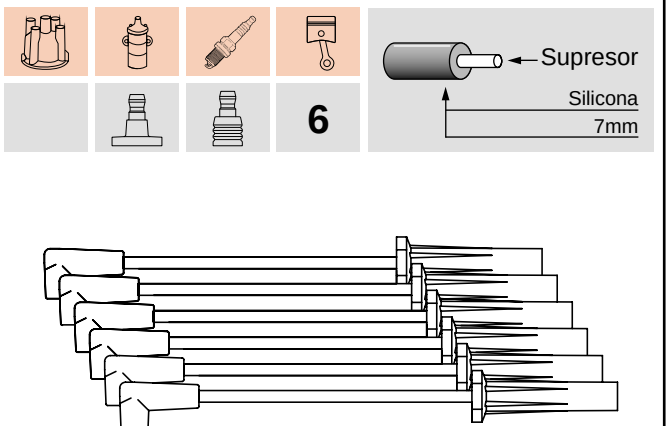

CHEVROLET		
LUMINA	3.4 V6	90-95

02-1792

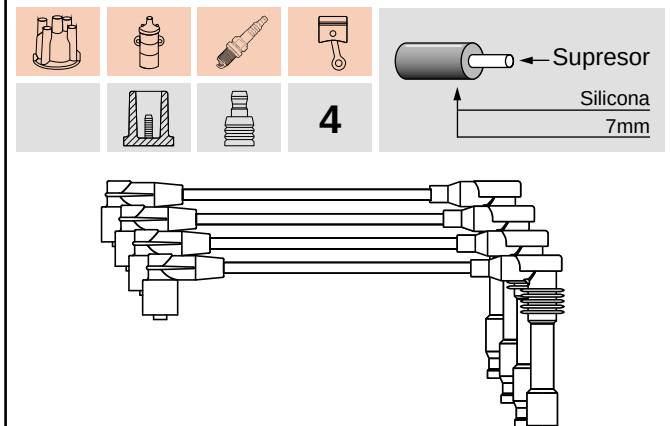

CHEVROLET			
CORSA	1.6 16v	96-02	DOHC
CORSA	1.4 16v SPORT	96-02	DOHC
TIGRA	1.6 16v	96-01	X16E M4

02-1793

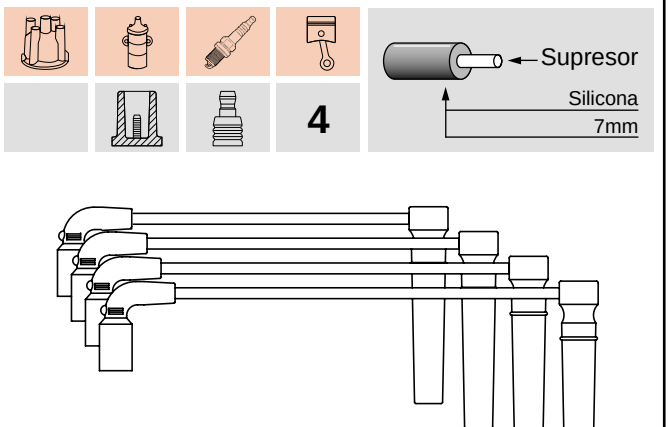

CHEVROLET		
AVEO	1.6 16v	08-Act.

02-1794

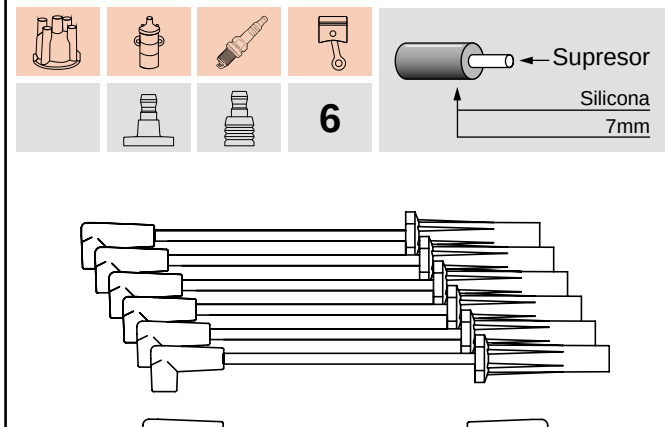

CHEVROLET		
LUMINA APV	3.1 V6	90-95

SAE · PIN o M4 · DIN 8mm · PIN · SAE · DIN 7mm · PIN Mercedes · DIN 5mm

* Largo cable de bobina ±5cm

02-1795 / 02-33095

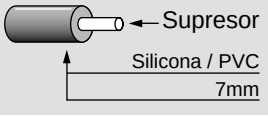

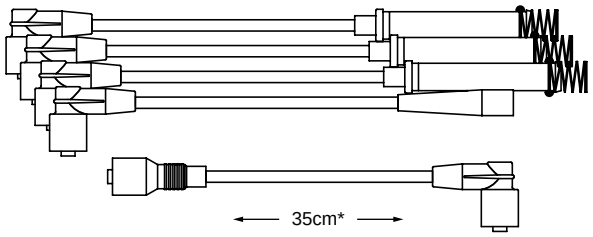

CHEVROLET			
CORSA	1.4 8v EFI	94-95	1.4 EFI

02-1797

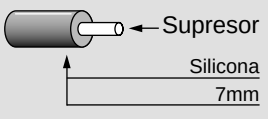

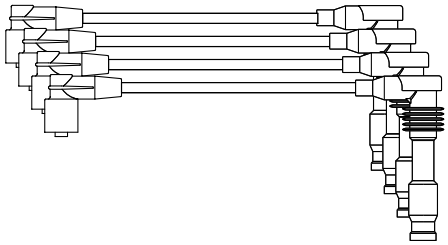

CHEVROLET			
ASTRA	2.4 16v GSI	05-10	DOHC
ASTRA	2.0 16v	98-03	DOHC
VECTRA	2.0 16v	98-12	DOHC
VECTRA	2.2 16v	98-06	DOHC
VECTRA	2.4 16v	05-12	DOHC
ZAFIRA	2.0 16v GLS SFI	01-12	DOHC

02-1798

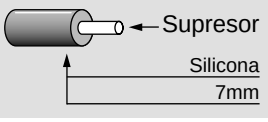

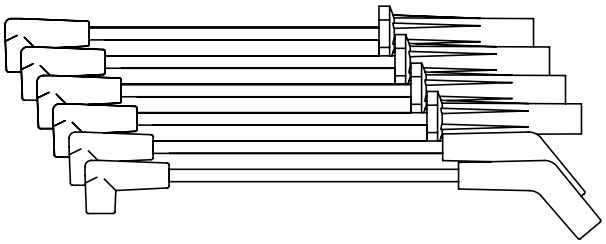

CHEVROLET			
LUMINA APV	3.8 V6	90-95	XY6

02-1796

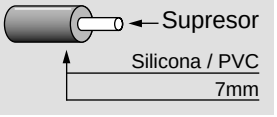

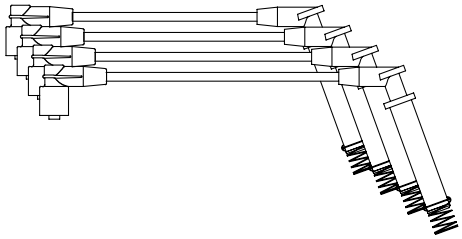

CHEVROLET			
AGILE	1.4 8v	09-Act.	Cono FLEX 1.4
ASTRA OPEL	1.6 8v	93-97	1.6 MPFI
CELTA	1.4 8v	11-Act.	1.4 MPFI
CLASSIC	1.4 8v /1.6 8V 3p/4p/SW/Cargo	10-Act.	1.4 MPFI / 1.6 MPFI
COBALT	1.4 8v	11-Act.	1.4 MPFI
COBALT	1.8 8v	12-Act.	1.8 MPFI
CORSA	1.4 8v /1.6 8V 3p/4p/SW/Cargo	95-Act.	1.4 MPFI / 1.6 MPFI
CORSA II	1.8 8v GL / GLS	02-12	1.8 MPFI
CORSA CLASSIC	1.4 8v /1.6 8V 3p/4p/SW/Cargo	10-Act.	1.4 MPFI / 1.6 MPFI
MERIVA	1.8 8v	03-13	1.8 MPFI
MONTANA	1.8 8v	11-Act.	1.8 MPFI
PRISMA	1.4 8v	11-13	1.4 MPFI
SPIN	1.8 8v	12-Act.	1.8 MPFI
FIAT			
IDEA	1.8 8v HLX	05-11	Powertrain (GM)
PALIO	1.8 8v R / HLX MPI	04-10	Powertrain (GM)
PUNTO	1.8 8v MPI	07-12	Powertrain (GM)
SIENA	1.8 8v HLX MPI	04-11	Powertrain (GM)
STILO	1.8 8v MPI	04-10	Powertrain (GM)
STRADA	1.8 8v MPI	05-11	Powertrain (GM)
SUZUKI			
FUN	1.0 / 1.4	02-12	GM

02-1799

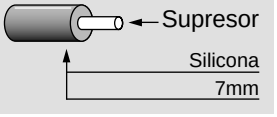

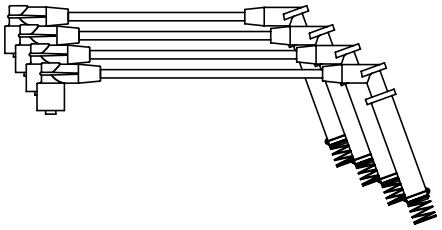

CHEVROLET		
ASTRA	1.8 8v MPFI	00-11
ASTRA	2.0 8v MPFI	98-12
VECTRA	2.0 8v MPFI	97-12
VECTRA	2.2 8v MPFI	97-12
ZAFIRA	2.0 8v MPFI GL	01-12

03-1700

ver conjunto alternativo **03-33050**

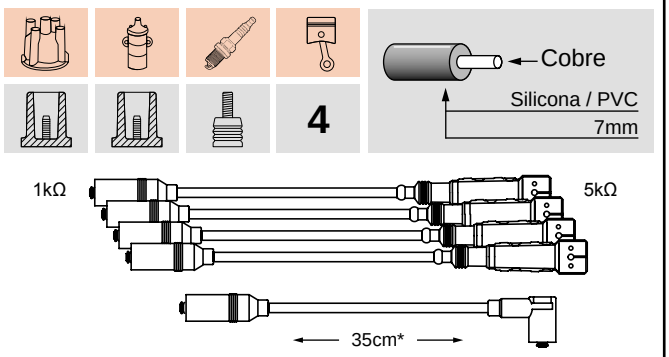

VOLKSWAGEN			
GACEL	1.6 / 1.8 (distribuidor PIN)	88-85	Audi AP
GOL	1.6 / 1.8 / 2.0 (Carburado) - G1	90-95	Audi AP
SAVEIRO	1.6 / 1.8 (Carburado) -G1	92-95	Audi AP
SENDA	1.6 / 1.8 (Carburado)	90-95	Audi AP
FORD			
GALAXY	1.8 / 2.0 (Carburado)	91-96	Audi AP

03-1703

ver conjunto alternativo **03-33034**

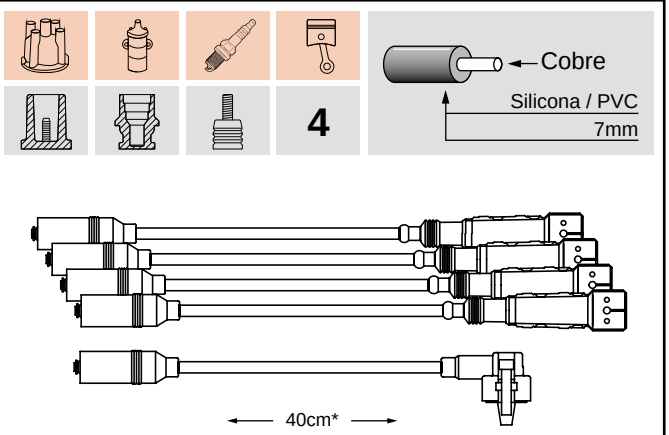

VOLKSWAGEN			
GOL Gli	1.6 / 1.8 / 2.0 (Monopunto) - G2	96-97	Audi AB9 (Enc. Motorcraft)
SAVEIRO Gli	1.6 / 1.8 (Monopunto) - G2	96-97	Audi AB9 (Enc. Motorcraft)

03-1704

ver conjunto alternativo **03-33035**

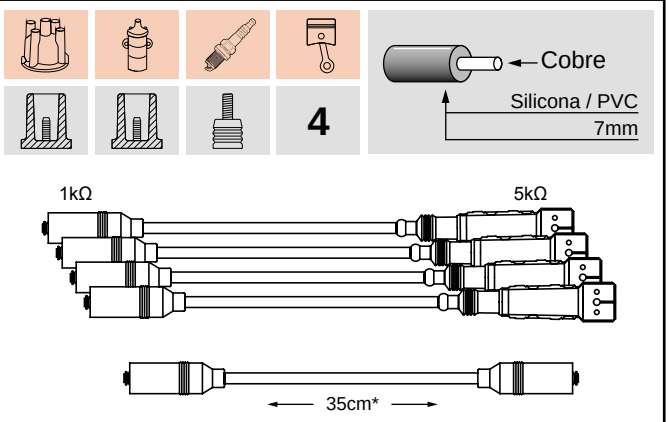

VOLKSWAGEN			
GOL Mi	1.6 / 1.8 / 2.0 (Multipunto) - G2 / G3	97-06	Audi AB9
GOL POWER	1.6 8v - G4	06-08	Audi
SAVEIRO	1.6 8v Mi - G2 / G3 / POWER G4	97-08	Audi

03-1702

ver conjunto alternativo **03-33027**

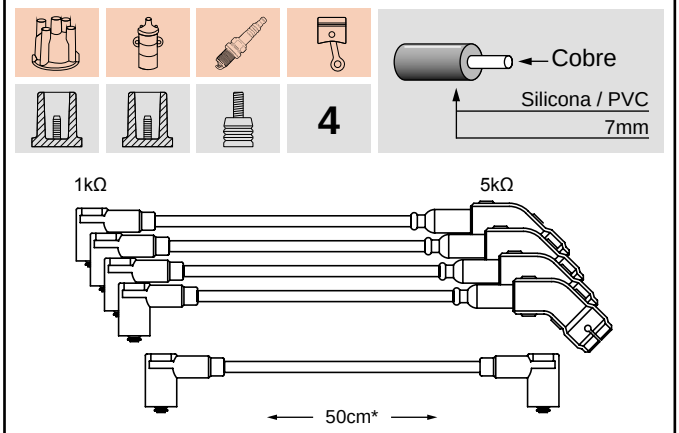

VOLKSWAGEN			
GOL	1.6 GL (Varillero) - G1	92-94	Renault AE / CHT
SAVEIRO	1.6 8v (Varillero) - G1	91-92	Renault CHT

03-1707

ver conjunto alternativo **03-33031**

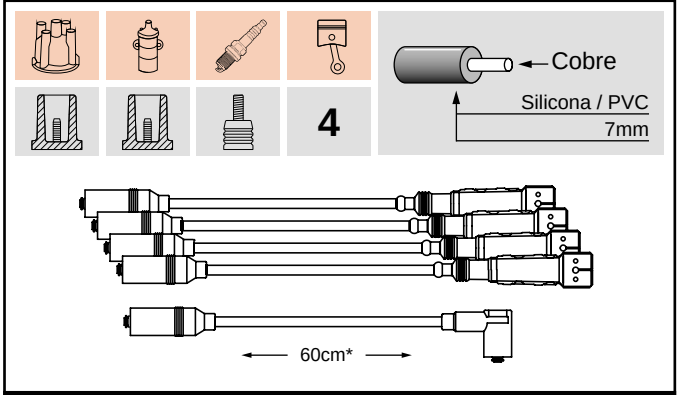

SEAT			
CORDOBA	1.6 8v	93-99	AEE / ABU / 1F
CORDOBA	1.8 8v	93-99	ABS / ADZ / ACC
IBIZA	1.6 8v	93-99	AEE / ABU / 1F
IBIZA	1.8 8v	93-99	ABS / ADZ / ACC
INCA FURGON	1.6 8v Mi	98-03	Audi AP
TOLEDO	1.6 8v	93-99	AEE / ABU / 1F
TOLEDO	1.8 8v	93-99	ABS / ADZ / ACC
VOLKSWAGEN			
CADDY	1.6 8v Mi	98-10	Audi
GOLF GL	1.8 8v Mi - MK3	95-98	Audi
POLO Classic	1.6 / 1.8 Mi	96-08	Audi

03-1709

ver conjunto alternativo **03-33037**

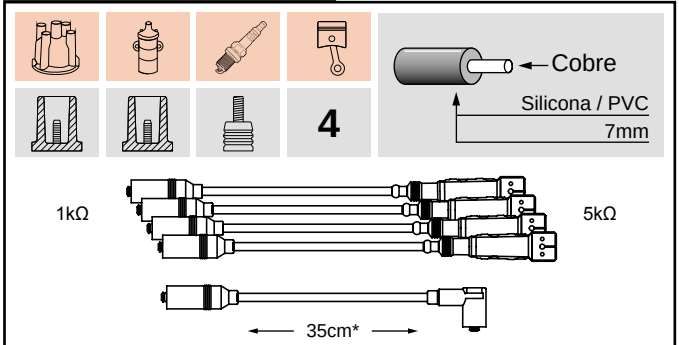

VOLKSWAGEN			
QUANTUM GLS	2.0 8v Mi	93-98	Audi
SANTANA	2.0 8v Mi	05-06	Audi

SAE · PIN o M4 · DIN 8mm · PIN · SAE · DIN 7mm · PIN Mercedes · DIN 5mm

* Largo cable de bobina ±5cm

03-1710 | 03-33010

4

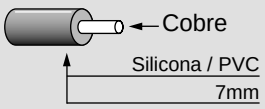

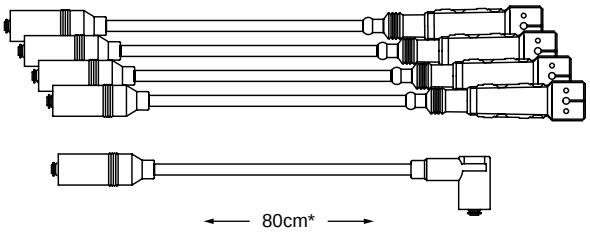

VOLKSWAGEN			
POINTER	1.6 / 1.8 / 2.0 GL	95-96	Audi AP

03-1711 | ver conjunto alternativo 03-33051

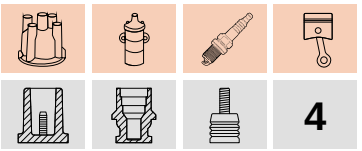

4

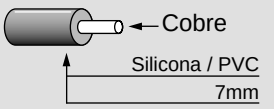

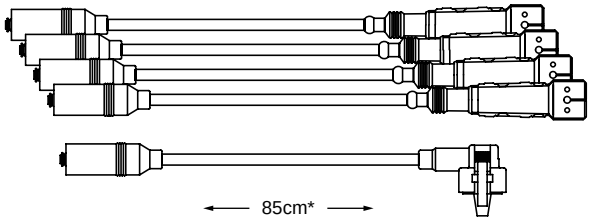

VOLKSWAGEN			
POINTER	1.6 Cli / 1.8 Gli 1.6 / 2.0 Gti	94-97	Audi AP9 (Enc. Motorcraft)
FORD			
ESCORT	1.8 8v GLX COUPE Inyección	95-96	Audi (Enc. Motorcraft)
ESCORT	2.0 8v XR3 Inyección	95-96	Audi (Enc. Motorcraft)
ORION	1.6/1.8/2.0 EFI	94-97	Audi AP (Enc. Motorcraft)

03-1712 | ver conjunto alternativo 03-33040

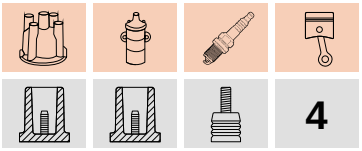

4

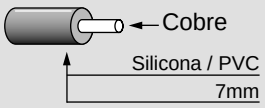

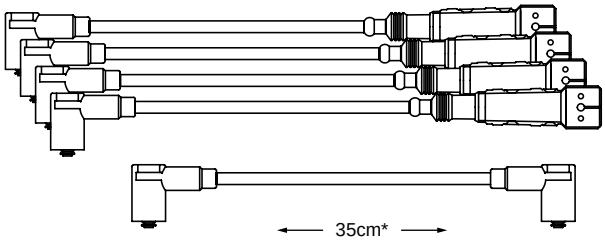

VOLKSWAGEN			
GOL Mi	1.0 8v - G2	98-00	Audi AT

03-1720 | 03-33020

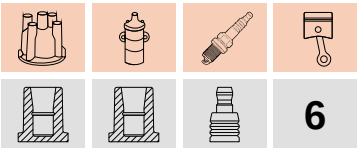

6

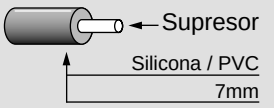

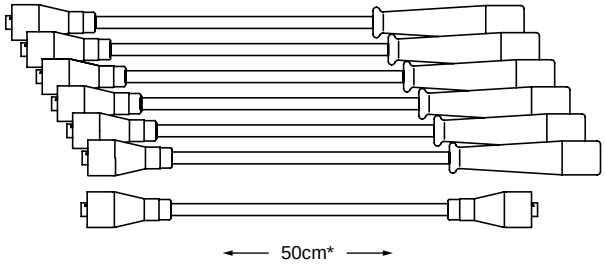

DODGE			
D100	3.6 Pick Up	60-78	225ci

03-1721 | 03-33021

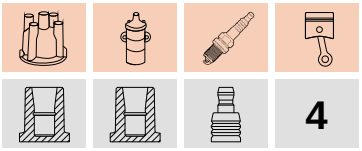

4

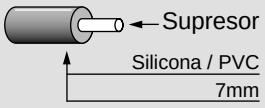

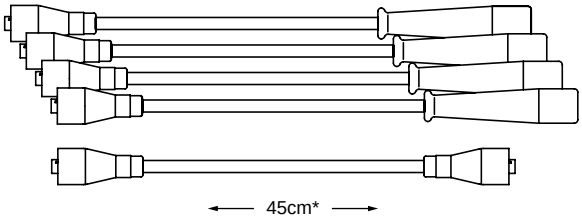

DODGE			
1500	1.5 / 1.8	78-91	VW 1500 / 1800
VOLKSWAGEN			
1500	1.5	78-91	VW 1500
1800	1.8	78-91	VW 1800

03-1722 | 03-33022

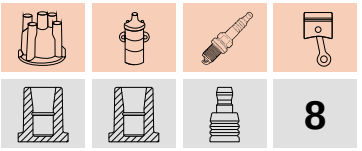

8

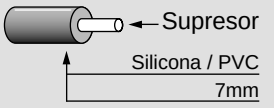

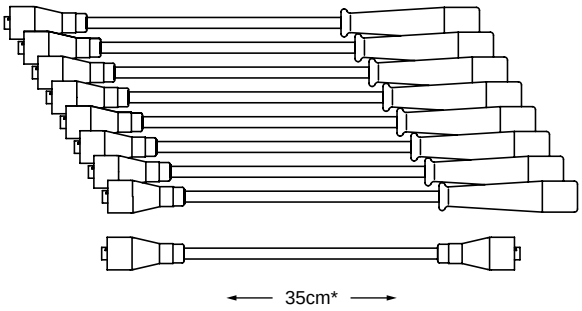

DODGE			
GTX	5.2 V8	69-78	V8 318ci

03-1724 / 03-33024

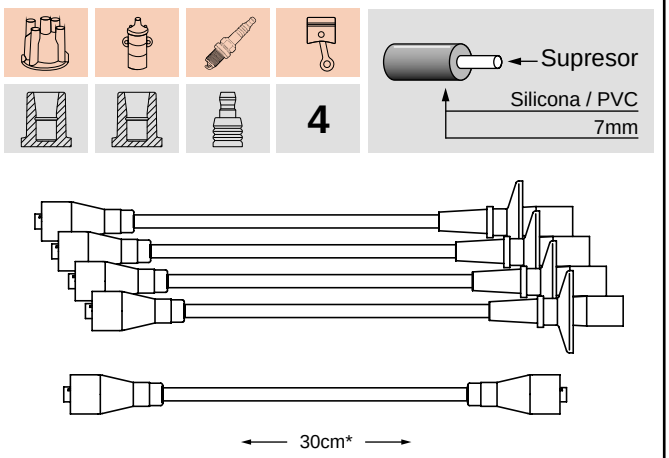

VOLKSWAGEN			
KOMBI	1.3 / 1.5 / 1.6	70-82	2 - 1600
ESCARABAJO	1.3	70-82	1300cc

ver conjunto original 03-1702 / 03-33027

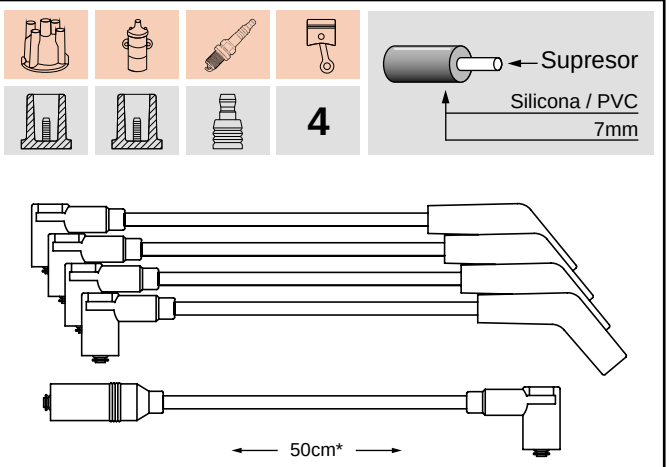

VOLKSWAGEN			
GOL	1.6 GL (Varillero) - G1	92-94	Renault AE / CHT
SAVEIRO	1.6 8v (Varillero) - G1	91-92	Renault CHT

ver conjunto original 03-1703 / 03-33034

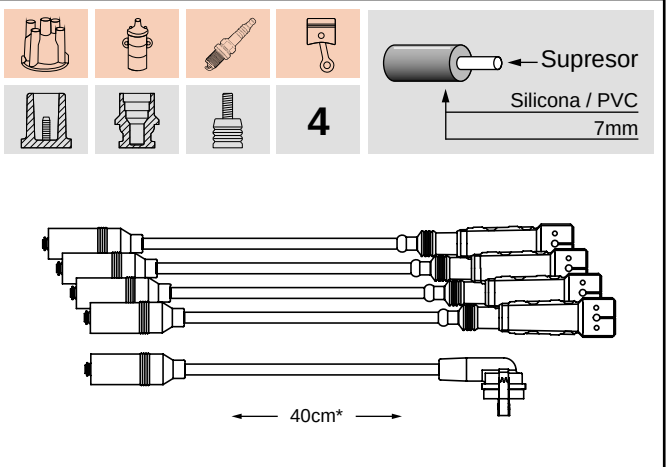

VOLKSWAGEN			
GOL Gli	1.6 / 1.8 / 2.0 (Monopunto) - G2	96-97	Audi AB9
SAVEIRO Gli	1.6 / 1.8 (Monopunto) - G2	96-97	Audi AB9

03-1725 / 03-33025

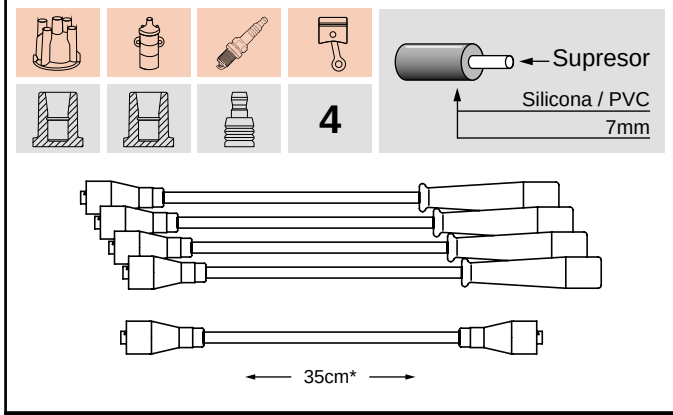

VOLKSWAGEN			
CARAT	1.8 / 2.0 8v CD/GS (Dist. DIN)	87-93	AUDI
GACEL	1.6 / 1.8 (Distribuidor DIN)	83-87	AUDI

ver conjunto original 03-1707 / 03-33031

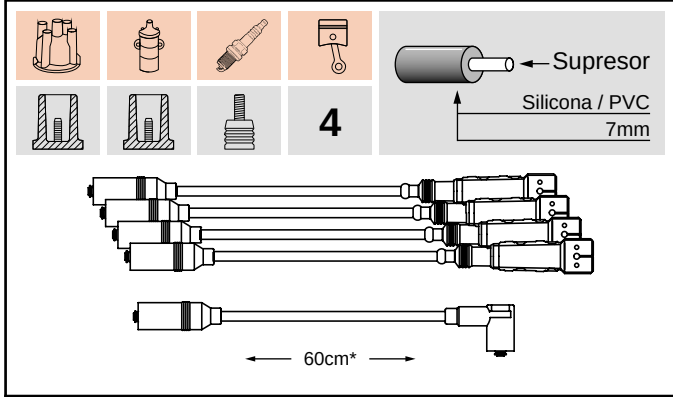

SEAT			
CORDOBA	1.6 8v	93-99	AEE / ABU / 1F
CORDOBA	1.8 8v	93-99	ABS / ADZ / ACC
IBIZA	1.6 8v	93-99	AEE / ABU / 1F
IBIZA	1.8 8v	93-99	ABS / ADZ / ACC
INCA FURGON	1.6 8v Mi	98-03	Audi AP
TOLEDO	1.6 8v	93-99	AEE / ABU / 1F
TOLEDO	1.8 8v	93-99	ABS / ADZ / ACC
VOLKSWAGEN			
CADDY	1.6 8v	98-10	ALM / BGU
GOLF GL	1.8 8v Mi - MK3	95-98	Audi
POLO Classic	1.6 / 1.8 Mi	96-08	Audi

ver conjunto original 03-1704 / 03-33035

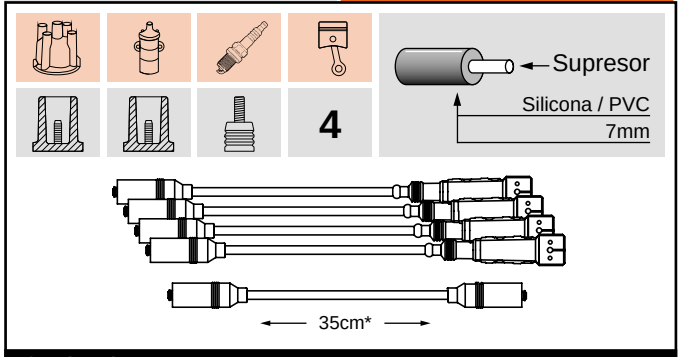

VOLKSWAGEN			
GOL Mi	1.6 / 1.8 / 2.0 (Multipunto)	97-06	Audi AB9
GOL POWER	1.6 8v - G4	06-08	Audi
SAVEIRO Mi	1.6 (Multipunto)	97-06	Audi

SAE · PIN o M4 · DIN 8mm · PIN · SAE · DIN 7mm · PIN Mercedes · DIN 5mm

* Largo cable de bobina ±5cm

ver conjunto original 03-1709

03-33037

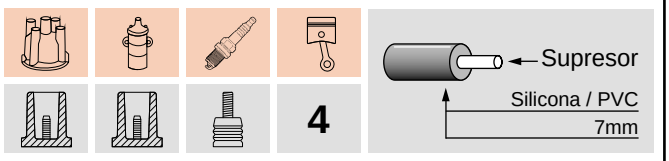

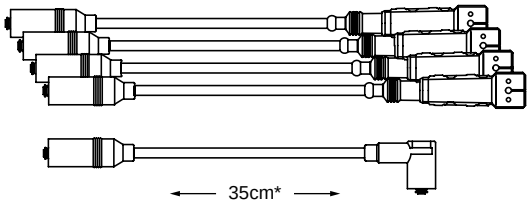

VOLKSWAGEN			
QUANTUM GLS	2.0 8v Mi	93-98	Audi
SANTANA	2.0 8v Mi	05-06	Audi

03-1738

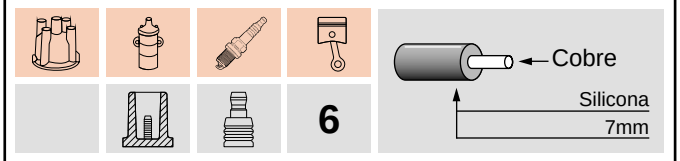

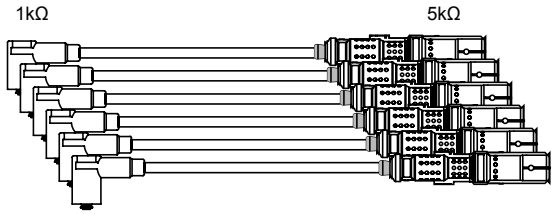

VOLKSWAGEN			
GOLF VR6	2.8 V6 - MK3	94-97	AAA
PASSAT VR6	2.8 V6	96-98	AAA

03-1739

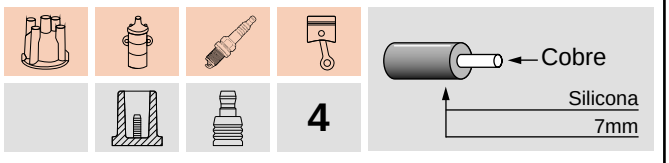

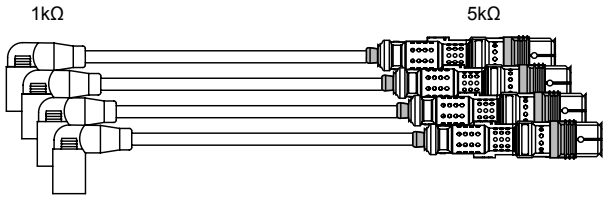

VOLKSWAGEN			
CROSS FOX	1.6 8v	04-Act.	RSH EA 111
FOX	1.6 8v	03-Act.	RSH EA 111
GOL POWER	1.4 8v - G4	11-15	RSH EA 111
GOL TREND	1.6 8v - G5	08-Act.	RSH EA 111
GOLF	1.6 8v - MK4 / MK5	01-12	RSH EA 111
SAVEIRO TREND	1.6 8v - G5	08-Act.	RSH EA 111
SURAN	1.6 8v	06-Act.	RSH EA 111
VOYAGE	1.6 8v	08-Act.	RSH EA 111

ver conjunto original 03-1712

03-33040

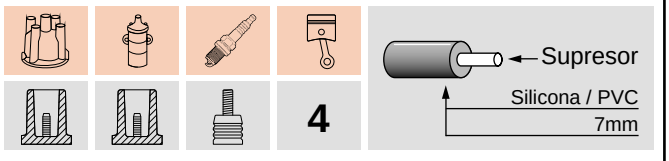

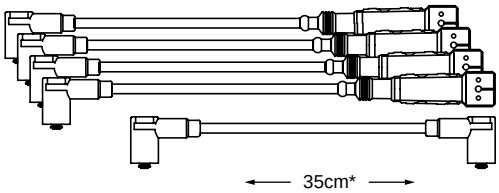

VOLKSWAGEN			
GOL Mi	1.0 8v - G2	98-00	Audi AT

ver conjunto original 03-1700

03-33050

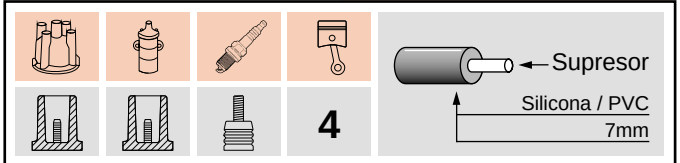

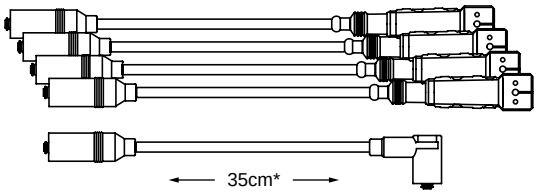

VOLKSWAGEN			
GACEL	1.6 / 1.8 (distribuidor PIN)	88-95	Audi AP
GOL	1.6 / 1.8 / 2.0 (Carburado) - G1	90-95	Audi AP
SAVEIRO	1.6 / 1.8 (Carburado) - G1	92-95	Audi AP
SENDA	1.6 / 1.8 (Carburado)	90-95	Audi AP
FORD			
GALAXY	1.8 / 2.0 (Carburado)	91-96	Audi AP

ver conjunto original 03-1711

03-33051

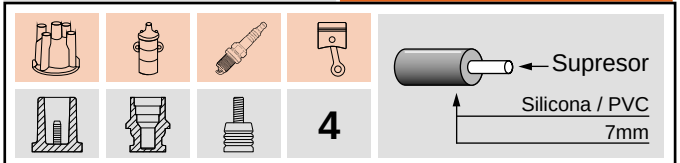

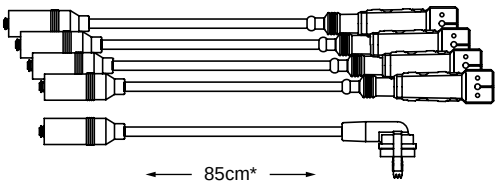

VOLKSWAGEN			
POINTER	1.6 Cli / 1.8 Gli 1.6 / 2.0 Gti	94-97	Audi AP (Enc. Motorcraft)
FORD			
ESCORT	1.8 8v GLX COUPE Inyección	95-96	Audi (Enc. Motorcraft)
ESCORT	2.0 8v XR3 Inyección	95-96	Audi (Enc. Motorcraft)
ORION	1.6/1.8/2.0 EFI	94-97	Audi AP (Enc. Motorcraft)

03-1753

4

Cobre
Silicona
7mm

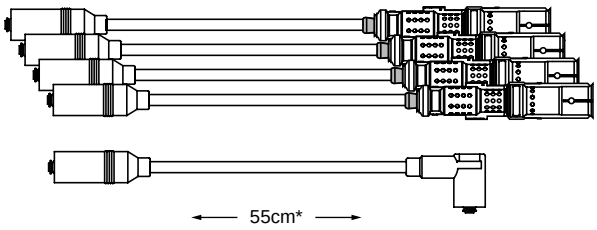

VOLKSWAGEN			
GOLF GLX	2.0 8v Mi - MK3	95-99	Audi ABA
GOLF Gti	2.0 8v Mi - MK3	95-99	Audi ABA

03-1759

4

Cobre
Silicona
7mm

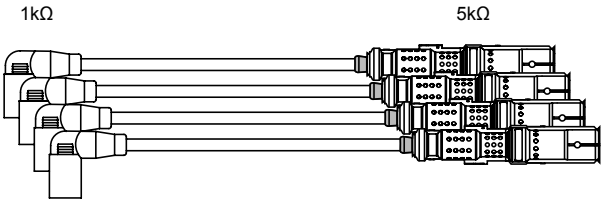

VOLKSWAGEN			
GOL POWER	1.6 8v - G4	09-10	Sin distribuidor
SAVEIRO POWER	1.6 8v - G4	09	Sin distribuidor

03-1762

4

Cobre
Silicona
7mm

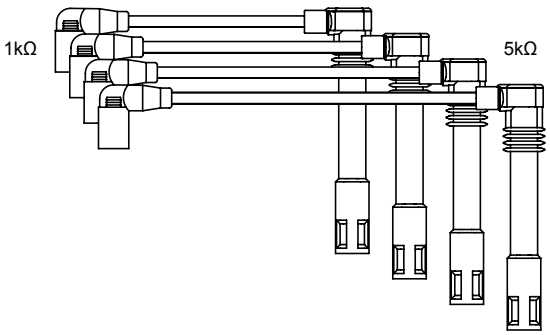

AUDI			
A3	1.8 20v	95-01	

03-1758

4

Cobre
Silicona
7mm

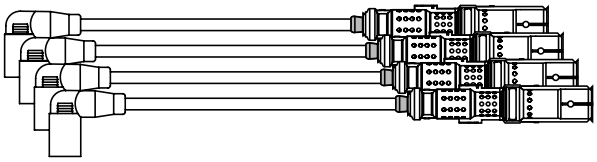

AUDI			
A3	1.6 8v	06-13	BSE/BSF
SEAT			
ALHAMBRA	2.0	96-01	115cv ADY
CORDOBA	1.6 8v	99-03	AKL (100CV)
IBIZA	1.6 8v	99-03	AKL (100CV)
LEON	1.6 8v	00-03	AKL (100CV)
TOLEDO	1.6 8v	99-03	AKL (100CV)
VOLKSWAGEN			
NEW BEETLE	2.0 8v	99-11	SOHC 115cv
BORA	2.0 8v	00-Act.	SOHC 115cv
GOLF	1.6 8v - MK4	99-02	SOHC 101cv
GOLF	2.0 8v - MK4 / MK5	99-12	SOHC 115cv

03-1761

6

Cobre
Silicona
7mm

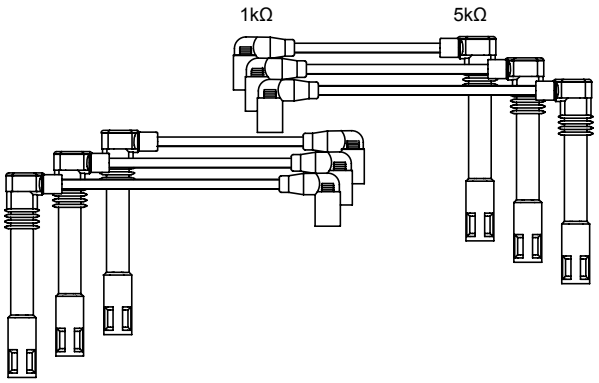

AUDI			
A4	2.4 / 2.8 V6	96-05	
A6	2.4 / 2.8 V6	96-05	
VOLKSWAGEN			
PASSAT	2.8 V6 (3B2)	98-05	AMX / ATQ / ACK

SAE · PIN o M4 · DIN 8mm · PIN · SAE · DIN 7mm · PIN Mercedes · DIN 5mm

* Largo cable de bobina ±5cm

03-1791 | 03-33091

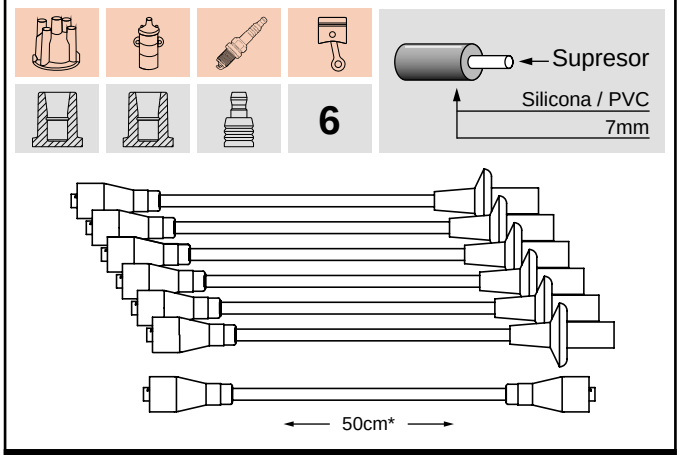

DODGE			
POLARA / CORONADO	3.6	64-78	225ci
RT COUPE	3.6	64-78	225ci
VALIANT	3.6	64-78	225ci

04-1701

ver conjunto alternativo 04-33055

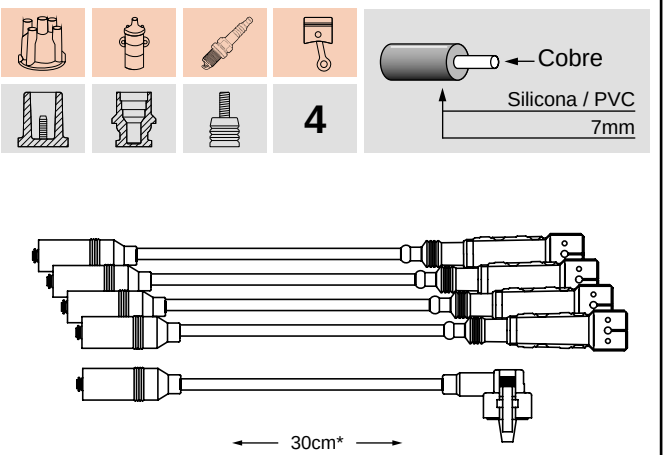

FORD			
GALAXY	1.8 / 2.0 EFI (Enc. Motorcraft)	94-97	Audi AP

04-1702

ver conjunto alternativo 04-33082

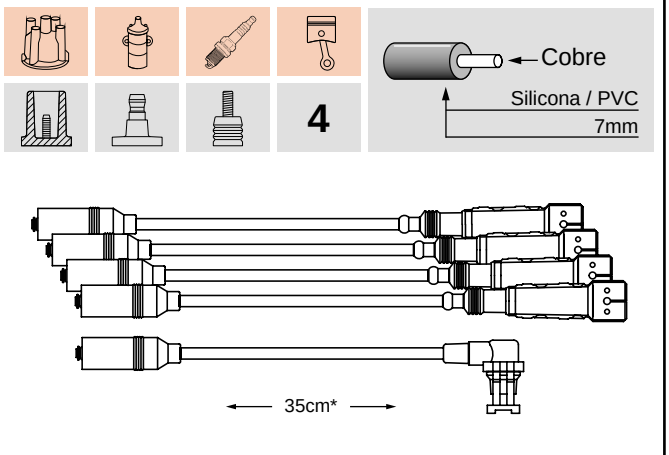

VOLKSWAGEN			
QUANTUM Cli	1.8 8v (Bobina Seca)	95-96	Audi
FORD			
GALAXY	2.0 Inyección (Bobina Seca)	93	Audi AP

04-1704

ver conjunto alternativo 04-33086

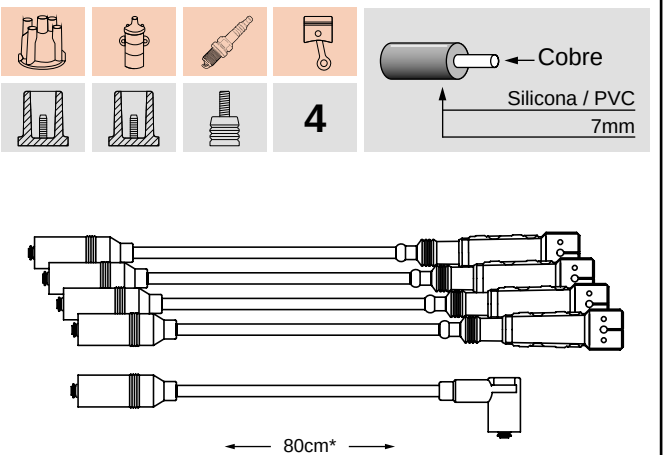

FORD			
ORION	1.6 / 1.8 / 2.0 GL	93-98	Audi

04-1705

ver conjunto alternativo 04-33053

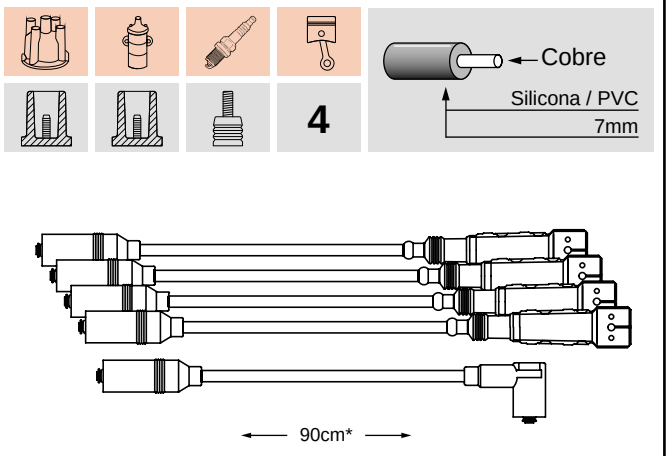

FORD			
ESCORT	1.6 / 1.8 (Carburado)	90-96	Audi AP

04-1708

ver conjunto alternativo 04-33064

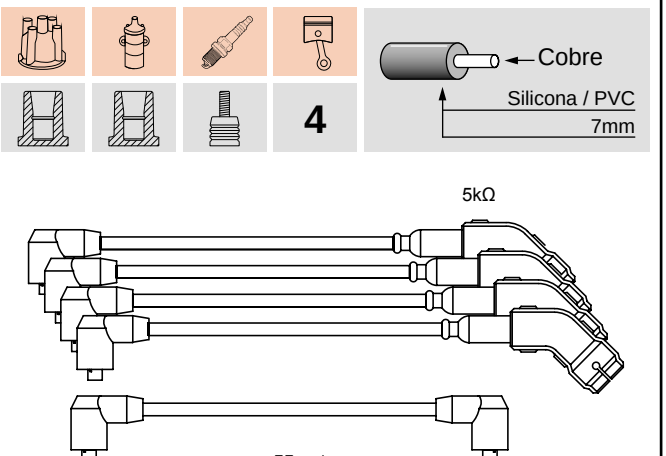

FORD			
ESCORT	1.6 GL (Dist. INDIEL)	88-92	Renault CHT

04-1730 / 04-33030

6

Supresor
Silicona / PVC
7mm

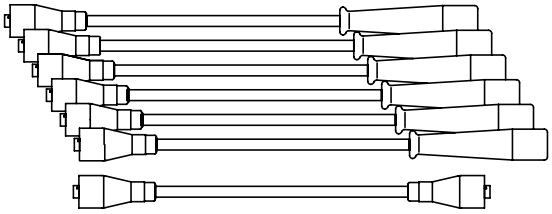

FORD			
F-100	3.6	78-97	221
FAIRLANE	3.6 (6 Cilindros)	78-84	221
FALCON	3.0 / 3.6 (6 Cilindros)	62-91	187-188-221

04-1731 / 04-33031

8

Supresor
Silicona / PVC
7mm

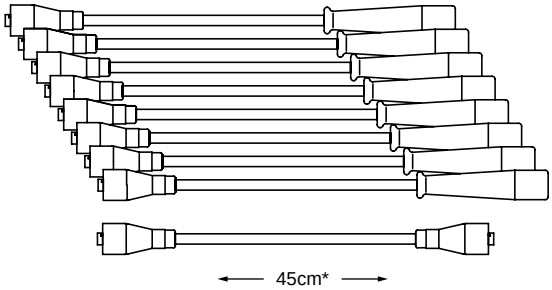

FORD			
F-100	4.8 V8	61-78	Fase 1 - 292
FAIRLANE	4.8 V8	68-78	292 - V8

04-1733 / 04-33033

4

Supresor
Silicona / PVC
7mm

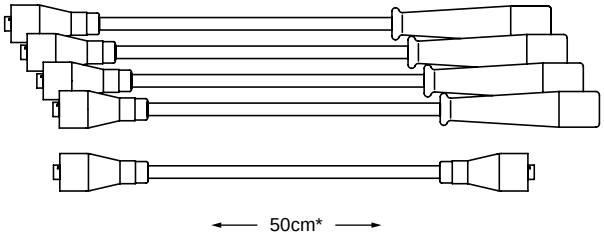

FORD			
FALCON	2.3 (4 Cilindros)	83-88	2300
TAUNUS	2.0 / 2.3 L GXL / COUPE SP	74-80	2000-2300

04-1736 / 04-33036

4

Supresor
Silicona / PVC
7mm

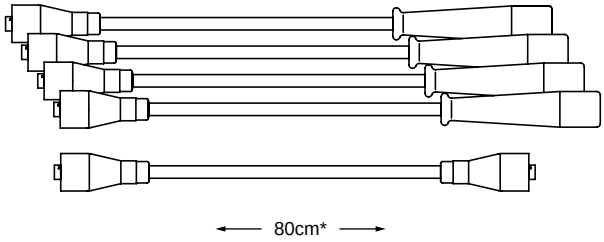

FORD			
TAUNUS	2.0 / 2.3 L GHIA / COUPE / GT	81-85	2000-2300

04-1738 / 04-33038

8

Supresor
Silicona / PVC
7mm

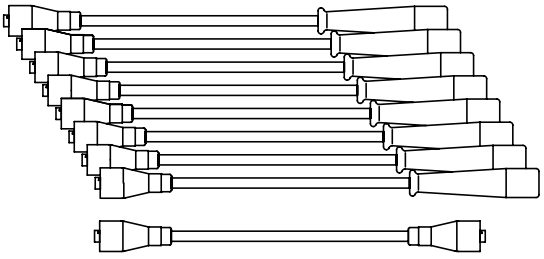

FORD			
F-100	4.8 V8	61-80	Fase 2

04-1739 / 04-33039

4

Supresor
Silicona / PVC
7mm

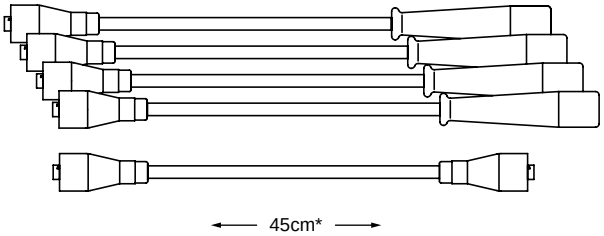

FORD		
CORCEL	1.4 / 1.6 8v	78-93

SAE · PIN o M4 · DIN 8mm · PIN · SAE · DIN 7mm · PIN Mercedes · DIN 5mm

* Largo cable de bobina ±5cm

04-1740

Supresor
Silicona / PVC
7mm

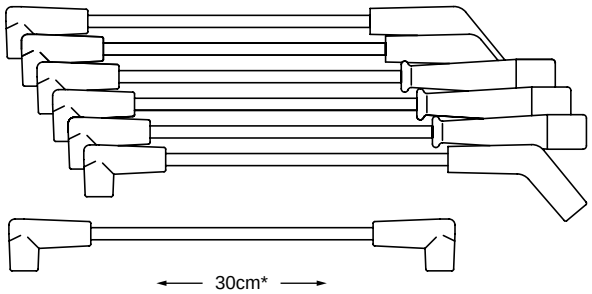

FORD

RANGER	4.9 XL / XLT Pick Up	80-81	Canadiense

04-1744

Supresor
Silicona
7mm

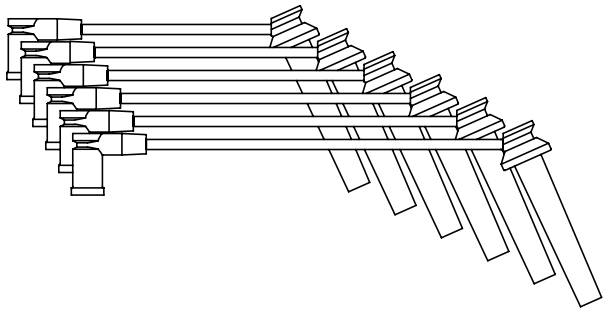

FORD

MONDEO	2.5 V6 24v	01-06	MK3 V6 DURATEC

ver conjunto original 04-1701

04-33055

Supresor
Silicona / PVC
7mm

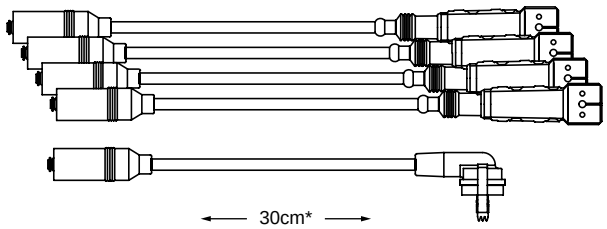

FORD

GALAXY	1.8 / 2.0 EFI (Enc. Motorcraft)	94-97	Audi AP

04-1742

04-33042

Supresor
Silicona / PVC
7mm

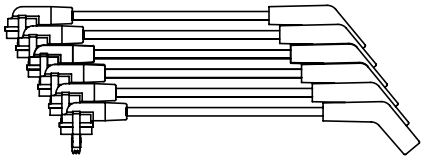

FORD

F-150	4.2 V6 INYECCION Multipunto	96-98	

04-1743

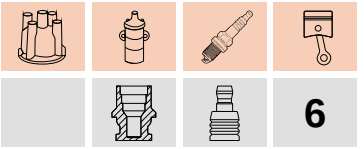

Supresor
Silicona
7mm

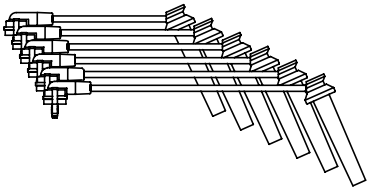

FORD

MONDEO	2.5 V6 24v	96-01	MK2 V6 DURATEC

ver conjunto original 04-1705

04-33053

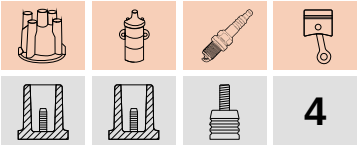

Supresor
Silicona / PVC
7mm

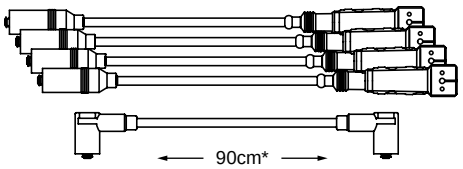

FORD

ESCORT	1.6 / 1.8 (Carburado)	90-96	Audi AP

04-1761

04-33061

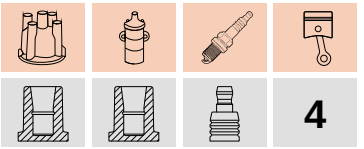

Supresor
Silicona / PVC
7mm

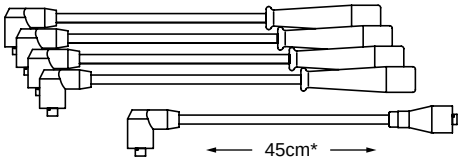

FORD

SIERRA	2.3 COUPE XR4	84-87	2.3 L

04-1762 / 04-33062

4

Supresor
Silicona / PVC
7mm

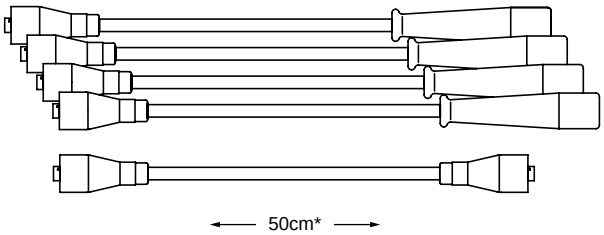

FORD			
SIERRA	1.6 4 Puertas	83-91	1.6 LE MAX

04-1763 / 04-33063

6

Supresor
Silicona / PVC
7mm

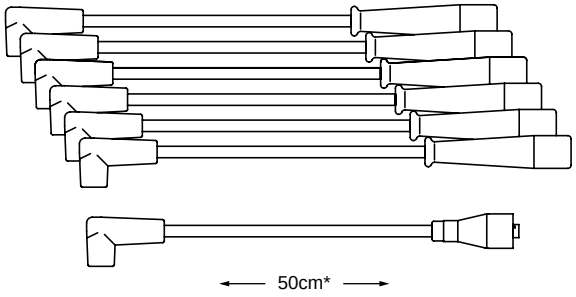

FORD			
FALCON	3.6 (Encendido Duraspark)	82-84	221

ver conjunto original 04-1708

04-33064

4

Supresor
Silicona / PVC
7mm

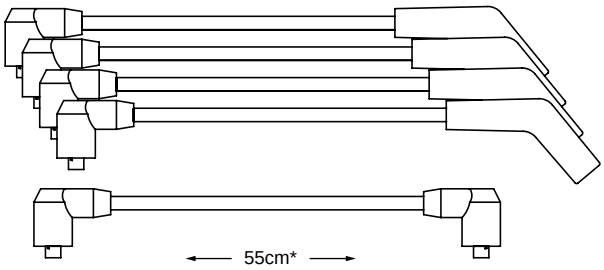

FORD			
ESCORT	1.6 GL (Dist.INDIEL)	88-92	Renault CHT

04-1779 / 04-33079

4

Supresor
Silicona / PVC
7mm

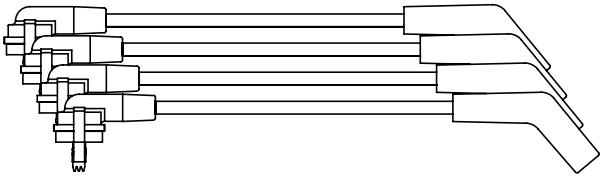

FORD			
FIESTA	1.3 8v CL	95-99	Endura E
KA	1.3 8v	97-99	Endura E

04-1780 / 04-33080

4

Supresor
Silicona / PVC
7mm

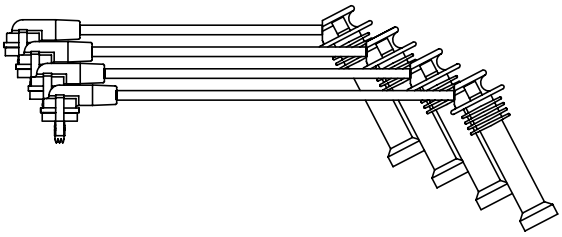

FORD			
COURIER	1.4 16v	95-98	Zetec S
ESCAPE	2.0 16v	01-04	Zetec S
ESCORT	1.8 16v	96-03	Zetec S
FIESTA	1.4 16v CLX	95-99	Zetec S
MONDEO	1.8 / 2.0 16v	94-98	Zetec S

ver conjunto original 04-1702

04-33082

4

Supresor
Silicona / PVC
7mm

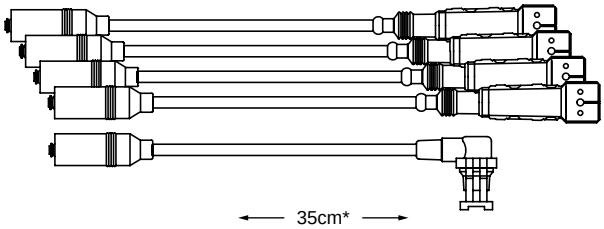

VOLKSWAGEN			
QUANTUM Cli	1.8 8v (Bobina Seca)	95-96	Audi
FORD			
GALAXY	2.0 Inyección (Bobina Seca)	93	Audi AP

SAE · PIN o M4 · DIN 8mm · PIN · SAE · DIN 7mm · PIN Mercedes · DIN 5mm

* Largo cable de bobina ±5cm

04-1783 | 04-33083

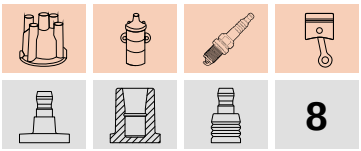

8

Supresor
Silicona / PVC
7mm

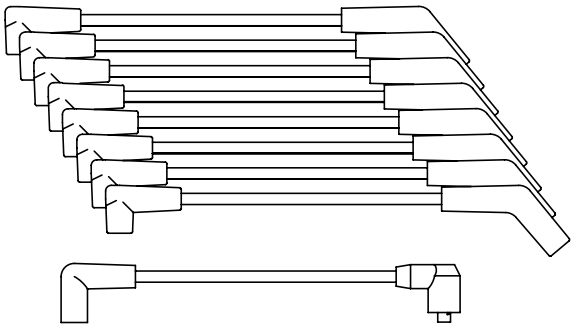

FORD			
RANGER	4.9 V8 (Americana)	80-81	302ci

04-1784 | 04-33084

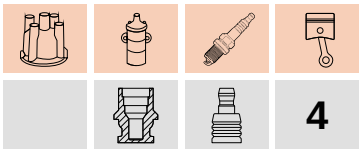

4

Supresor
Silicona / PVC
7mm

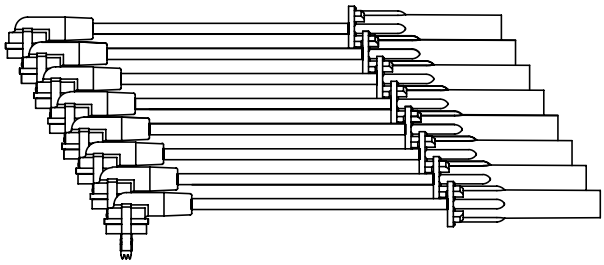

FORD			
RANGER	2.3 XL	95-97	TWIN SPARK

04-1785 | 04-33085

6

Supresor
Silicona / PVC
7mm

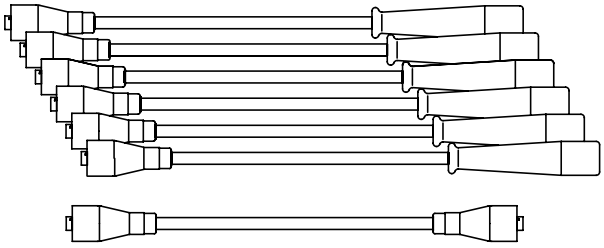

FORD		
GRANADA	2.8 V6	72-85

ver conjunto original 04-1704

04-33086

4

Supresor
Silicona / PVC
7mm

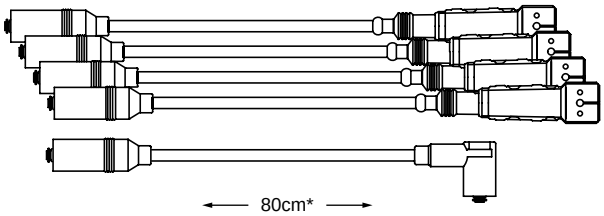

FORD			
ORION	1.6 / 1.8 / 2.0 GL	93-98	Audi

04-1787 | 04-33087

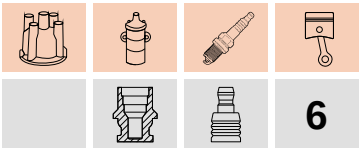

6

Supresor
Silicona / PVC
7mm

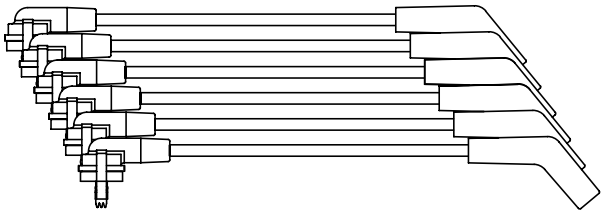

FORD			
EXPLORER	4.0 V6 EFI	98-02	OHV 160 hp
RANGER	4.0 V6 XLT	93-98	OHV 160hp

04-1788

4

Supresor
Silicona
7mm

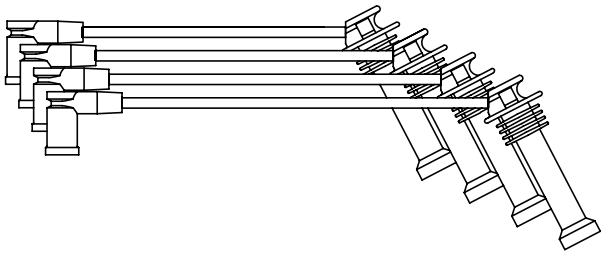

FORD			
MONDEO	1.8 / 2.0 16v	98-01	Zetec S
FOCUS	1.8 16v / 2.0 16v	99-04	Zetec S

04-1789 / 04-33089

4

Supresor
Silicona / PVC
7mm

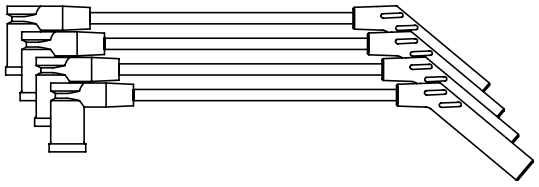

FORD			
COURIER	1.6 8v	99-11	Zetec Rocam
ECO SPORT	1.6 8v	03-13	Zetec Rocam
ESCORT	1.6 8v	97-03	Zetec Rocam
FIESTA	1.6 8v	99-12	Zetec Rocam
FOCUS	1.6 8v	04-10	Zetec Rocam
KA	1.0 / 1.6 8v	99-15	Zetec Rocam

04-1792

6

Supresor
Silicona
7mm

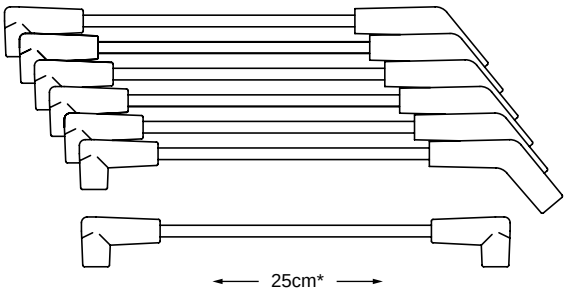

FORD			
AEROSTAR	3.0 V6	93-94	Americana

04-1793

4

Supresor
Silicona
7mm

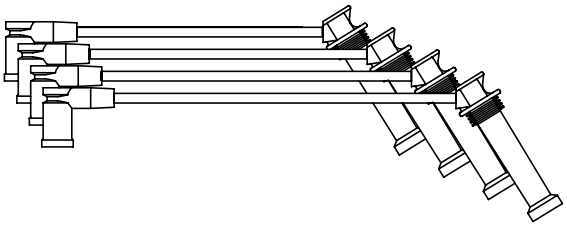

FORD			
ECO SPORT	2.0 16v	03-13	DURATEC
FOCUS	2.0 16v	03-11	DURATEC

04-1796

4

Supresor
Silicona
7mm

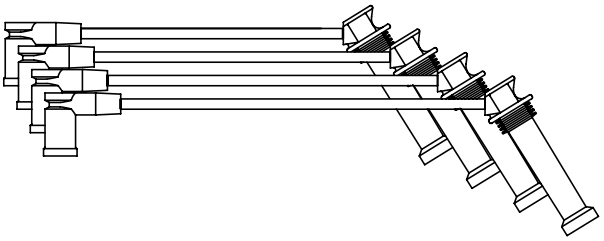

FORD			
RANGER	2.3i 16v XLS	01-09	DURATEC

04-1797

4

Supresor
Silicona
7mm

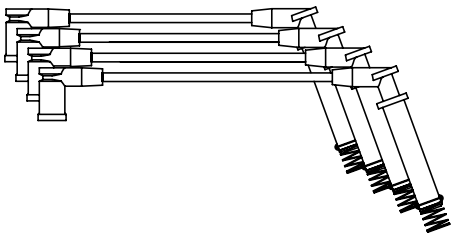

FORD			
COURIER	1.6 8v	99-11	Zetec Rocam
ECO SPORT	1.6 8v	03-13	Zetec Rocam
ESCORT	1.6 8v	97-03	Zetec Rocam
FIESTA	1.6 8v	99-12	Zetec Rocam
FOCUS	1.6 8v	04-10	Zetec Rocam
KA	1.0 / 1.6 8v	99-15	Zetec Rocam

04-1798

6

Supresor
Silicona
7mm

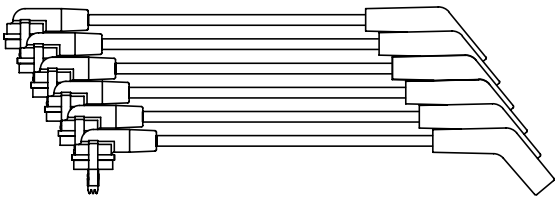

FORD		
F-100	4.9i XL	95-99

SAE · PIN o M4 · DIN 8mm · PIN · SAE · DIN 7mm · PIN Mercedes · DIN 5mm

* Largo cable de bobina ±5cm

04-1799

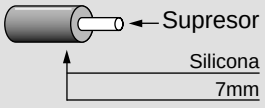

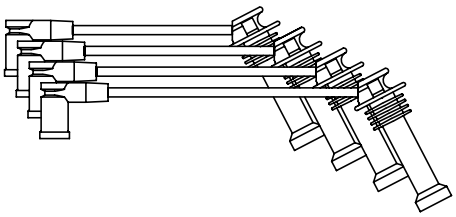

FORD			
ECO SPORT	1.6 16v Kinetic	12-Act.	SIGMA
FIESTA	1.6 16v Kinetic	10-Act.	SIGMA
FOCUS II	1.6 16v	10-14	SIGMA
FOCUS III	1.6 16v EXE Kinetic	10-Act.	SIGMA
KA	1.5 16v SE / SEL	16-Act.	SIGMA

05-1740 / 05-33040

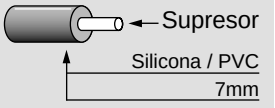

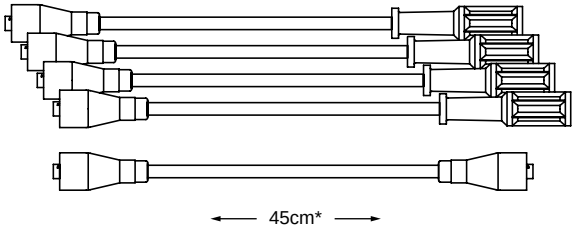

FIAT			
600	0.6 / 0.7 / 0.8	60-82	633 / 767 / 797 / 843
800	0.8	67-78	797

05-1741 / 05-33041

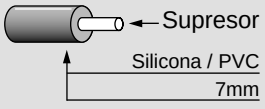

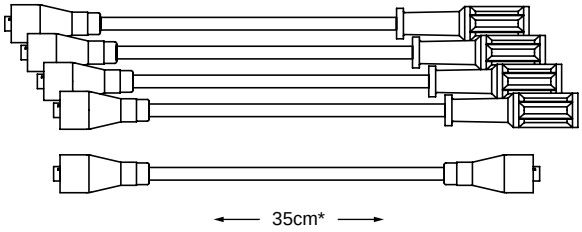

FIAT			
1500 / 1600	1.5 / 1.6	63-72	1481 / 1625

05-1743 / 05-33043

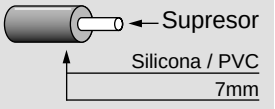

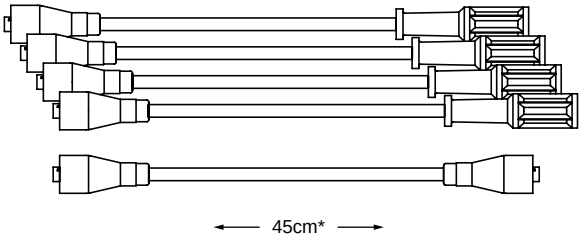

FIAT			
125	1.8	73-78	1608

05-1744 / 05-33044

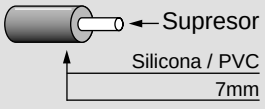

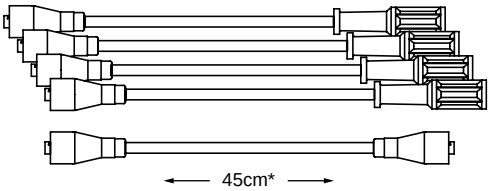

FIAT			
128	1.1 / 1.3	71-91	
BRIO	1.1	87-91	1116
DUNA	1.3 / 1.5 (Brasilero)	88-91	
EUROPA	1.1 / 1.3	71-91	1116 / 138 B3 038
REGATTA	1.5 - 85	80-91	138 B3 038
SUPER EUROPA	1.3 / 1.5	71-91	1116 / 138 B3 038
UNO	1.3 / 1.5 (Brasilero)	88-91	

05-1745 / 05-33045

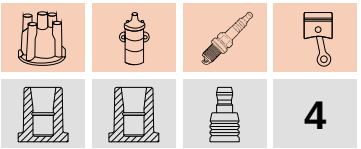

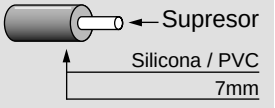

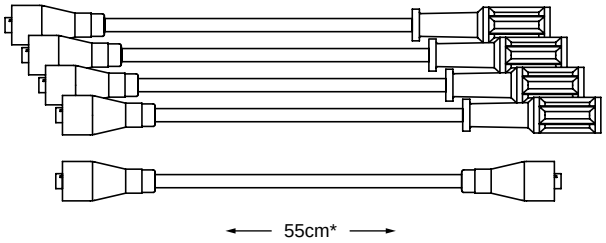

FIAT			
133	0.9	77-82	903cc

05-1746 / 05-33046

4

Supresor
Silicona / PVC
7mm

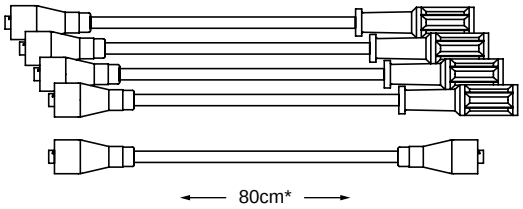

FIAT			
147 VIVACE / SPAZIO	1.1 / 1.3 GL	80-92	127
FIORINO	1.3	77-88	127

05-1748 / 05-33048

4

Supresor
Silicona / PVC
7mm

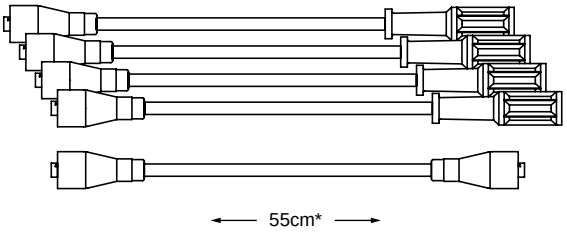

FIAT			
REGATTA 100	1.6 - 100	85-87	149A2 038

05-1751

4

Supresor
Silicona
7mm

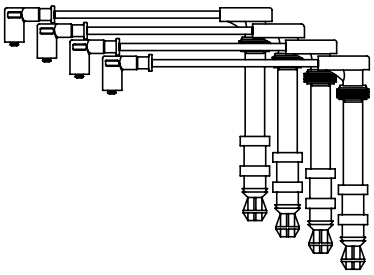

FIAT			
BRAVA	1.6 16v ELX	00-02	
MAREA	1.6 16v SX	03-05	
PALIO	1.6 16v ELX	01-03	Torque
PALIO	1.6 16v HL	97-98	Torque
PALIO	1.6 16v STILE	99-05	Torque
SIENA	1.6 16v ELX	01-03	Torque
SIENA	1.6 16v HL	97-98	Torque
SIENA	1.6 16v STILE	99-05	Torque

05-1752 / 05-33052

4

Supresor
Silicona / PVC
7mm

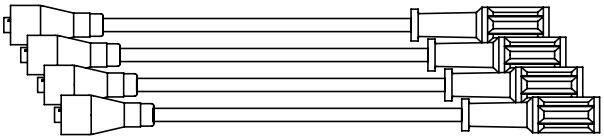

FIAT		
DUNA	1.3 8v MPI (Base)	99-04
FIORINO	1.3 8v MPI (Base)	99-01
PALIO	1.3 8v MPI (Base)	99-04
SIENA	1.3 8v MPI (Base)	99-04
UNO	1.3 8v MPI (Base)	99-04

05-1753 / 05-33053

4

Supresor
Silicona / PVC
7mm

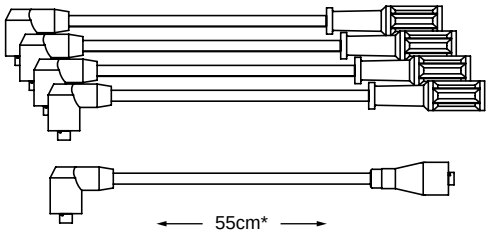

FIAT			
REGATTA 2000	2.0	87-89	2ALC

05-1756 / 05-33056

4

Supresor
Silicona / PVC
7mm

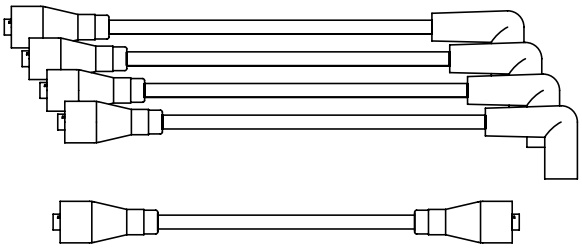

FIAT		
DUNA WEEK END	1.5 8v	92-93

SAE · PIN o M4 · DIN 8mm · PIN · SAE · DIN 7mm · PIN Mercedes · DIN 5mm

* Largo cable de bobina ±5cm

05-1757

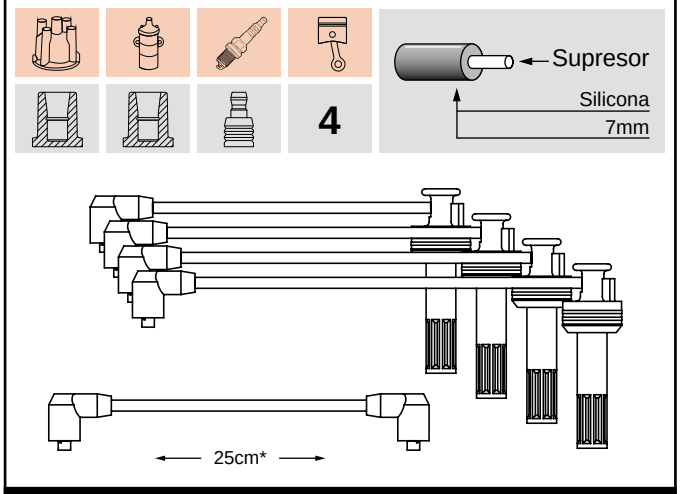

FIAT		
TEMPRA	2.0 16v	93-97
TIPO	2.0 16v	93-97

05-1758 / 05-33058

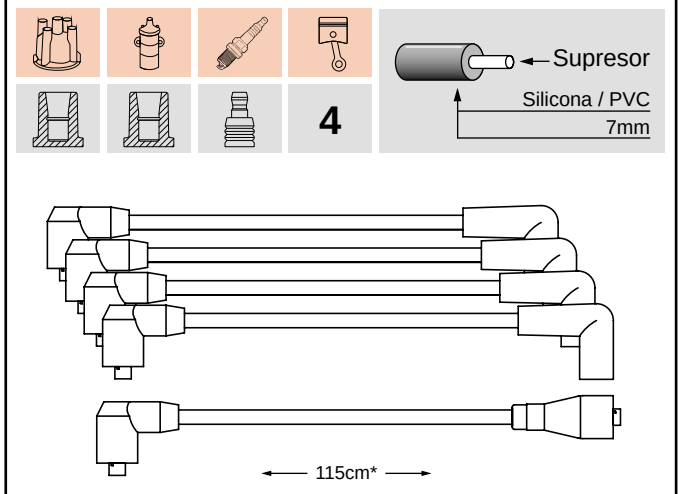

FIAT		
UNO	1.4 ie TURBO ITALIANO	91-95

05-1760 / 05-33060

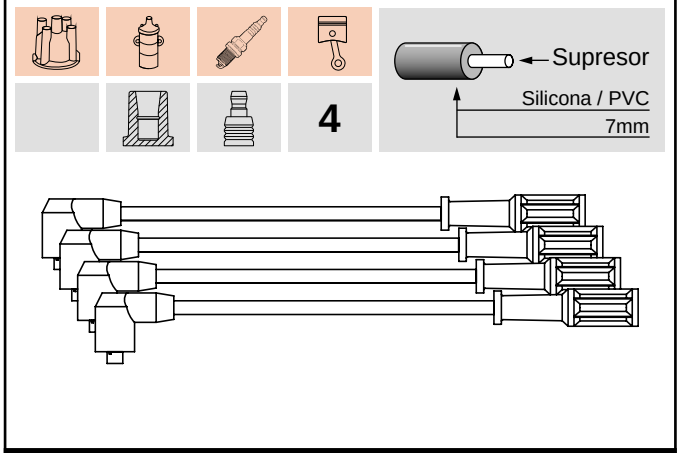

FIAT			
DUNA	1.4 8v	97-00	1.4 SPI
SIENA	1.6 8v EL	97-00	1.6 SPI
PALIO	1.6 8v EL / S / SX / W-END	97-00	1.6 SPI

05-1761 / 05-33061

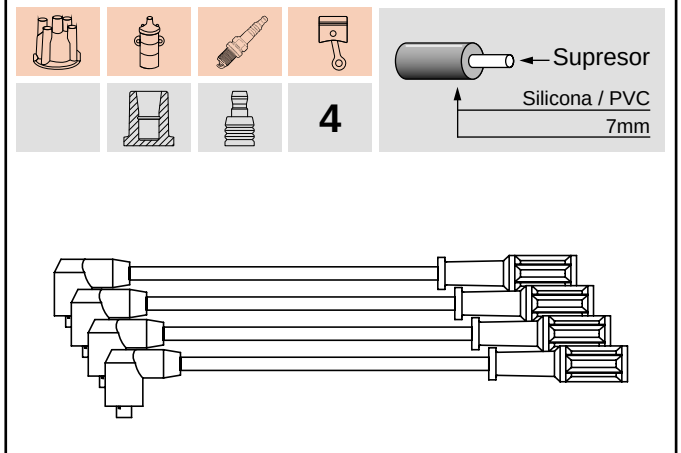

FIAT		
TEMPRA	2.0 8v i.e. SPI	94-95

05-1762

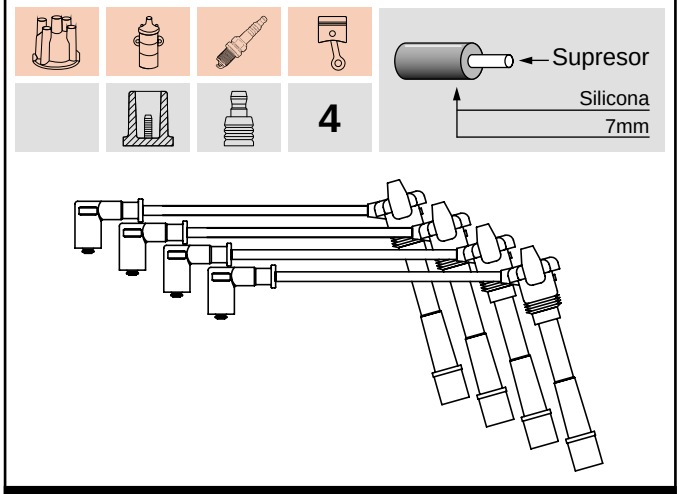

FIAT			
PALIO	1.3 16v	01-07	FIRE 1.3 16v
SIENA	1.3 16v	01-07	FIRE 1.3 16v

05-1763

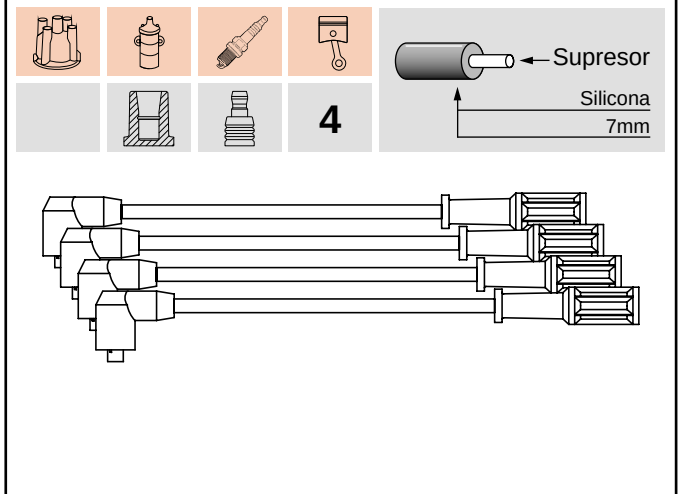

FIAT			
FIORINO	1.3 8v	04-05	Fire 1.3 8v
UNO	1.3 8v	04-05	Fire 1.3 8v

05-1765 / 05-33065

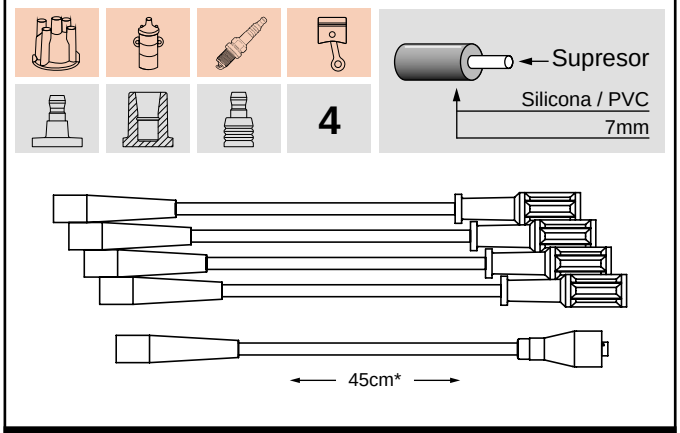

FIAT		
UNO	1.4 70S	93-94

05-1767

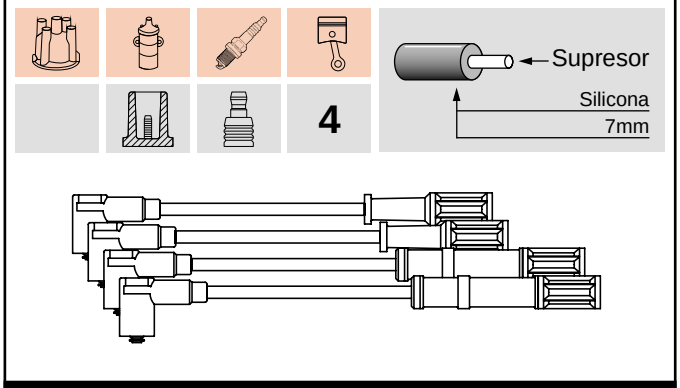

FIAT			
500 CINQUECENTO	1.4 8v Cult	09-Act.	Fire EVO
GRAND SIENA	1.4 8v	12-Act.	Fire EVO
PALIO	1.4 8v (Nuevo)	12-Act.	Fire EVO
UNO	1.4 8v (Nuevo)	11-Act.	Fire EVO

05-1770

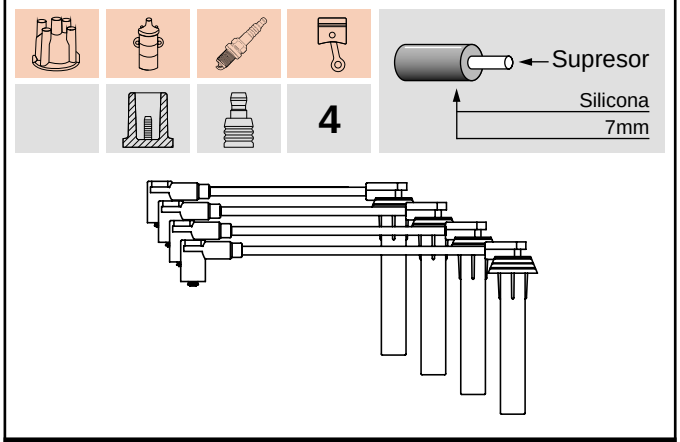

FIAT			
GRAND SIENA	1.6 16v	12-Act.	E.TorQ
IDEA	1.6 16v	10-Act.	E.TorQ
LINEA	1.8 16v	10-Act.	E.TorQ
PALIO	1.6 16v	10-Act.	E.TorQ
PALIO	1.6 16v (Nuevo)	12-Act.	E.TorQ
PUNTO	1.6 16v	10-Act.	E.TorQ
SIENA	1.6 16v	10-Act.	E.TorQ
STRADA	1.6 16v	10-Act.	E.TorQ

05-1766

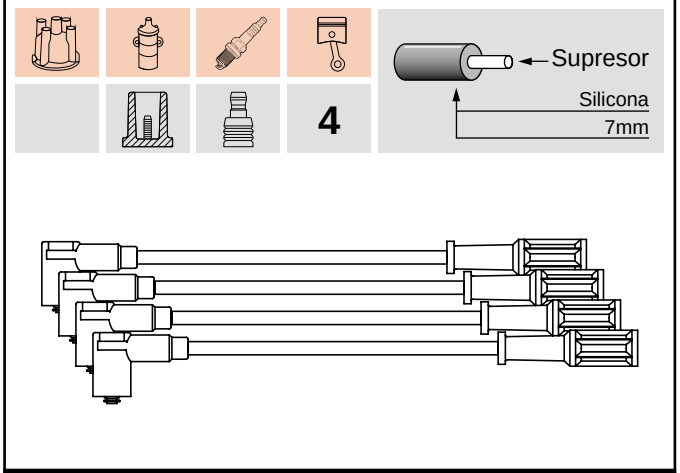

FIAT			
FIORINO	1.3 8v (1 Bobina)	07-Act.	Fire 1.3 8v
IDEA	1.4 8v (1 Bobina)	06-Act.	Fire 1.4 8v
PALIO	1.4 8v (1 Bobina)	06-Act.	Fire 1.4 8v
PUNTO	1.4 8v (1 Bobina)	06-Act.	Fire 1.4 8v
SIENA	1.4 8v (1 Bobina)	06-Act.	Fire 1.4 8v
STRADA	1.4 8v (1 Bobina)	06-Act.	Fire 1.4 8v
UNO	1.3 8v (1 Bobina)	07-Act.	Fire 1.3 8v

05-1768

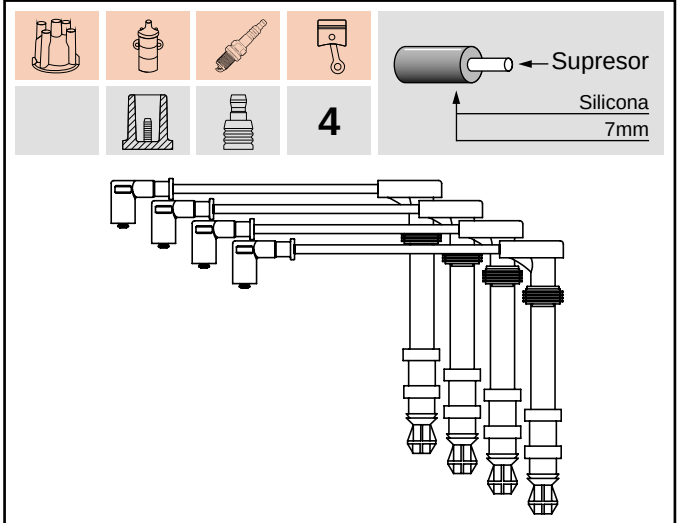

FIAT			
LINEA	1.9 16v	2009→	Torque

05-1771

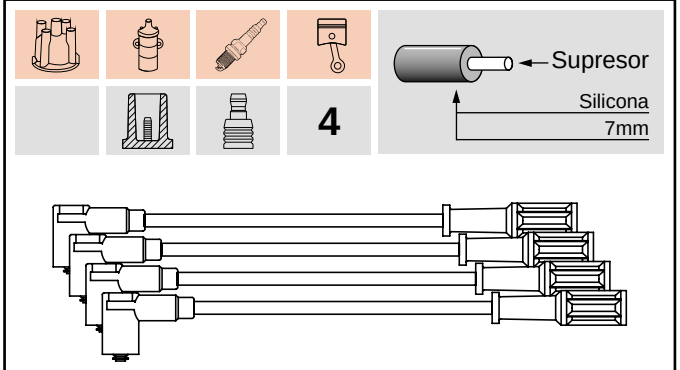

FIAT		
MOBI	1.0 8v Easy/way	16-Act.

SAE · PIN o M4 · DIN 8mm · PIN · SAE · DIN 7mm · PIN Mercedes · DIN 5mm

* Largo cable de bobina ±5cm

05-1792 | 05-33092

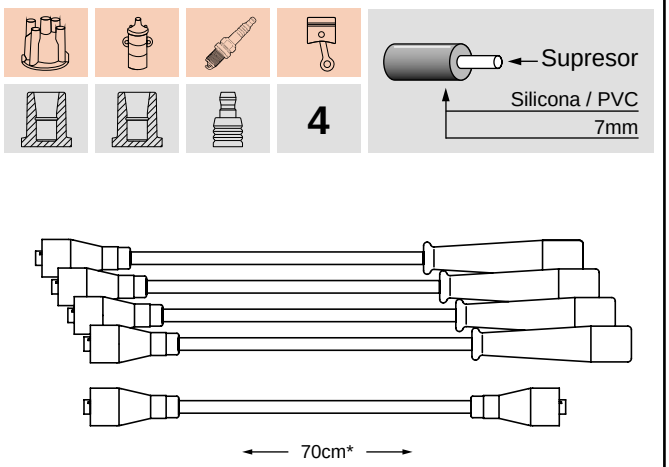

FIAT		
TEMPRA	2.0 8v (Con Distribuidor)	92-95

05-1793 | 05-33093

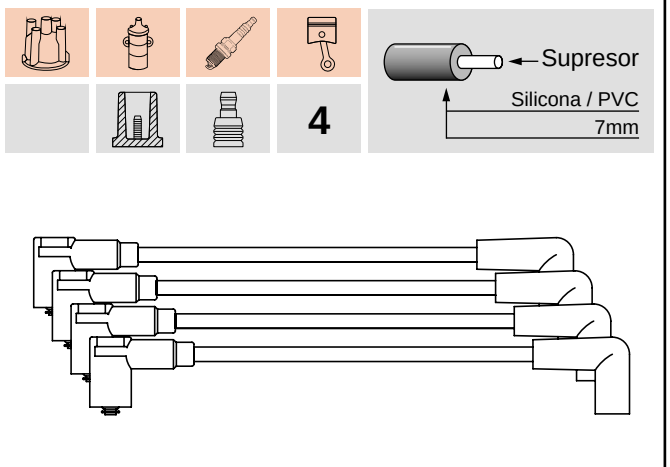

FIAT		
TIPO	1.6 8v MPI	95-97

05-1794 | 05-33094

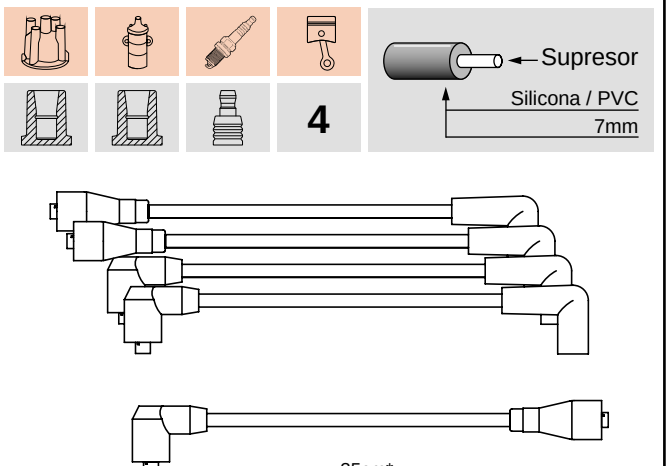

FIAT		
TIPO	1.6 8v SX (Carburado)	93-98

05-1795 | 05-33095

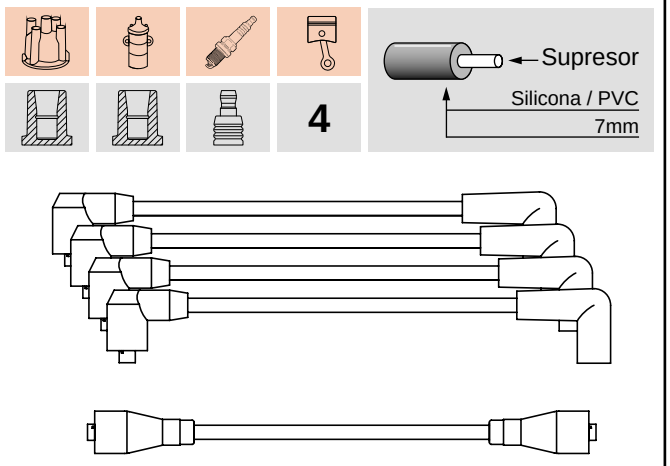

FIAT			
147 VIVACE / SPAZIO	1.4 8v	91-97	Tipo 1.4

05-1796 | 05-33096

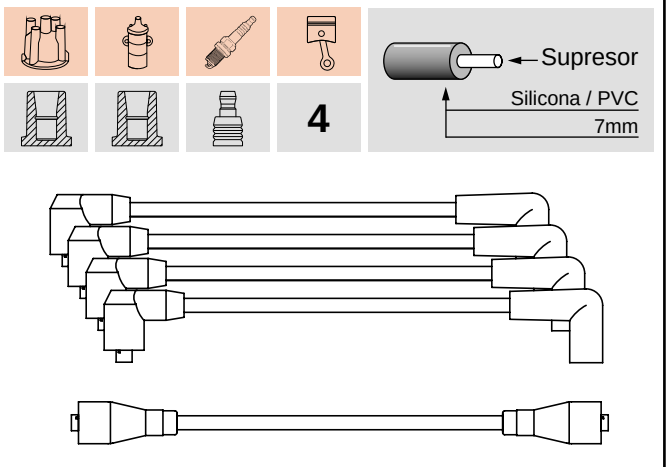

FIAT			
REGATTA	1.6	90-95	Tipo 1.6

05-1797 | 05-33097

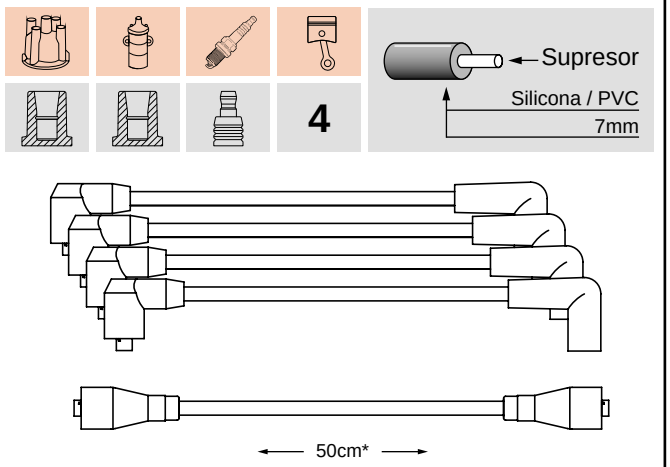

FIAT			
DUNA	1.4 / 1.6	91-00	Tipo 1.4 / 1.6
UNO	1.4 / 1.6	91-00	Tipo 1.4 / 1.6

06-1713 / 06-33013

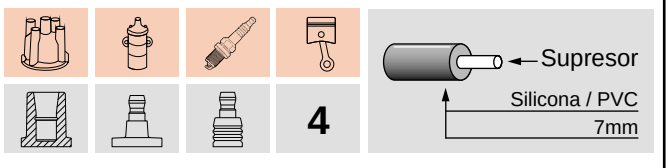

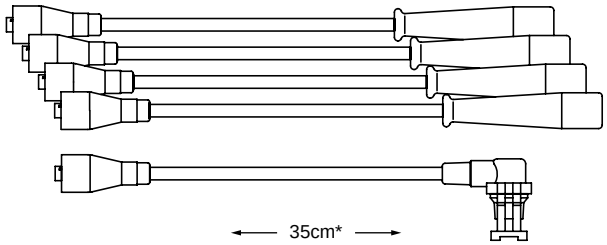

RENAULT			
TWINGO	1.2 8v	92-97	C3G

06-1715 / 06-33015

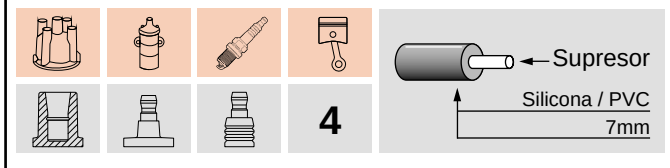

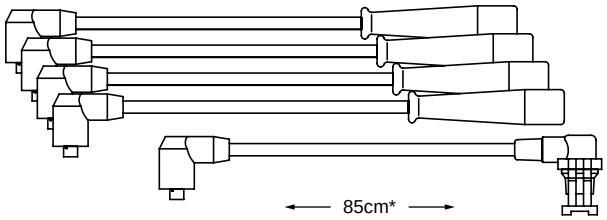

RENAULT			
9	1.4 / 1.6 RN / RL / TS	94-97	M 1400 / C2L (Bobina Seca)
11 Turbo	1.4	86-89	Bobina Seca
11	1.4 / 1.6 RN / RL	86-94	M 1400 / C2L (Bobina Seca)
12	1.4 / 1.6 (Enc.Marelli)	90-95	Bobina Seca
19	1.6 8v	93-99	C3L / C2L (Bobina Seca)
CLIO	1.6 8v (Enc.Marelli-Bobina Seca)	95-01	C3L (Bobina Seca)

06-1717 / 06-33017

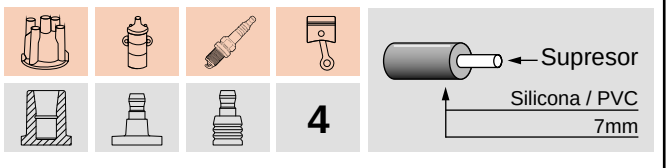

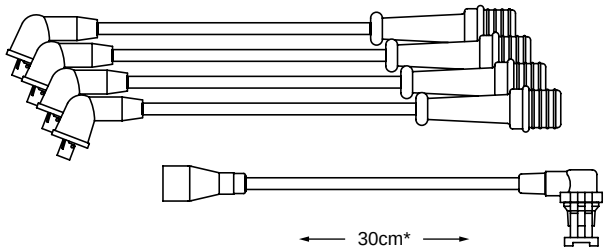

RENAULT			
21	2.2 8v ALIZE	90-97	Encendido MARELLI

06-1719

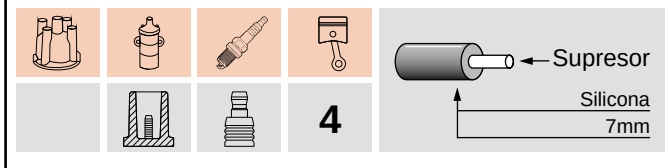

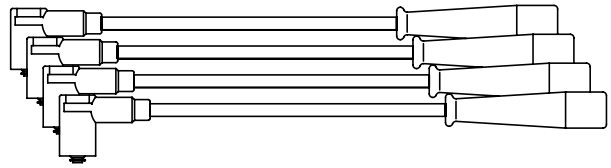

RENAULT			
TWINGO	1.2 8v	97-99	D7F

06-1720 / 06-33020

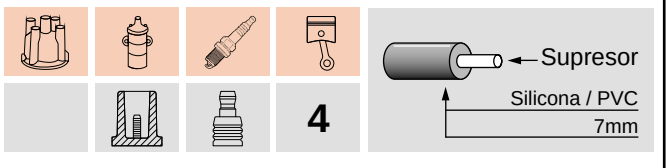

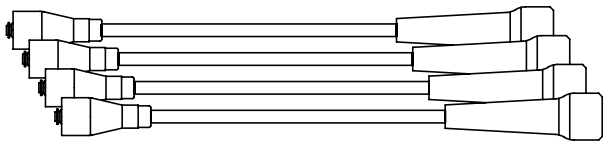

RENAULT			
MEGANE	2.0 8v RXE	97-00	F3R
SCENIC	2.0 8v	97-04	F3R

06-1723

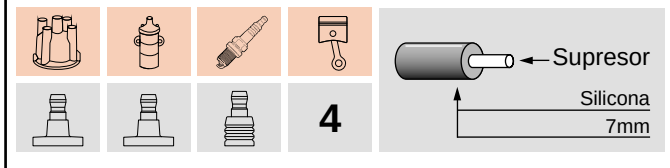

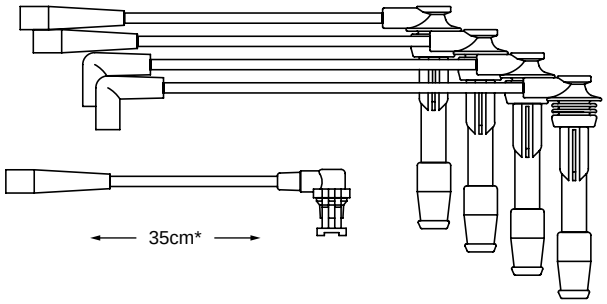

RENAULT			
19	1.8 16v 16 S	95-98	F7P
CLIO	2.0 16v WILLIAMS	94-96	F7R

SAE · PIN o M4 · DIN 8mm · PIN · SAE · DIN 7mm · PIN Mercedes · DIN 5mm

* Largo cable de bobina ±5cm

06-1724

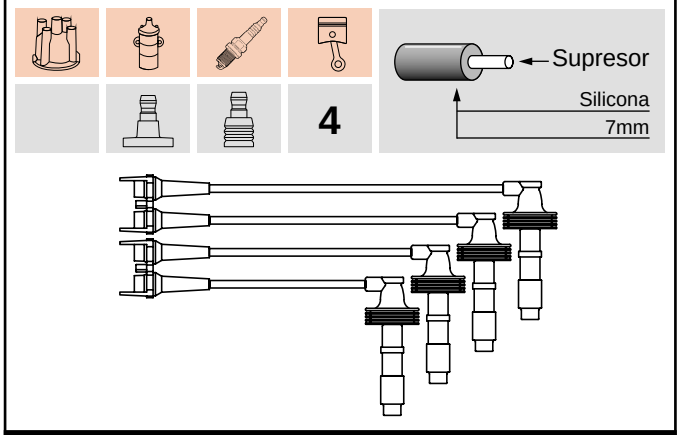

RENAULT			
LAGUNA	2.0 16v	95-01	N7Q (Volvo)
VOLVO			
S40	1.6 / 1.8 / 2.0 16v	96-03	B4 164S /184S /204S
V40	1.6 / 1.8 / 2.0 16v	96-03	

06-1725 / 06-33025

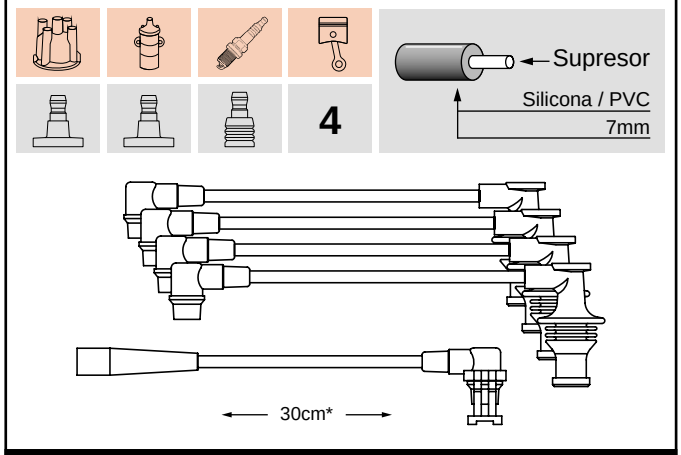

RENAULT			
19	1.8 8v CHAMADE	93-96	F3P
19	1.8 8v RTI Coupe	93-96	F3P
CLIO	1.8 8v RSi	94-98	F3P

06-1726 / 06-33026

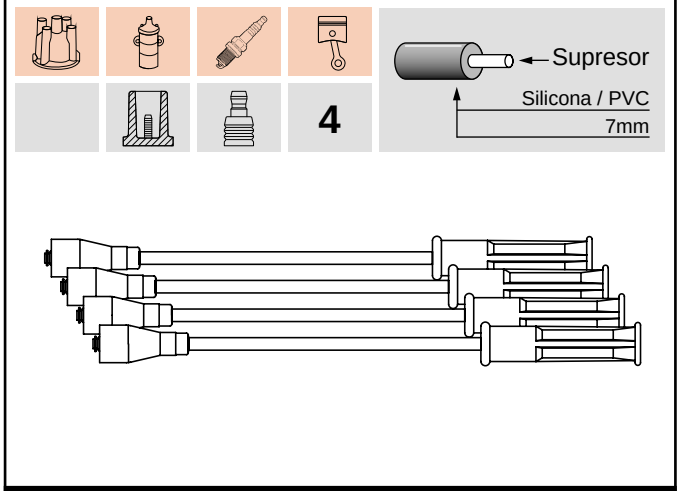

RENAULT			
CLIO 2	1.6 8v	99-03	K7M
KANGOO	1.4 8v	98-02	E7J

06-1727

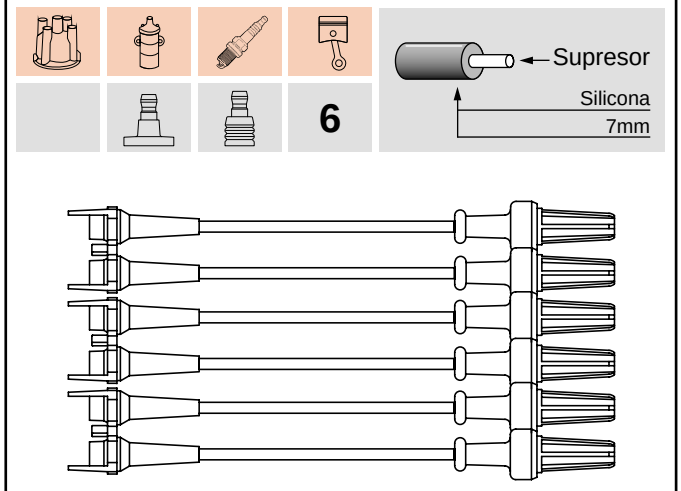

RENAULT			
SAFRANE	2.5 V6	92-98	Z7X

06-1728 / 06-33028

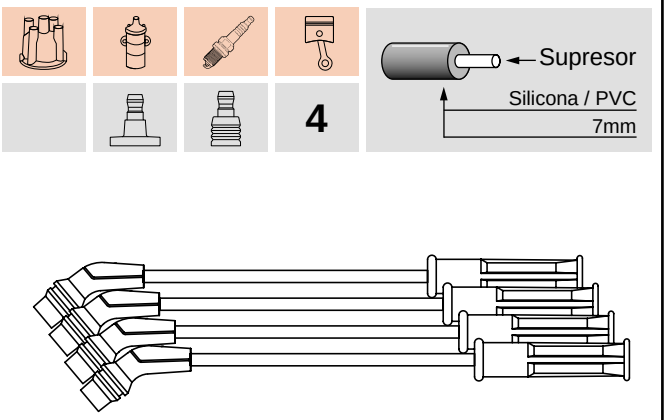

RENAULT			
MEGANE	1.6 8v	96-97	K7M

06-1730 / 06-33030

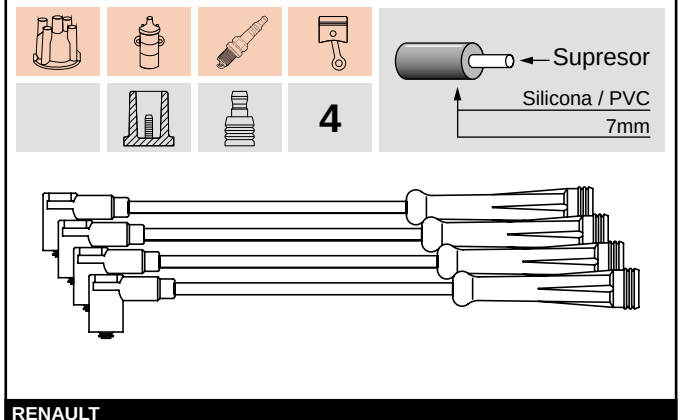

RENAULT			
KANGOO	1.6 8v	98-12	K7M
LOGAN	1.6 8v	08-12	K7M
MEGANE	1.6 8v	97-00	K7M
SANDERO	1.6 8v	09-Act.	K7M
SYMBOL	1.6 8v	09-12	K7M

06-1732 / 06-33032

4

Supresor
Silicona / PVC
7mm

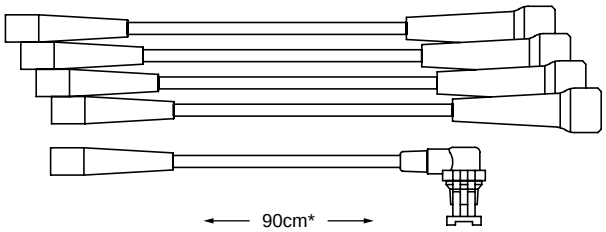

RENAULT			
LAGUNA	2.0 8v	95-99	F3R

06-1750 / 06-33050

4

Supresor
Silicona / PVC
7mm

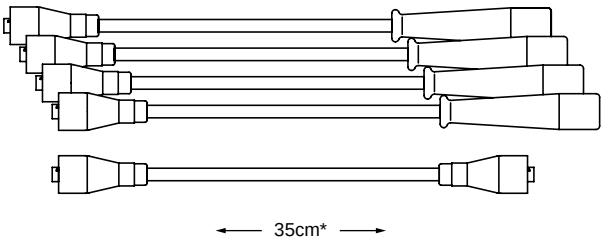

IKA			
JEEP	2.5 (Continental 4 Cilindros)	56-78	4L 151

06-1751 / 06-33051

6

Supresor
Silicona / PVC
7mm

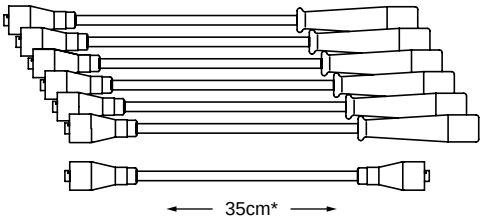

RENAULT			
TORINO	3.0 / 3.8	66-81	TORNADO

06-1752 / 06-33052

6

Supresor
Silicona / PVC
7mm

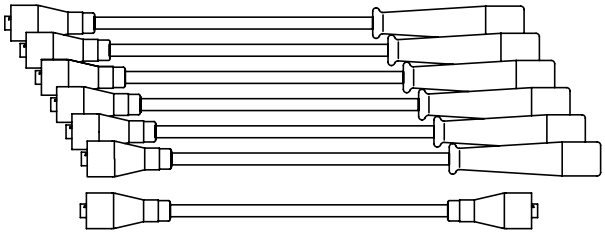

IKA			
ESTANCIERA	2.9 / 3.7 (6 Cilindros)	56-78	Continental 181/230/ Tornado 230
RAMBLER	3.7 (6 Cilindros)	62-78	Continental

06-1754 / 06-33054

4

Supresor
Silicona / PVC
7mm

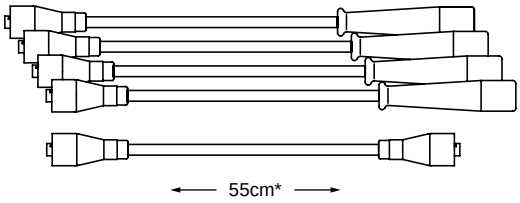

RENAULT			
4L	0.85 / 1.0 / 1.1	70-80	
6	1,1	70-80	
12	1.3 / 1.4	70-90	M 1300 / 1400
18	1.4 GTL	81-93	M 1400
18	1.6 LS / GTS / TS	81-93	C2L
GORDINI	0.85	62-70	
DACIA			
1410 / TLX	1,4	94-99	

06-1756 / 06-33056

4

Supresor
Silicona
7mm

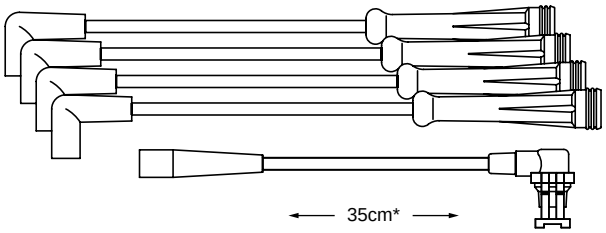

RENAULT			
CLIO	1.4 8v RT Energy	91-98	E7J
19	1.7 / 1.8 8v RT	94-98	E6J

SAE · PIN o M4 · DIN 8mm · PIN · SAE · DIN 7mm · PIN Mercedes · DIN 5mm

* Largo cable de bobina ±5cm

06-1758 / 06-33058

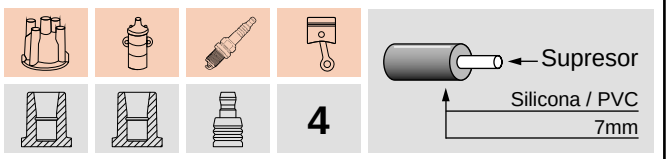

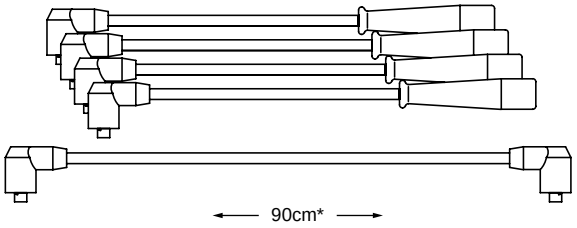

RENAULT			
9	1.6 8v GTL / TXE	93-95	
19	1.6 8v	93-99	

06-1783 / 06-33083

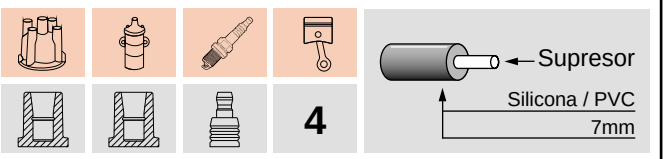

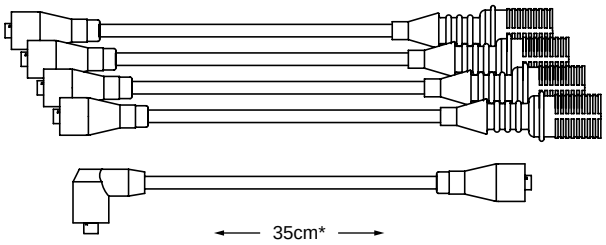

RENAULT			
18	2.0	81-93	J6R
21	2.0 / 2.2 8v	86-97	M-2200
21	2.2 8v NEVADA	86-97	M-2200
FUEGO	2.0 /2.2	81-93	M-2000 / M2200
Fuego GTA Max	2.2	89-93	M-2200

06-1785 / 06-33085

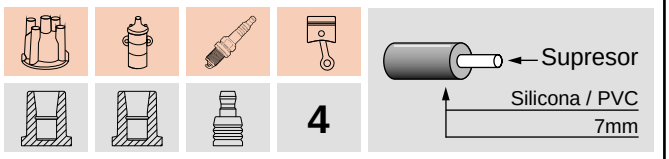

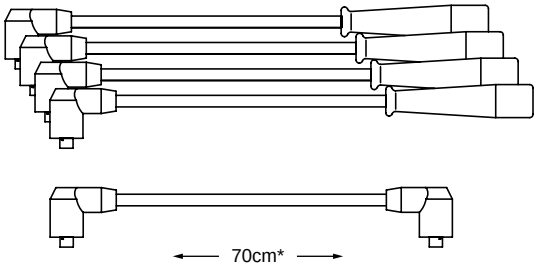

RENAULT			
9	1.4 / 1.6 GTL / TXE	87-94	
11	1.4 / 1.6 TS / TXE / GTL / TL / TSE	86-94	M 1400 / C2L
12	1.4 / 1.6 (Enc.Electronico)	90-95	
19	1.6 8v	93-99	C3L / C2L

06-1787 / 06-33087

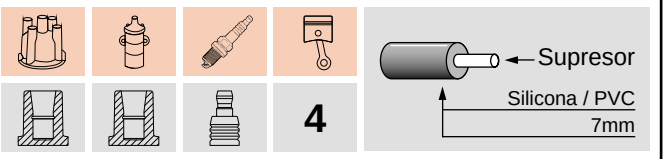

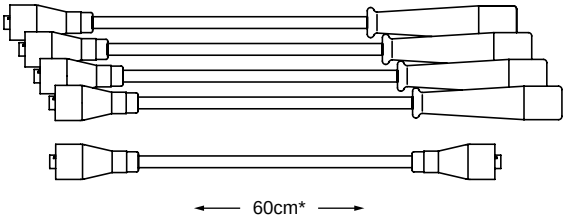

RENAULT			
TRAFIC	1.4 8v	86-98	M 1400

06-1788 / 06-33088

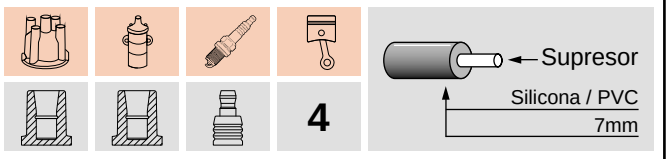

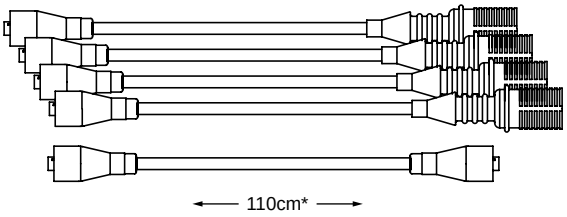

RENAULT			
TRAFIC	2.0 / 2.2 8v	88-99	J5T / J7T

06-1790 / 06-33090

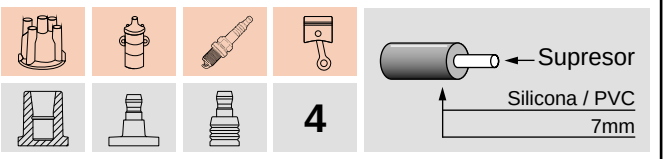

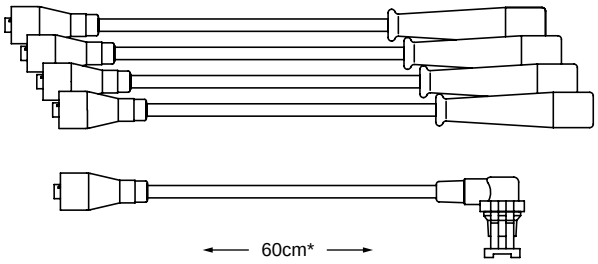

RENAULT			
TRAFIC	1.4 8v	98-02	M 1400

06-1791 / 06-33091

4

Supresor
Silicona / PVC
7mm

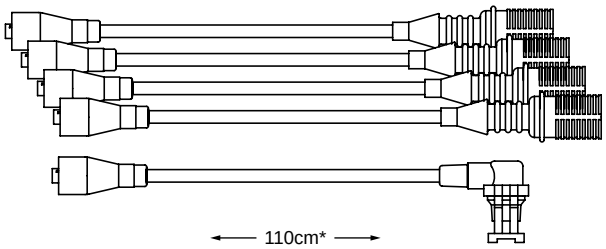

RENAULT			
TRAFIC	2.0 / 2.2 8v	88-99	J5T / J7T

06-1794 / 06-33094

4

Supresor
Silicona / PVC
7mm

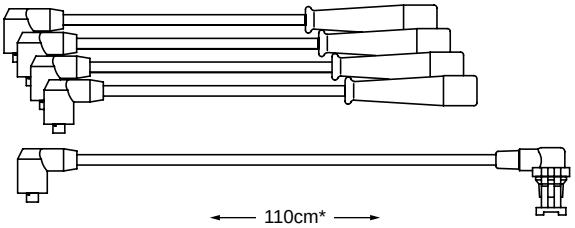

RENAULT		
9	1.4 / 1.6 RN / RL / TS	94-97
19	1.6 8v	93-99

06-1795

4

Supresor
Silicona
7mm

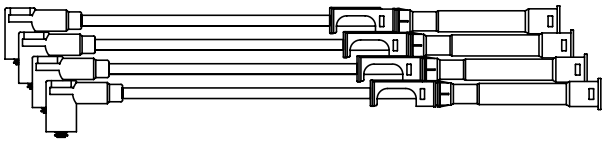

RENAULT			
KANGOO	1.2 8v	97-03	D7F
TWINGO	1.2 8v	99-04	D7F

06-1796

4

Supresor
Silicona
7mm

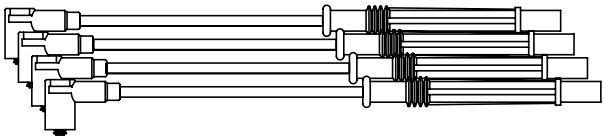

RENAULT			
CLIO 2	1.2 16v	07-12	D4F
CLIO MÍO	1.2 16v	12-Act.	D4F

07-1771 / 07-33071

4

Supresor
Silicona / PVC
7mm

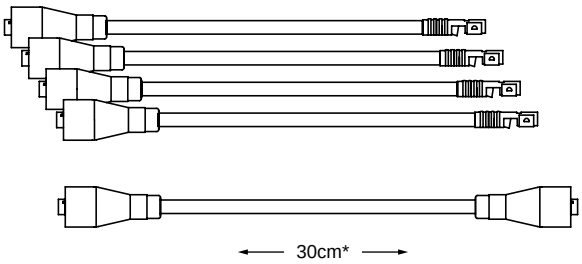

PEUGEOT			
404	1.8	62-81	XC 7

07-1772 / 07-33072

4

Supresor
Silicona / PVC
7mm

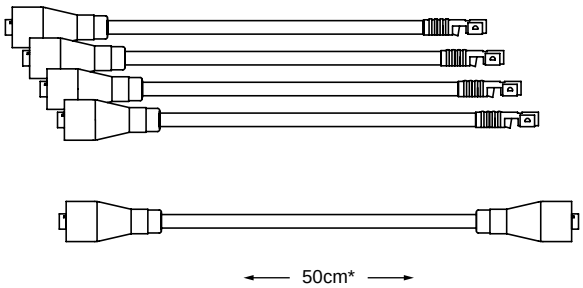

PEUGEOT			
504	1.8 / 2.0	69-00	XN1 / XM7 / A

SAE · PIN o M4 · DIN 8mm · PIN · SAE · DIN 7mm · PIN Mercedes · DIN 5mm

* Largo cable de bobina ±5cm

07-1773 / 07-33073

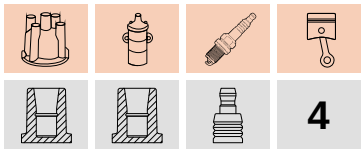

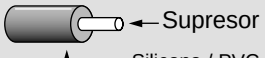

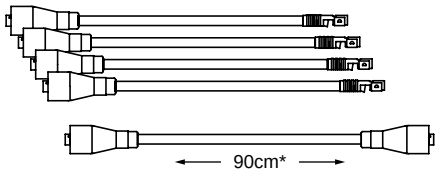

PEUGEOT			
505	1.8/2.0 GR/SR (Sin Capuchón ni Prolongador)	82-85	XN1 / XM7 / A

07-1774 / 07-33074

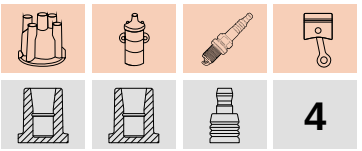

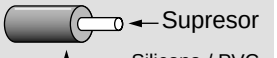

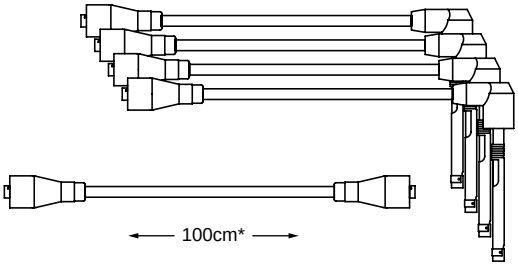

PEUGEOT			
505	2.2 8v GAMMA	86-92	XN6

07-1775 / 07-33075

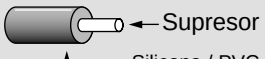

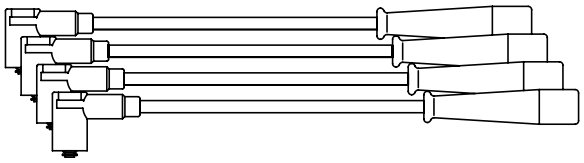

CITROEN			
XANTIA	2.0 8v	91-98	XU10 J
ZX	2.0i 8v Volcane	93-95	XU10 J2
PEUGEOT			
306	2.0 8v XSi - CABRIO	94-98	XU10 J2
405	2.0 8v SRi / Sti / BREAK	92-98	XU10 J2
605	2.0 8v SRi	91-98	XU10 J2
806	2.0 8v SR / ST	93-99	XU10 J2

07-1776 / 07-33076

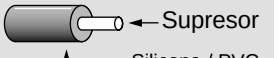

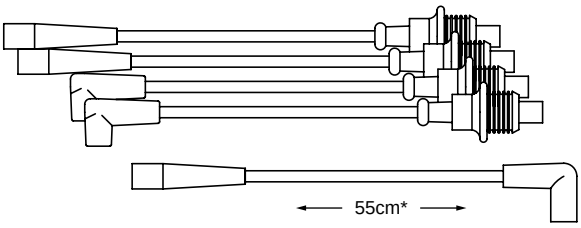

CITROEN			
BX	1.9 GTI	88-97	XU9 JA
PEUGEOT			
405	1.9 8v GR / SR Carburado	92-95	XU9 2C/M

07-1777 / 07-33077

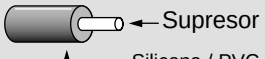

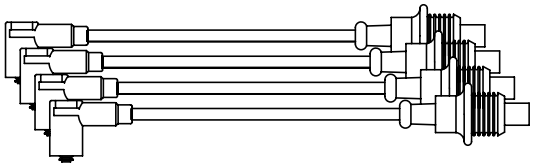

CITROEN			
BERLINGO	1.8i 8v	98-00	XU7 JP
ZX	1.8i 8v Aura	93-96	XU7 JP
PEUGEOT			
306	1.8 8v Xsi SR / ST XN / XR / GR	95-03	XU 7JP-LFZ
405	1.6 8v	95-97	XU5 M / XU5 JP
405	1.8 8v GLIi / STYLE	92-03	XU 7JP
PARTNER	1.8 8v	97-03	XU7 JB

07-1780 / 07-33080

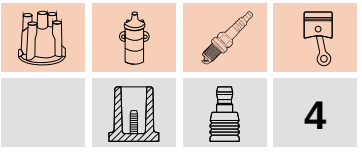

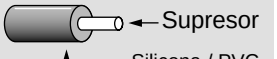

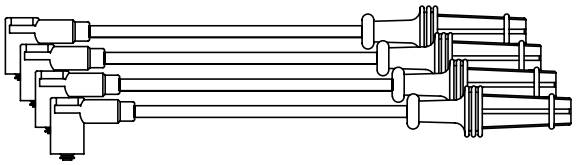

CITROEN			
AX	1.4 gti / Allure	92-96	TU3FJ2
SAXO	1.1 iX	01-04	TU1M/JP
SAXO	1.4i VTS	01-04	TU3JP
PEUGEOT			
106	1.4 8v	97-03	TU3
205	1.4 8v GL	93-99	TU3
306	1.6 8v	95-01	TU5

07-1781 / 07-33081

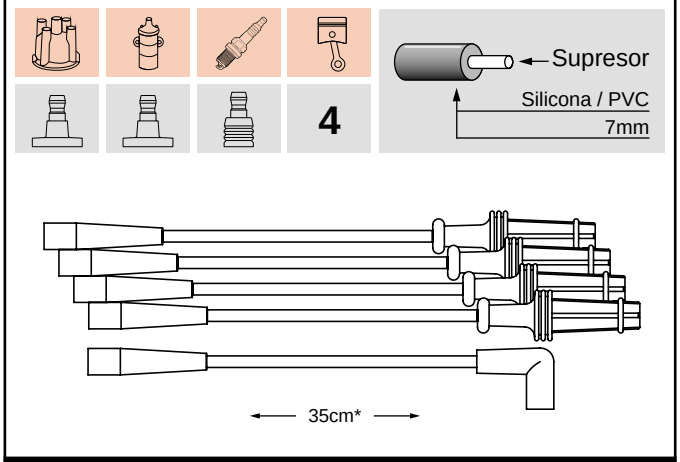

CITROEN			
ZX	1.1 / 1.4	94-99	TU1MZ / TU3MZ
PEUGEOT			
205	1.1 / 1.4 8v XS Francés	91-96	TU3

07-1782 / 07-33082

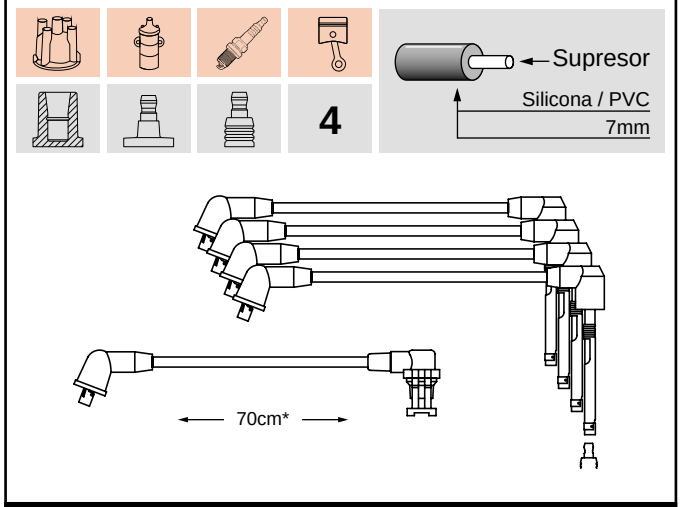

PEUGEOT			
505	2.0 GR / SR Carburado	82-85	XN1

07-1783 / 07-33083

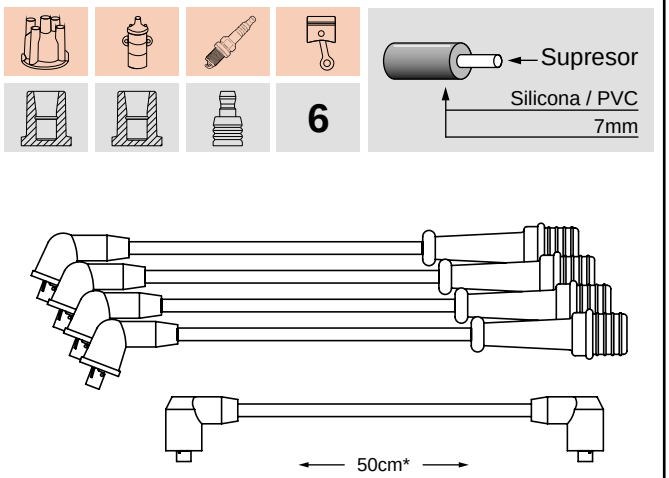

PEUGEOT			
505	2.2 SRI (Francés)	91-95	Renault ZDJL

07-1785

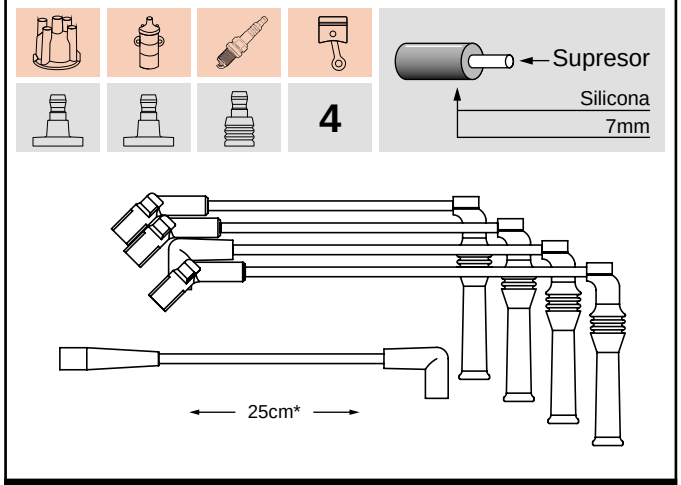

CITROEN			
BX	1.9 16v GTI	88-97	XU9J4
PEUGEOT			
405	1.9 16v Mi 16	90-96	XU9 J4Z

07-1788

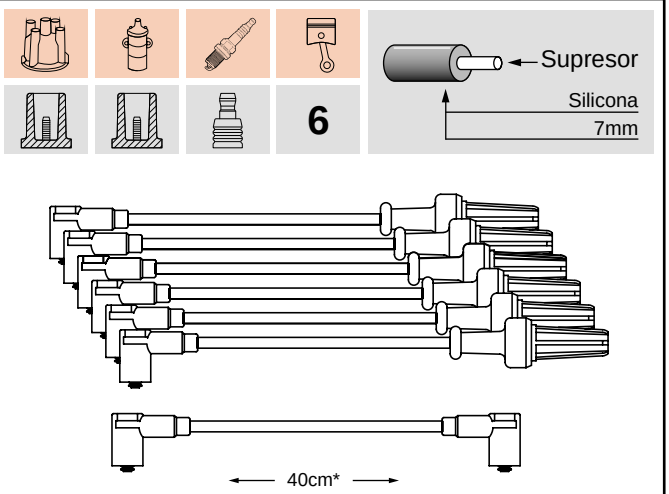

PEUGEOT			
605	3.0 V6 SV	92-01	ZPJ

07-1789 / 07-33089

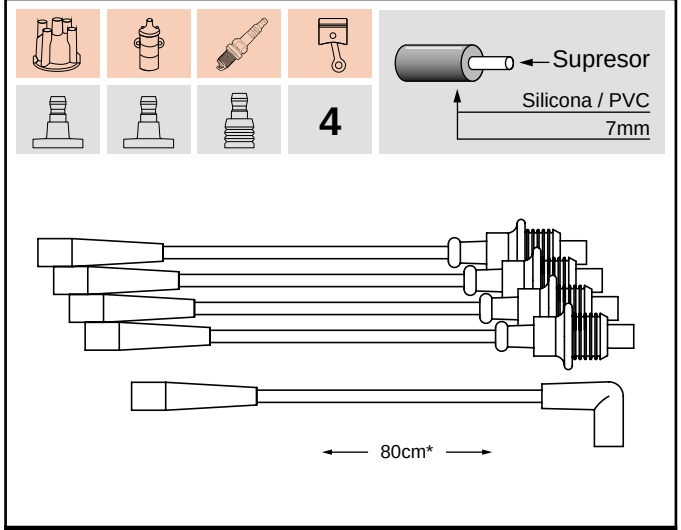

PEUGEOT			
205	1.9 8v GTI / CTI	92-97	XU9

SAE · PIN o M4 · DIN 8mm · PIN · SAE · DIN 7mm · PIN Mercedes · DIN 5mm

* Largo cable de bobina ±5cm

07-1791

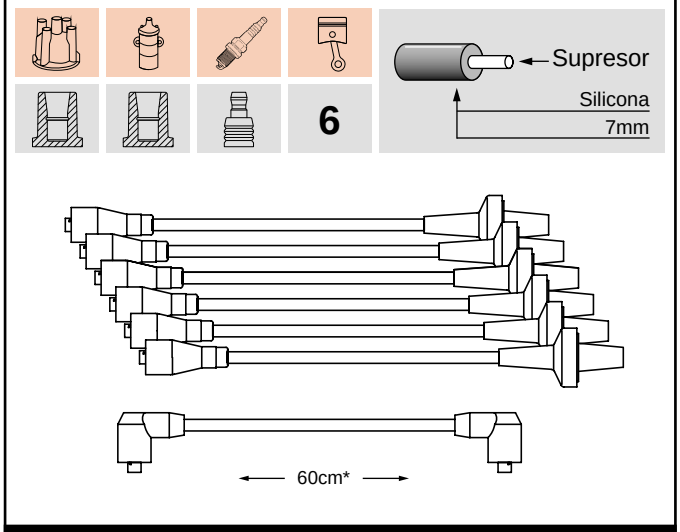

PEUGEOT

604	2.9 V6	83-87	PRV ZN3J

07-1794 / 07-33094

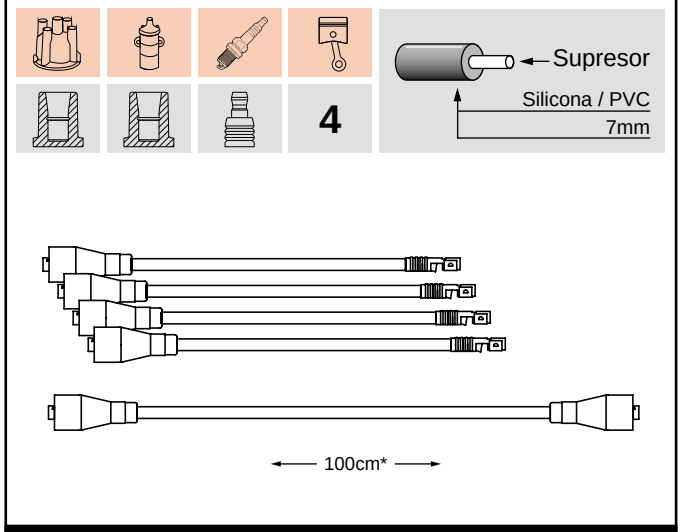

PEUGEOT

504	1.8 / 2.0	69-00	XN1 / XM7 / A

08-1758 / 08-33058

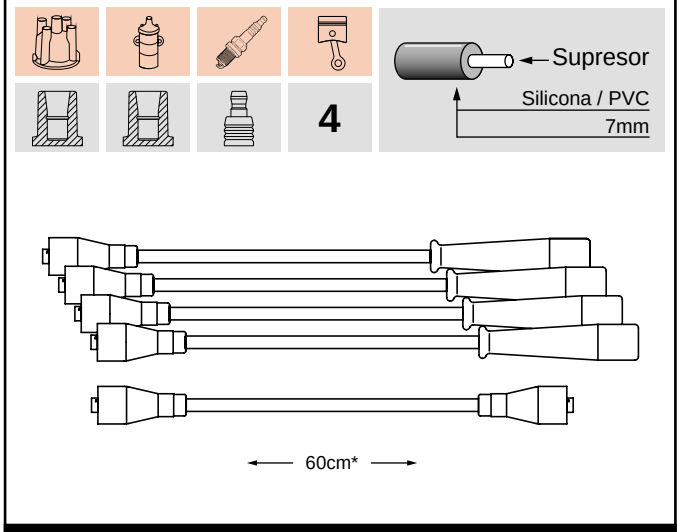

LADA

LAIKA	1,5	93-99

08-1759 / 08-33059

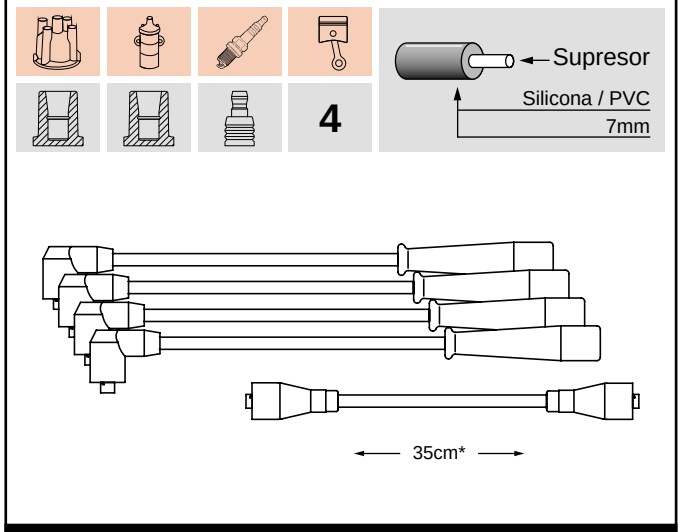

LADA

SAMARA	1,3	92-99

08-1760 / 08-33060

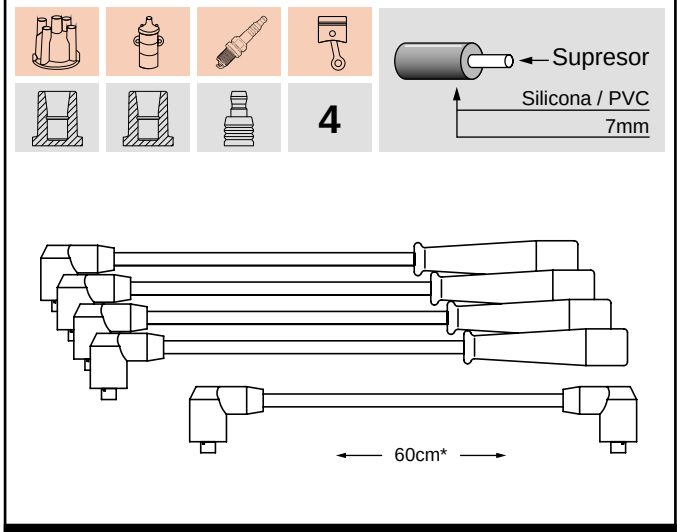

LADA

NIVA	1,7	91-02

08-1790 / 08-33090

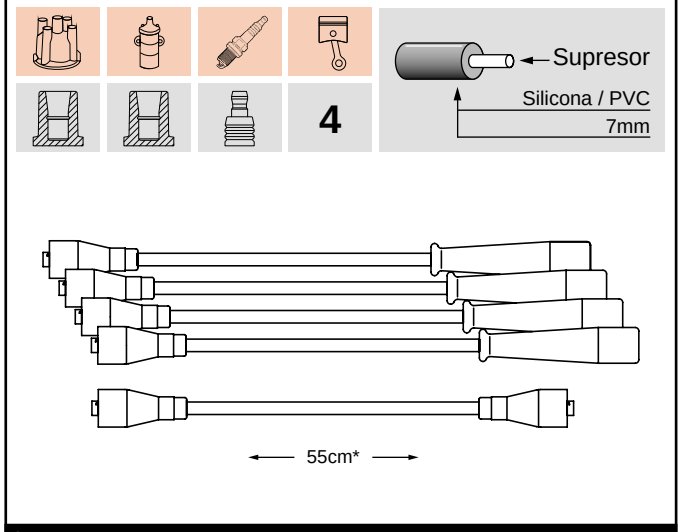

SIAM DI TELLA

1500	1.5	59-67

09-1706

4

Supresor
Silicona
7mm

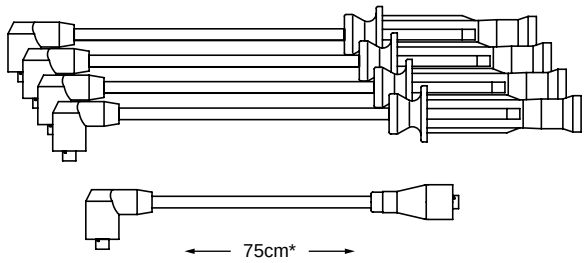

ROVER			
820	2.0 16v	91-94	20T4H

09-1708

4

Supresor
Silicona
7mm

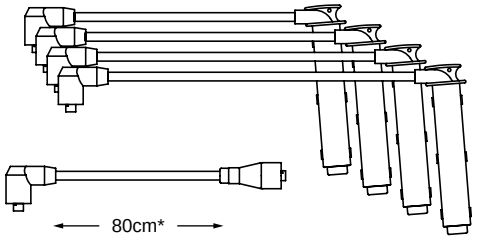

ROVER			
114	1.4 16v	92-96	14K4 DOHC
214	1.4 16v	92-96	14K4 DOHC
414	1.4 16v	92-96	14K4 DOHC

09-1709

4

Supresor
Silicona
7mm

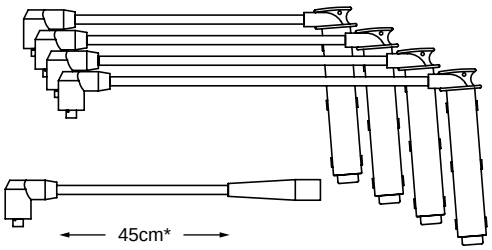

ROVER			
214	1.4 16v	96-00	14K4
216	1.6 16v	96-00	16K4
416	1.6 16v	96-00	16K4

09-1713

8

Supresor
Silicona
7mm

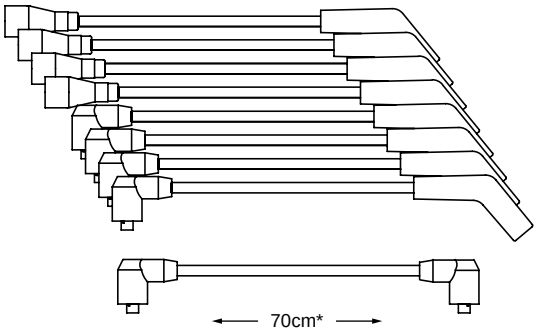

ROVER		
LAND ROVER DISCOVERY	3.9 V8	94-98

09-1714

4

Supresor
Silicona
7mm

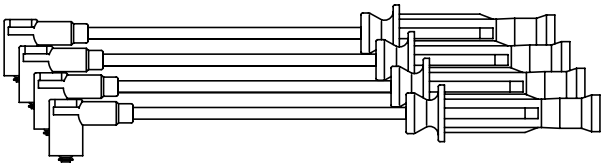

ROVER			
420	2.0 16v Si Lux FLH / STH	96-00	20T4H

09-1717

4

Supresor
Silicona
7mm

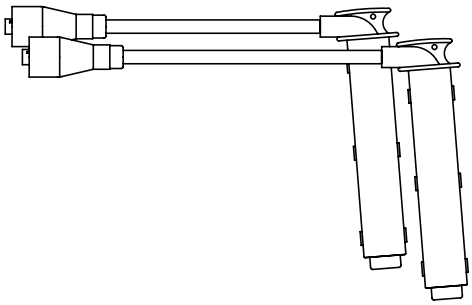

ROVER			
25	1.6 16v	00-03	16K4
45	1.8 16v	00-03	18K4

SAE · PIN o M4 · DIN 8mm · PIN · SAE · DIN 7mm · PIN Mercedes · DIN 5mm

* Largo cable de bobina ±5cm

10-1701

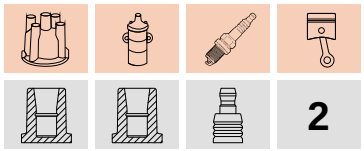

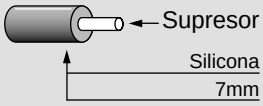

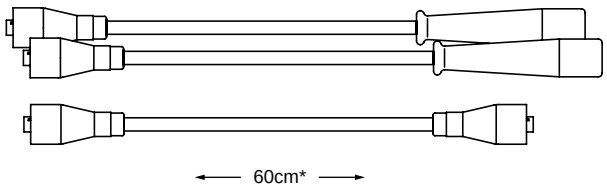

DAIHATSU			
MAX CUORE 550	0.5	76-86	AB10
55 WIDE	0.5 (2 Cilindros)	76-86	AB10

10-1704

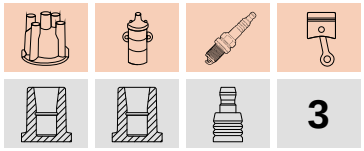

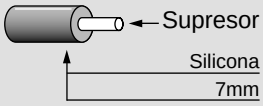

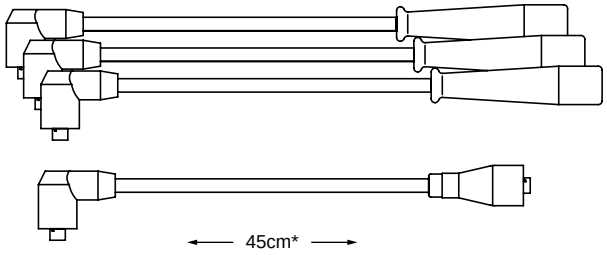

DAIHATSU			
CHARADE	0.8 (3 Cilindros)	77-83	CB-20

10-1706

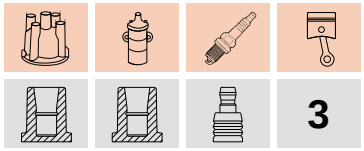

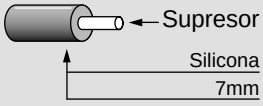

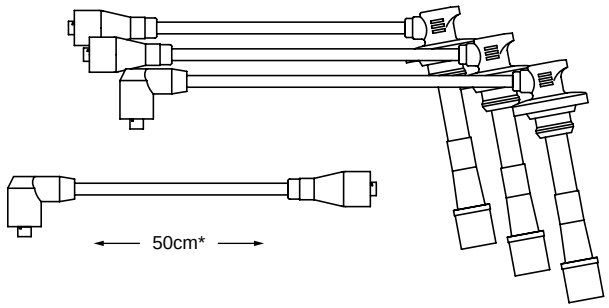

DAIHATSU		
CHARADE	1.0 12v Gtti (3 Cilindros TURBO)	87-97

10-1702

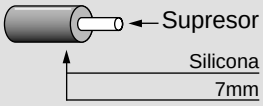

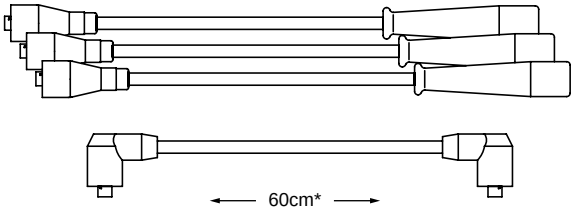

DAIHATSU			
CUORE 851	0.8 (3 Cilindros)	92-96	ED10 / ED20
CUORE 852	0.8 (3 Cilindros)	93-95	
DOMINO 850	0.8 (3 Cilindros)	86-88	
MIRA 850I	0.8 (3 Cilindros)	93-95	

10-1708

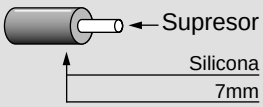

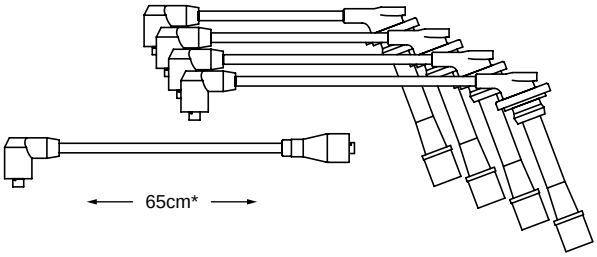

DAIHATSU			
CHARADE	1.3 / 1.5 16v	88-93	HCE G102
APPLAUSE	1.6 16v	90-97	HDE
ROCKY	2.0 16v	90-94	

10-1709

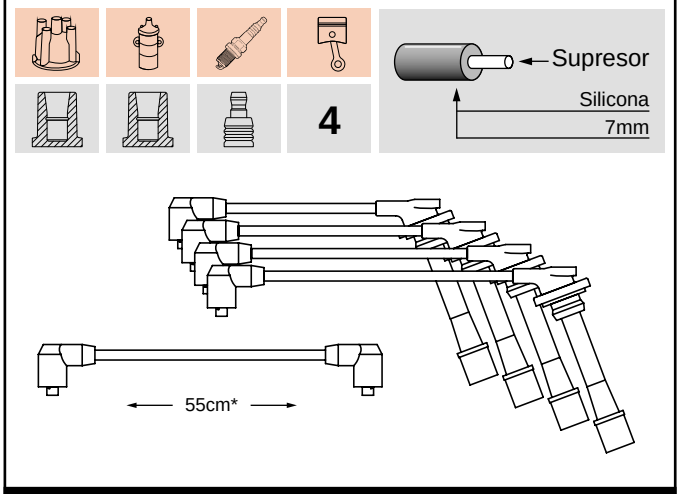

DAIHATSU			
FEROZA	1.6 16v	89-99	HDC / HDE
SPORTRACK	1.6 16v	89-99	HDC / HDE

10-1712

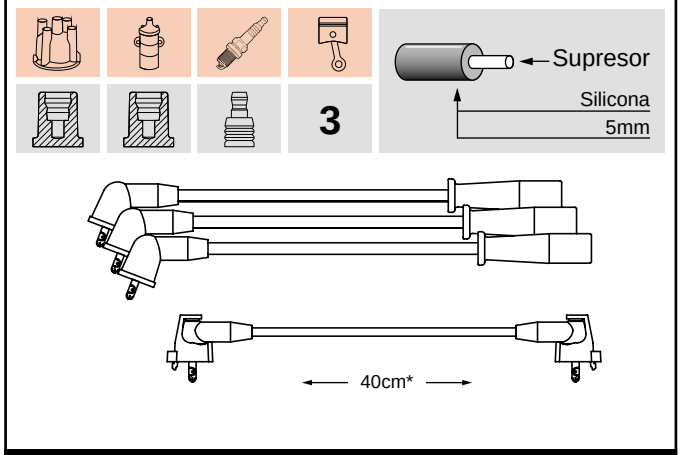

DAIHATSU			
CUORE 850	0.8 (3 Cilindros)	95-99	
MIRA 850I	0.8 (3 Cilindros)	85-94	ED10 - MK III
MOVE 850I	0.8 (3 Cilindros)	94-02	ED20 MPV

11-1700

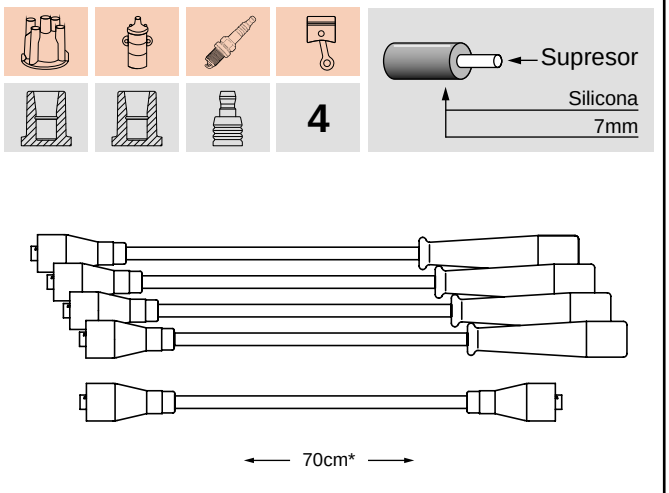

DATSUN			
120 A	1.2	70-85	

11-1701

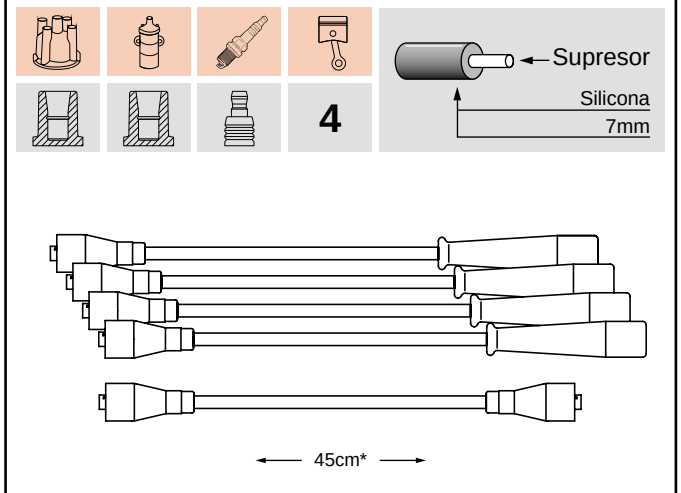

DATSUN			
180 SX	2	72-85	L18E

11-1702

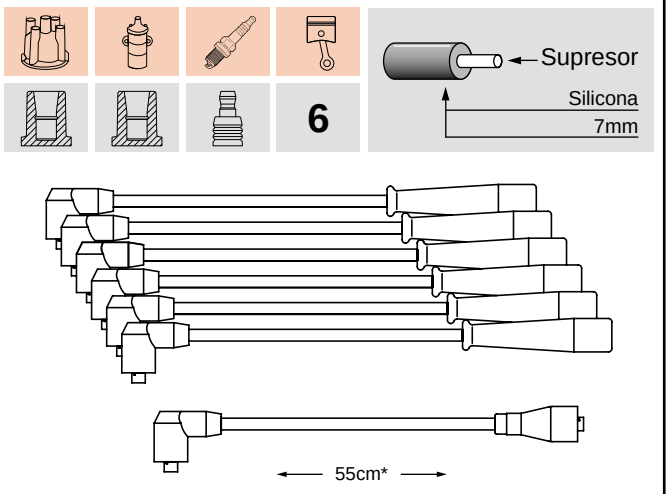

DATSUN			
200 L	2	78-85	

11-1703

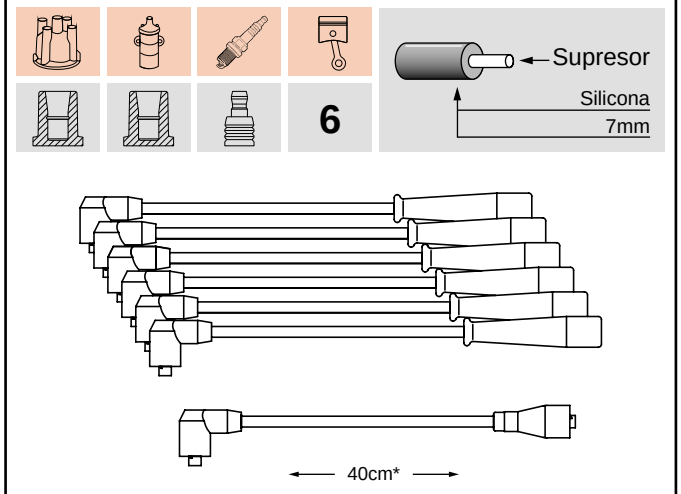

DATSUN			
280 ZX	2.8	78-85	L28E

SAE · PIN o M4 · DIN 8mm · PIN · SAE · DIN 7mm · PIN Mercedes · DIN 5mm

* Largo cable de bobina ±5cm

12-1701

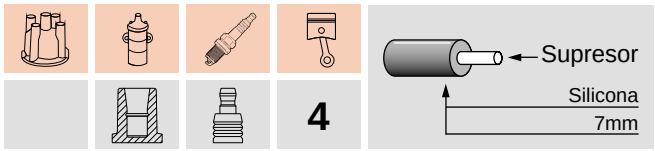

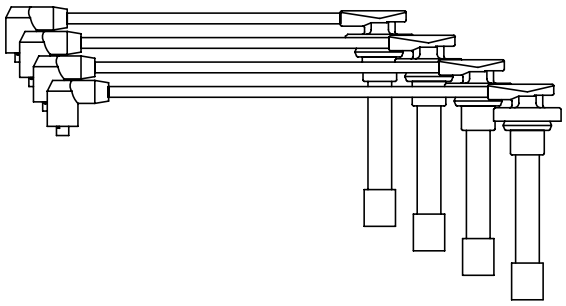

HONDA			
CIVIC	1.6 16v	92-92	D15B3
CIVIC	1.6 16v CRX del Sol - DOHC V-Tec	92-95	B16A2 / D16A9
CIVIC	1.6 16v DOHC V-Tec	92-00	B16A2
CIVIC	1.6 16v Si DOHC	92-95	D16A9
ACCORD	2.0 16v SOHC	90-93	F20A5
ACCORD	2.2 16v	94-98	F22A
ROVER			
216	1.6 16v	91-94	D16A9 Honda DOHC

12-1704

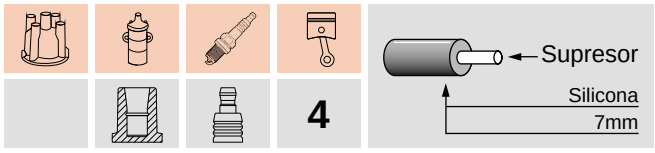

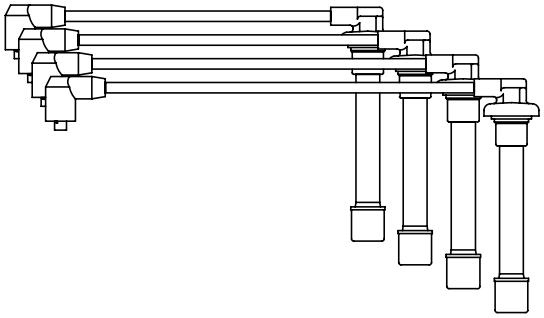

HONDA			
ACCORD	2.3 16v SOHC V-Tec	98-02	F23A
CIVIC	1.5 16v SOHC	92-95	D15B7
CIVIC	1.6 16v SOCH	96-99	D16Y7
CIVIC	1.6 16v SOHC V-Tec	92-95	D16Z6
CIVIC	1.6 16v SOHC V-Tec	96-99	D16Y8
ROVER			
416	1.6 16v	92-96	D16 Honda SOHC

11-1704

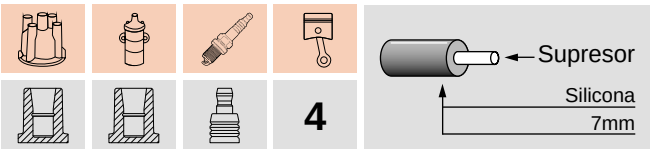

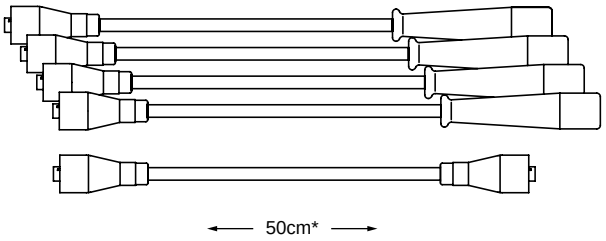

DATSUN			
BLUE BIRD	1.8 GL	80-84	L16 L18

12-1703

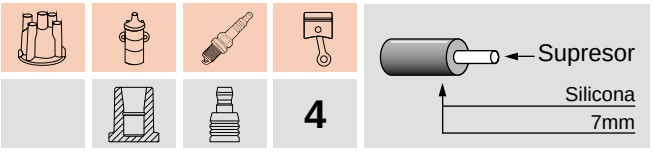

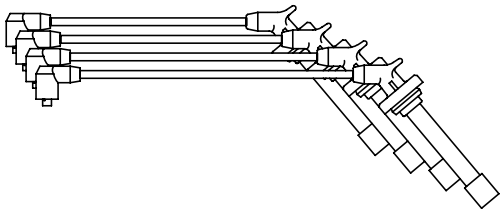

HONDA			
PRELUDE V	2.2 16v Vti DOHC V-Tec	97-00	H22A5
PRELUDE IV	2.2 DOHC V-Tec	92-96	H22A1
PRELUDE IV	2.3 16v DOHC	91-96	H23A2
ROVER			
623	2.3 16v	95-98	H23 Honda DOHC

12-1710

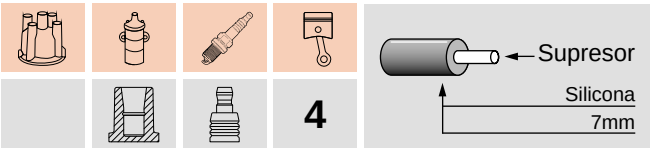

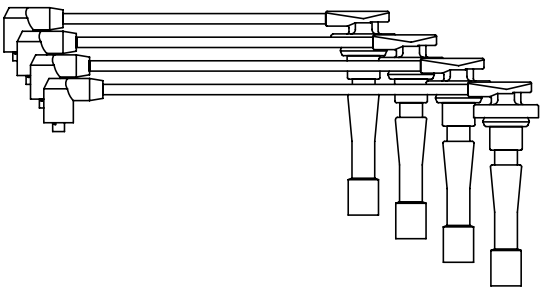

HONDA			
CR-V	2.0 16v	97-01	B20B3
INTEGRA	1.8 16v	97-01	B18

12-1711

6

Supresor
Silicona
7mm

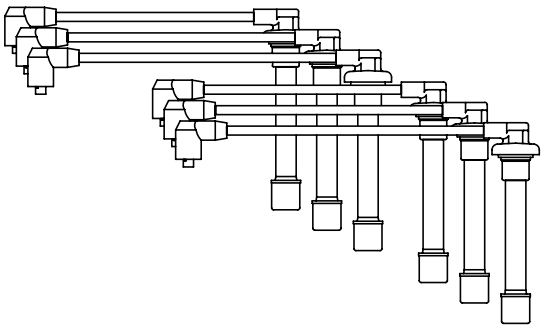

HONDA			
ACCORD	3.0 V6	98-01	J30A1

12-1715

4

Supresor
Silicona
7mm

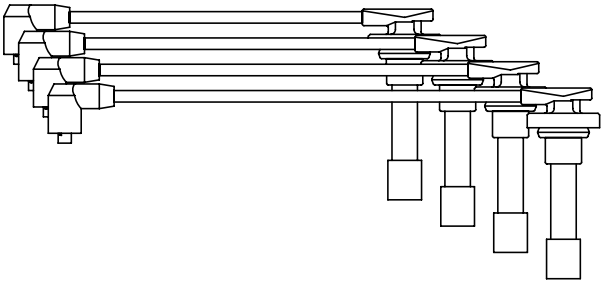

HONDA			
ACCORD	2.2 16v SOHC	90-93	F22A
ROVER			
620	2.0 16v Si	95-98	F20A Honda SOHC

13-1701

4

Supresor
Silicona
7mm

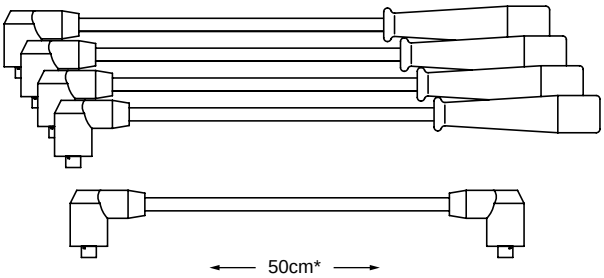

MAZDA			
323	1.6 16v	89-94	B6

13-1702

4

Supresor
Silicona
7mm

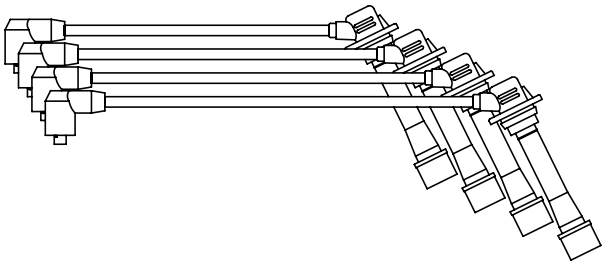

KIA			
SEPHIA	1.8 16v GTX	94-98	
MAZDA			
323F	1.6 16v	90-01	DOHC B6

13-1703

4

Supresor
Silicona
7mm

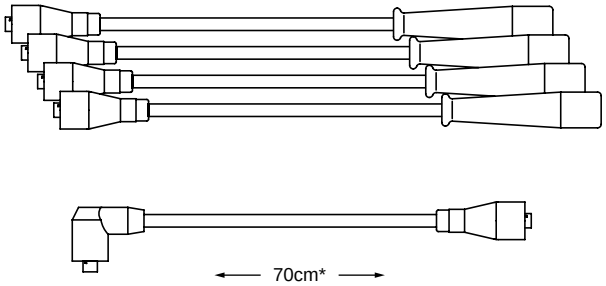

MAZDA			
626	2.0 12v Station Wagon	92-97	F2

13-1705

6

Supresor
Silicona
7mm

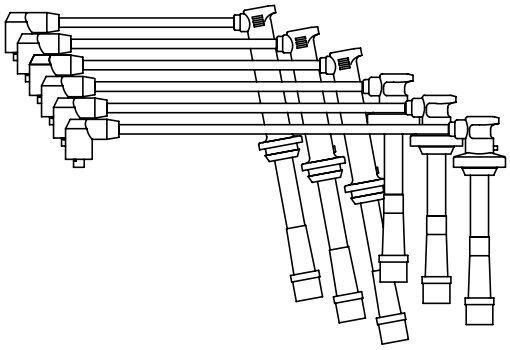

MAZDA			
MX3	1.8 V6 24v	91-94	K 819/838

SAE · PIN o M4 · DIN 8mm · PIN · SAE · DIN 7mm · PIN Mercedes · DIN 5mm

* Largo cable de bobina ±5cm

13-1706

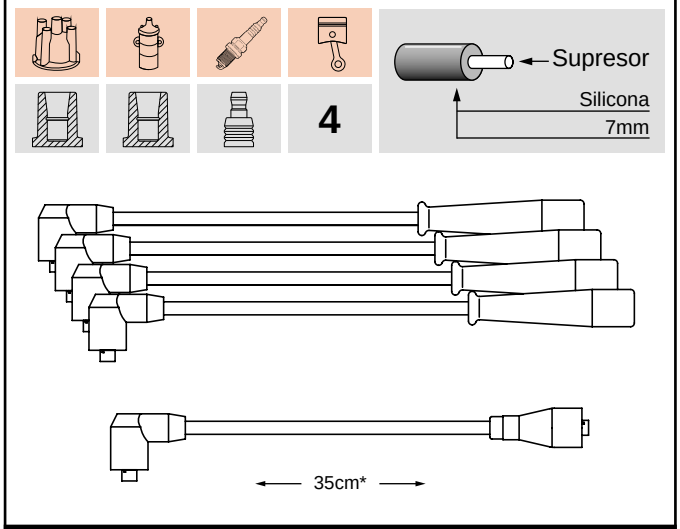

MAZDA			
B 2000 / 2200 / 2600	Pick Up	85-93	

13-1707

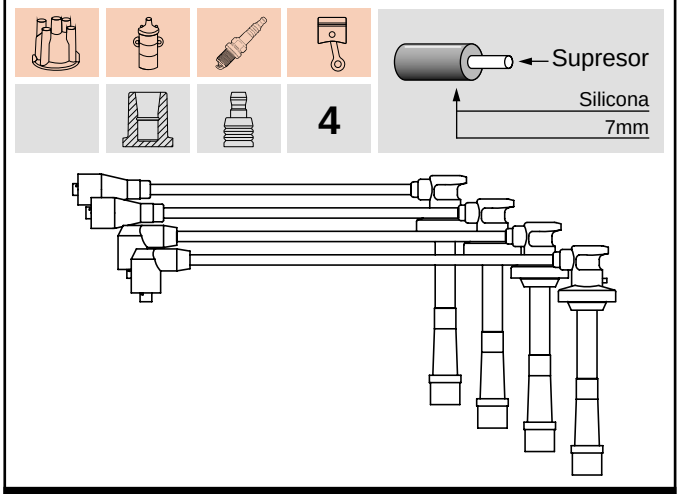

MAZDA			
626	2.0 16v GLX	91-97	FS DOHC
MX6	2.0 16v	91-97	FS DOHC

13-1708

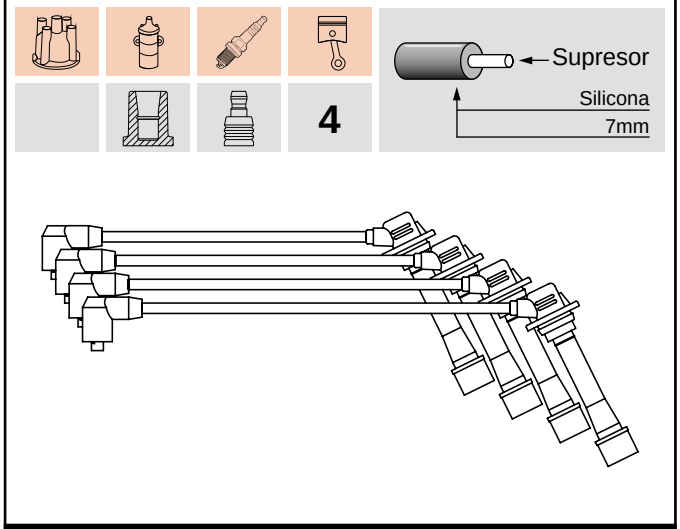

MAZDA			
MX5 MIATA	1.6 / 1.8 16v	94-00	BPF 1/BP-ZE

13-1709

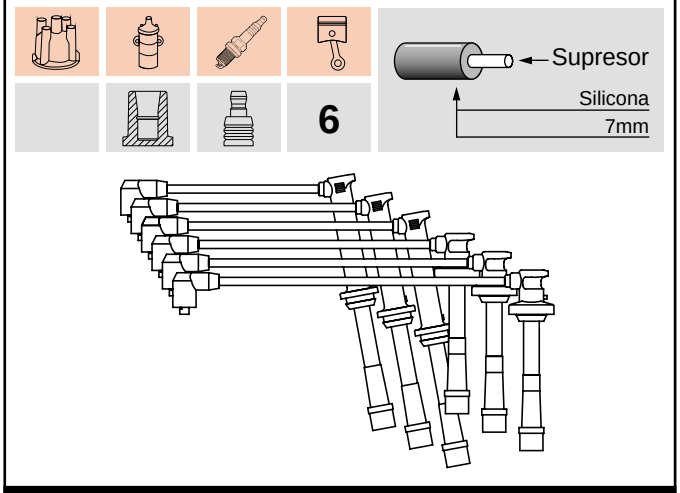

MAZDA			
MX6	2.5 V6 24v	94-00	KL
626	2.5 V6 24v GLX	91-97	KL

13-1710

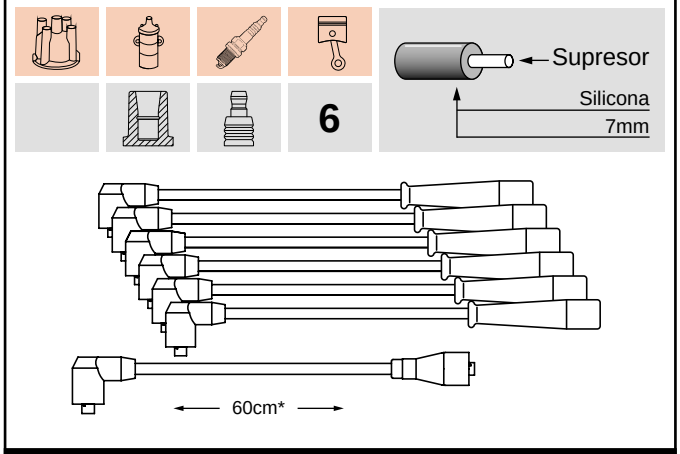

MAZDA			
MPV	3.0 V6	94-98	G63
MPV	3.0 V6	90-94	JE
929 III	3.0 V6	87-92	JE

13-1712

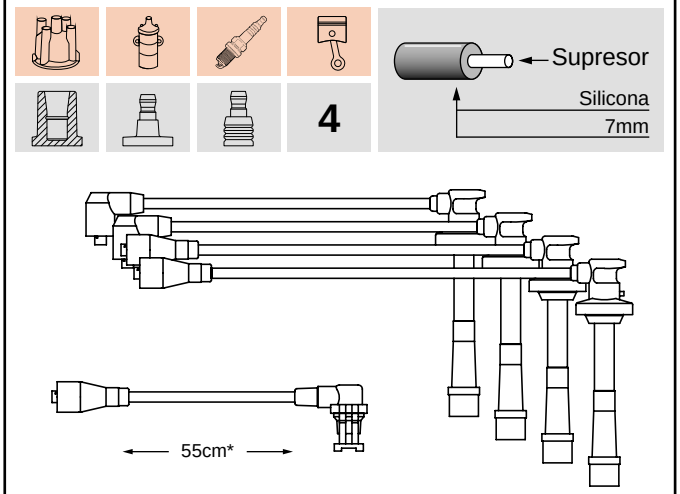

MAZDA			
626 Americano	2.0 16v	91-00	

13-1715

4

Supresor
Silicona
7mm

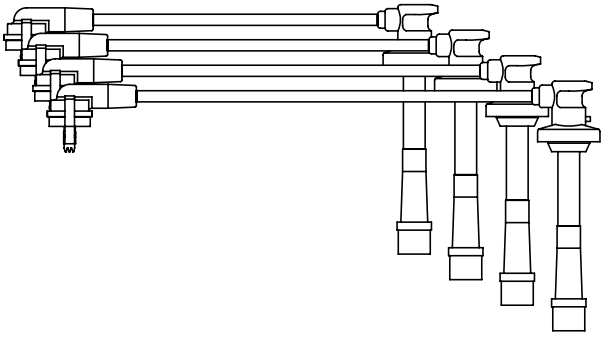

MAZDA			
626	2.0 16v (Con Bobina FORD)	99-03	DOHC

13-1718

4

Supresor
Silicona
7mm

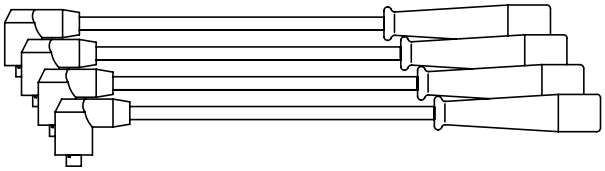

MAZDA			
121	1.3 16v	92-99	B3

13-1723

4

Supresor
Silicona
7mm

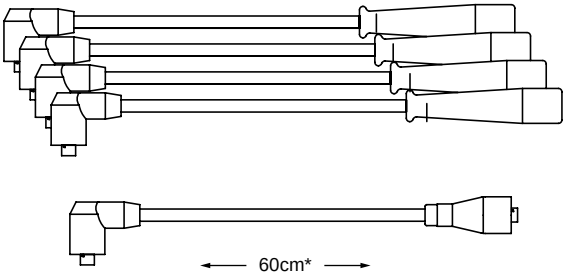

MAZDA			
RX-7	1.2	79-82	12AN2
B 1600 / 1800	1.6 / 1.8 Pick Up	79-82	

13-1724

4

Supresor
Silicona
7mm

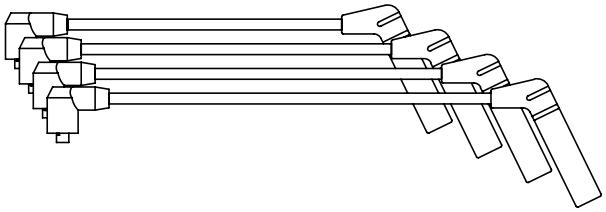

MAZDA			
RX-7	1.3 Rotativo	89-94	Wankel Motor - RE 13B

14-1701

4

Supresor
Silicona
7mm

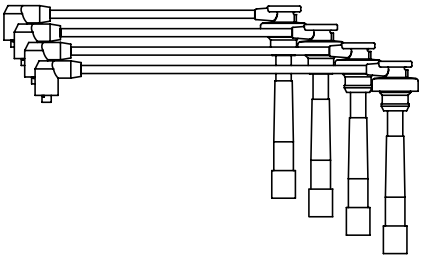

MITSUBISHI			
COLT	1.6 16v	92-97	4G92
LANCER	1.6 16v	92-97	4G92
MIRAGE	1.6 / 1.8 16v	92-97	4G92 / 4G93
SPACE WAGON	1.8 / 2.0 16v	92-97	4G93 / 4G63

14-1706

4

Supresor
Silicona
7mm

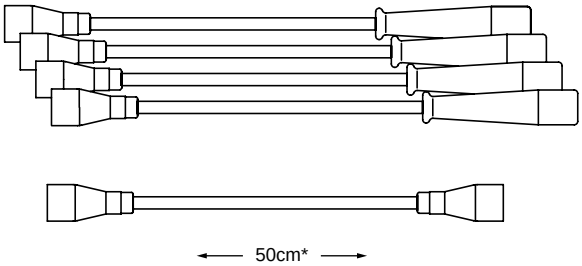

MITSUBISHI			
LANCER	1.6 GSR	79-83	4G32

SAE PIN o M4 DIN 8mm PIN SAE DIN 7mm PIN Mercedes DIN 5mm

* Largo cable de bobina ±5cm

14-1713

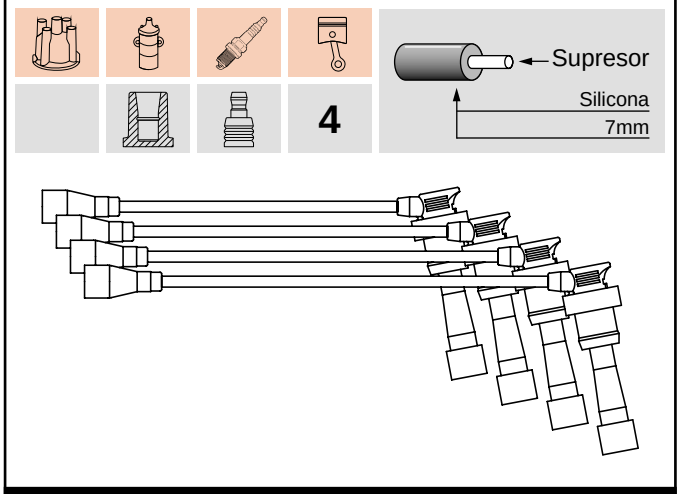

MITSUBISHI			
COLT	1.8 16v GTi	92-96	4G93
LANCER	1.8 16v GTi	92-96	4G93

14-1714

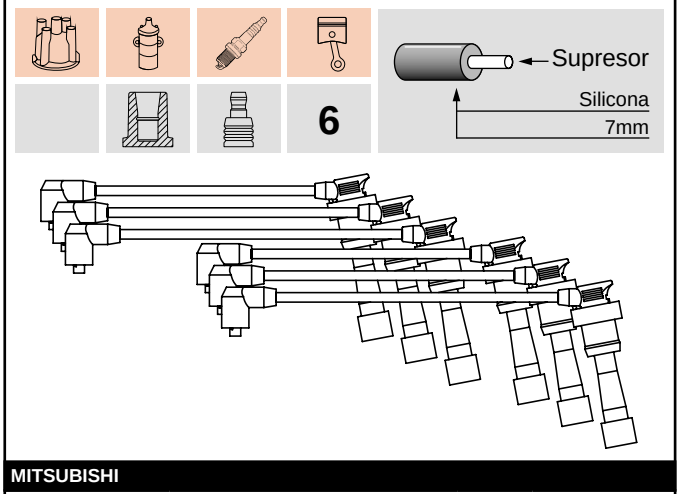

MITSUBISHI			
GALANT	2.5 V6 24v	93-97	6A12
SIGMA	3.0 V6 24v	91-96	6G72
3000 GT	3.0 V6 24v	92-98	6G72/DOHC

14-1716

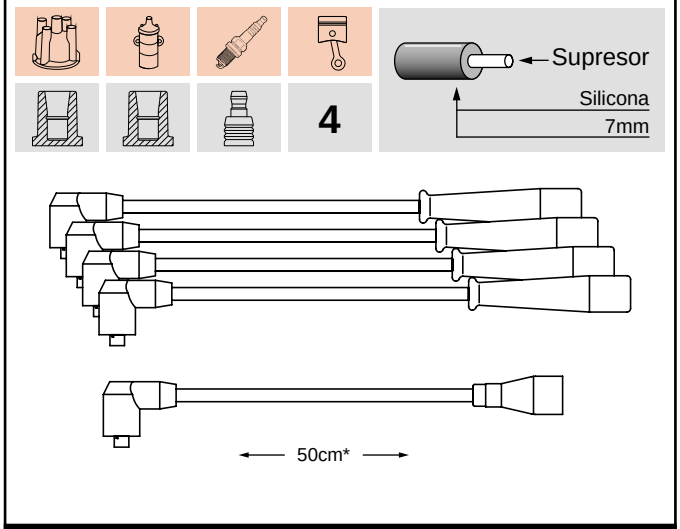

MITSUBISHI			
SAPPORO	1.6 GL	79-82	4G32

14-1717

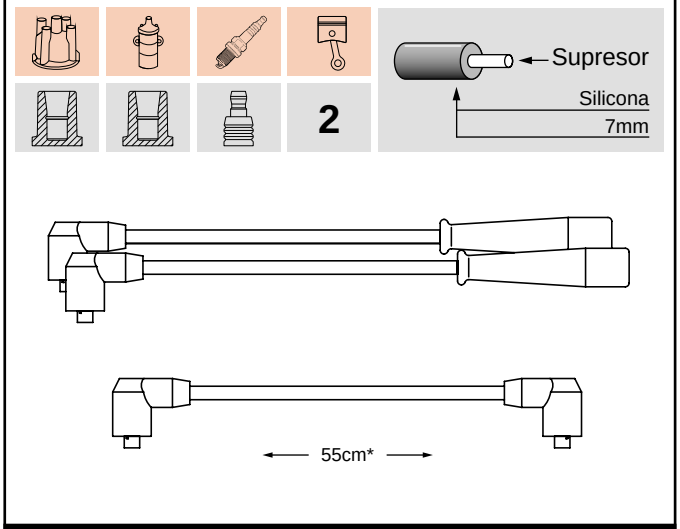

MITSUBISHI			
L100	0.5	80-81	

14-1718

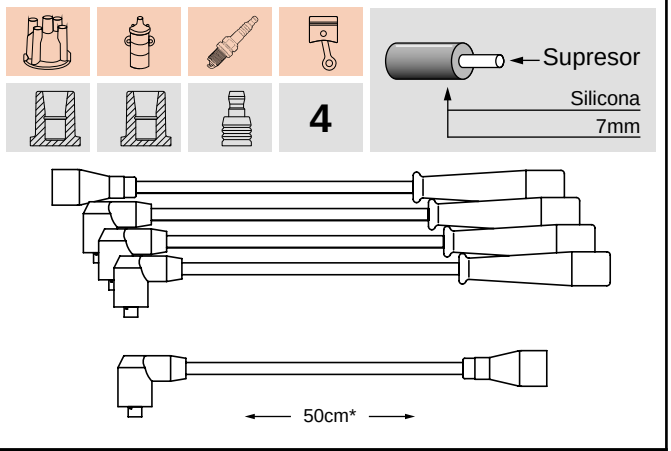

MITSUBISHI			
SAPPORO	2.0 GL / GLS / GSR	79-84	4G52 / 4G63
L200 PICK UP	1.2	79-82	4G32
L300 VAN	1.4	79-82	4G33

14-1719

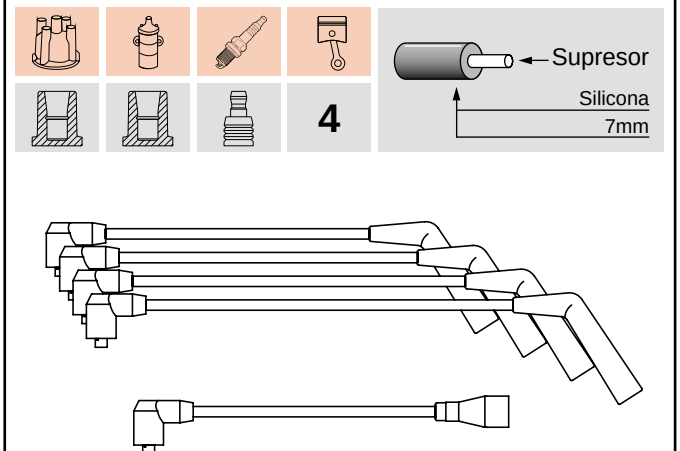

MITSUBISHI			
MONTERO	2.6	89-92	4G54

14-1721

4

Supresor
Silicona
5mm

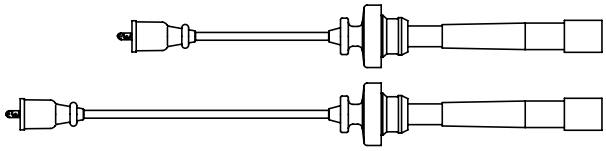

MITSUBISHI			
COLT	1.6 16v	97-01	4G92 (NEW)
GALANT	2.0 16v	97-01	4G63
LANCER	1.6 16v	97-01	4G92 (NEW)
MONTERO	1.8 16v	97-01	4G93
SPACE WAGON	2.4 16v (Chasis N84)	98-01	4G64

14-1723

6

Supresor
Silicona
5mm

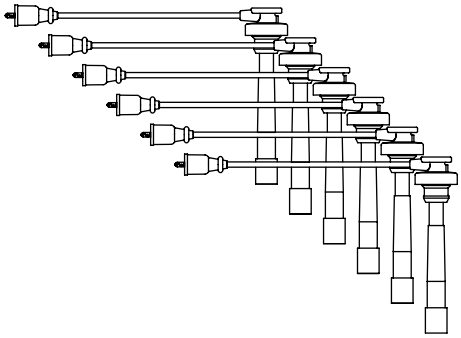

MITSUBISHI			
MONTERO	3.0 / 3.5 V6	92-00	6G72 / 6G74

14-1724

6

Supresor
Silicona
5mm

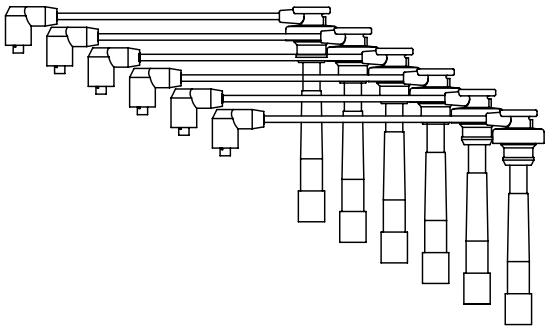

MITSUBISHI			
NATIVA	3.0 V6	98-02	6G72

15-1700

4

Cobre
Silicona
7mm

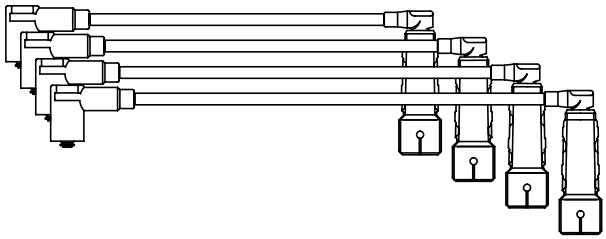

ALFA ROMEO			
33	1.7 8v	93-97	AR 307.36 / 7
33	1.5 8v	90-94	AR 307.36 / 7
33	1.4 8v IE IMOLA	92-94	AR 307.36 / 7

15-1703

4

Supresor
Silicona
7mm

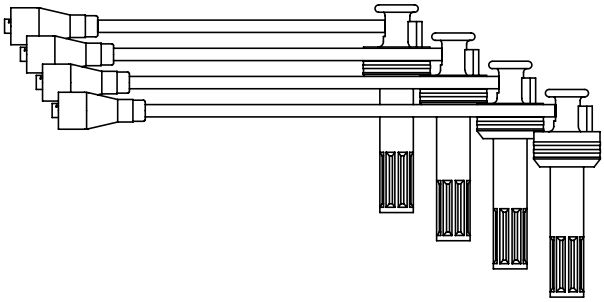

ALFA ROMEO			
155	2.0 16v Q4 TURBO	92-96	AR 67.203

15-1704

4

Cobre
Silicona
7mm

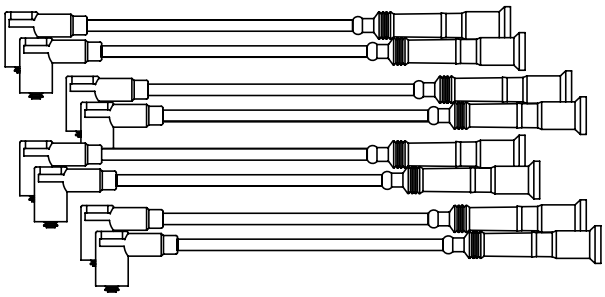

ALFA ROMEO			
155	1.8 / 2.0 Twin Spark	92-96	AR 67.101/2/6-201/2/4 -402

SAE · PIN o M4 · DIN 8mm · PIN · SAE · DIN 7mm · PIN Mercedes · DIN 5mm

* Largo cable de bobina ±5cm

15-1705

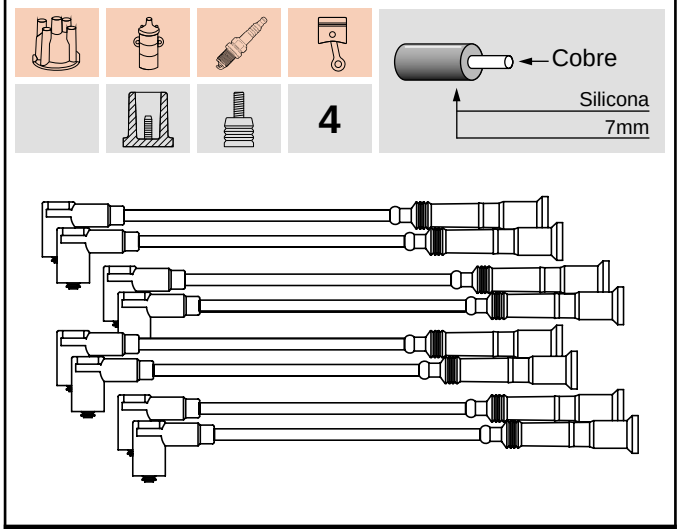

ALFA ROMEO			
164	2.0 FL Twin Spark	92-98	AR 64.103

15-1706

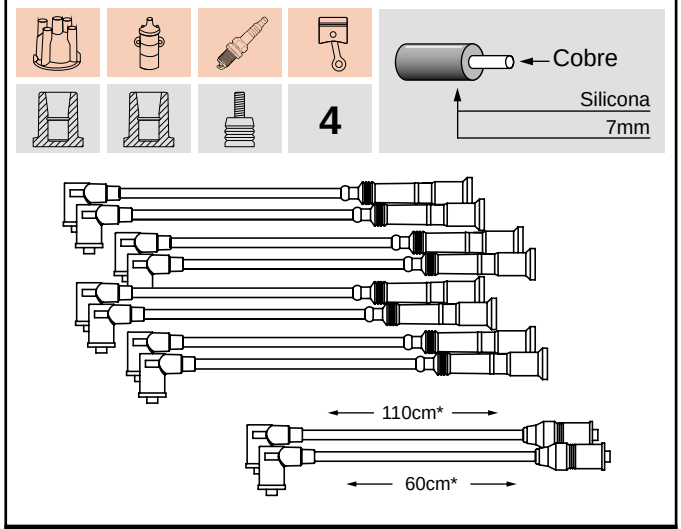

ALFA ROMEO			
164	2.0 Twin Spark	87-92	AR 06420

15-1709

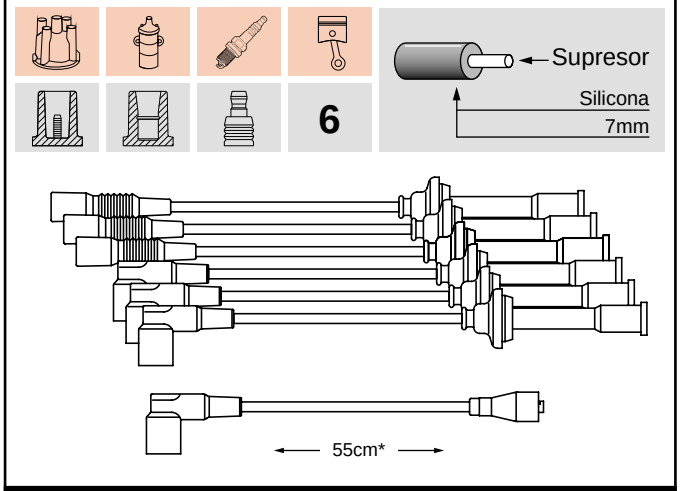

ALFA ROMEO			
164	3.0 V6 12v IE	87-92	AR 64.301 / 3
164	2.0 V6 12v TB TURBO	90-97	AR 64102

15-1710

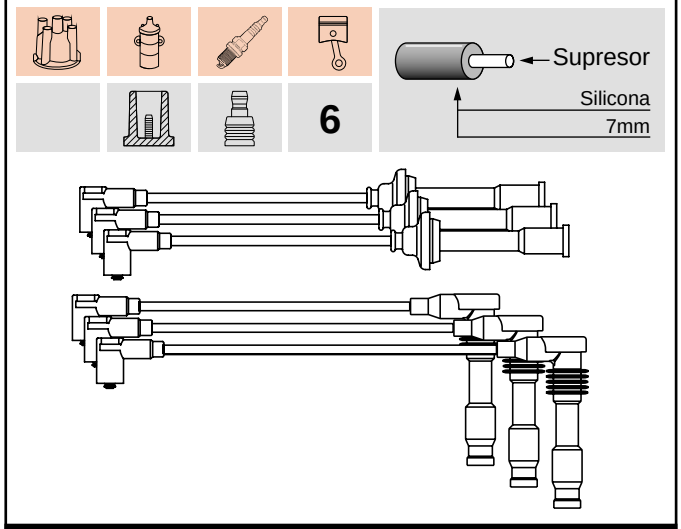

ALFA ROMEO			
164	3.0 V6 12v FL / SUPER	93-98	AR 64.305

15-1711

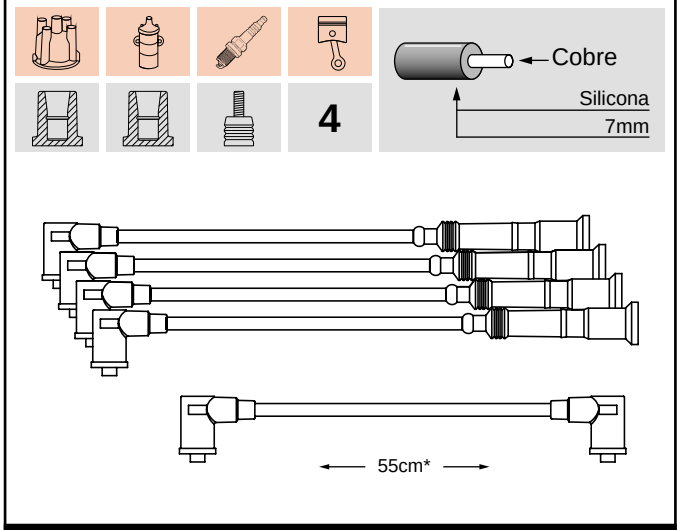

ALFA ROMEO			
33	1.7 16v IE	92-96	AR 307.47

15-1712

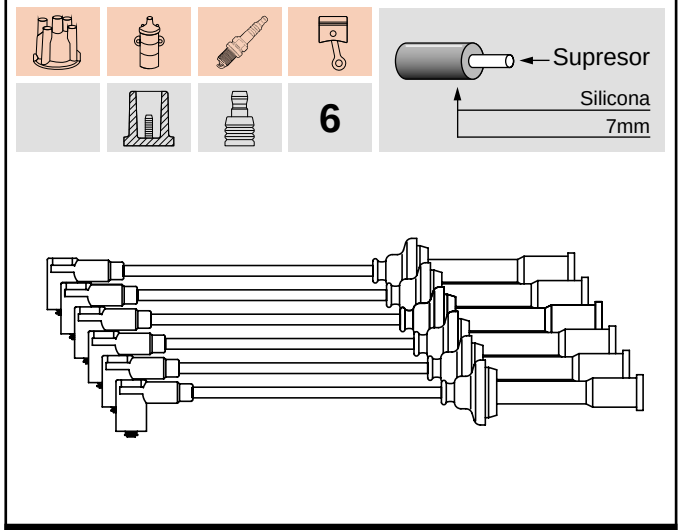

ALFA ROMEO			
155	2.5 V6	92-96	AR 67.301 / 303

16-1701

4

Supresor
Silicona
7mm

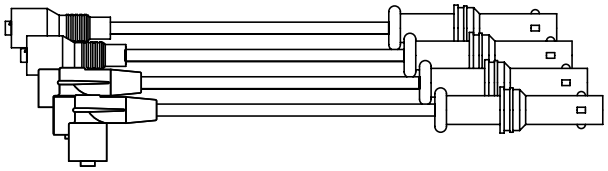

SUBARU			
IMPREZA	1.6/1.8/2.0 GL 4WD/2WD	92-97	EJ16 / 18 / 20
LEGACY	2.0 / 2.2	94-99	EJ20 / 22 EMPI

16-1702

3

Supresor
Silicona
7mm

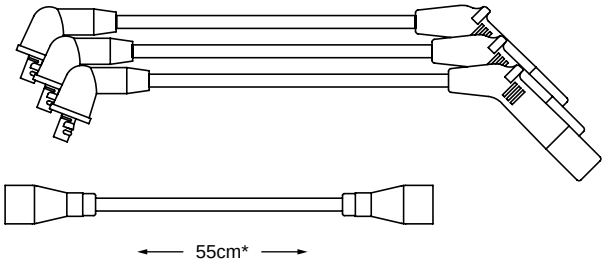

SUBARU			
JUSTI	1.2 9v J12 4WD	90-95	J12

16-1704

4

Supresor
Silicona
7mm

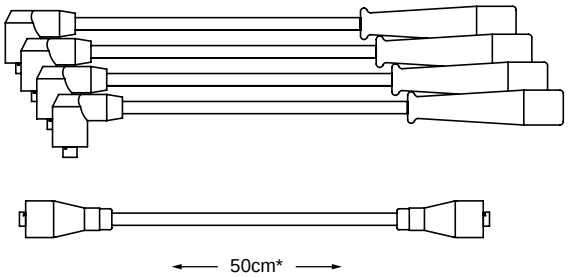

SUBARU			
COUPE	1.3 / 1.6 / 1.8	80-81	EA61 / 71 / 82
HATCH BACK	1.3 / 1.6 / 1.8	80-81	EA61 / 71 / 82

16-1705

2

Supresor
Silicona
7mm

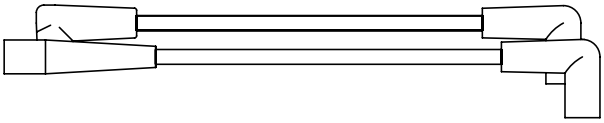

SUBARU			
K87L FURGON	0.8	80-81	
TRACK	0.6	80-81	

16-1706

4

Supresor
Silicona
7mm

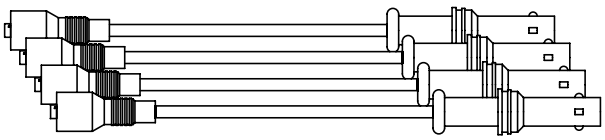

SUBARU			
LEGACY	2.0 / 2.2	90-94	EJ20 / 22 EMPI

16-1707

4

Supresor
Silicona
7mm

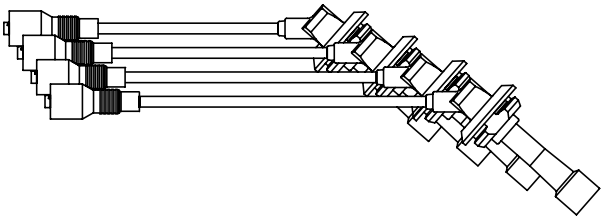

SUBARU			
IMPREZA	2.0 GT TURBO	96-98	EJ20G

SAE · PIN o M4 · DIN 8mm · PIN · SAE · DIN 7mm · PIN Mercedes · DIN 5mm

* Largo cable de bobina ±5cm

16-1708

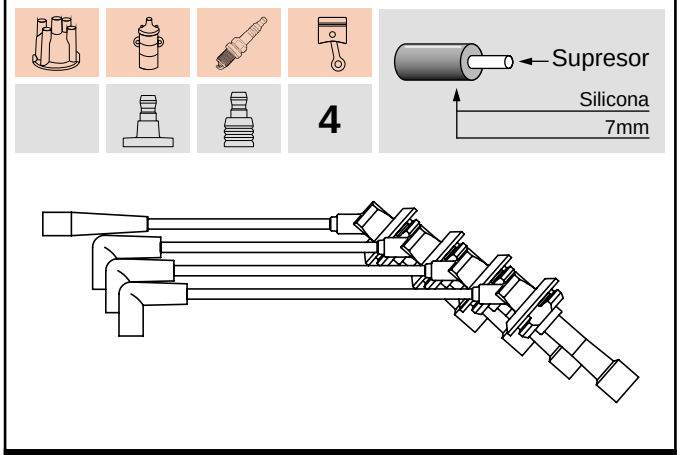

SUBARU			
FORESTER	2.0 TURBO	98-05	EJ205G
IMPREZA	2.0 GT TURBO	98-05	EJ205G
OUTBACK	2.5 4WD	98-05	EJ205G

16-1709

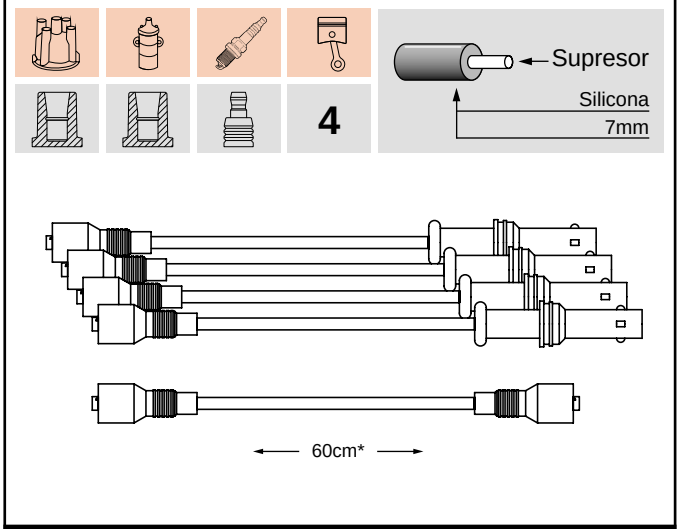

SUBARU			
LEGACY	1.6 / 1.8	90-94	EJ18A

16-1711

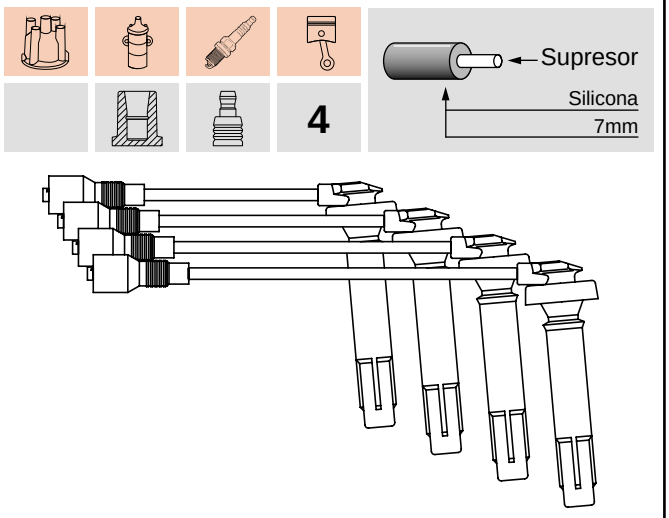

SUBARU			
FORESTER	2.0 16v	98-02	EJ20

16-1712

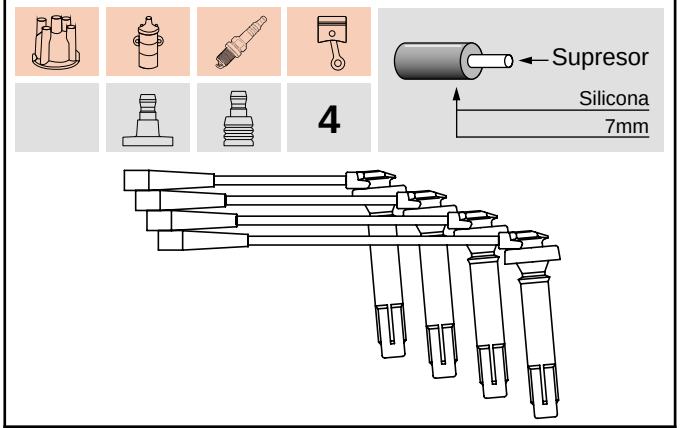

SUBARU			
FORESTER	2.0 16v	02-Act.	EJ201
IMPREZA	2.0 16v	00-Act.	EJ20
LEGACY III Station Wagon	2.0 / 2.5 16v	98-Act.	EJ20 / EJ25
OUTBACK	2.5 16v	00-Act.	EJ251

17-1701

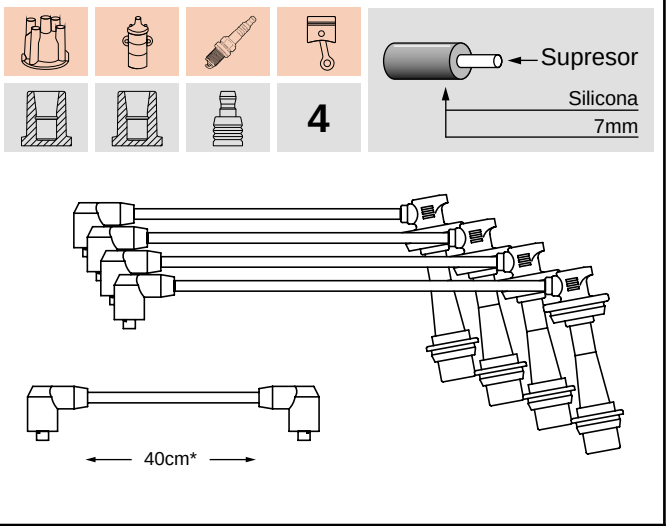

SUZUKI			
SWIFT	1.3 16v GTi	89-94	G13B (DOHC)

17-1702

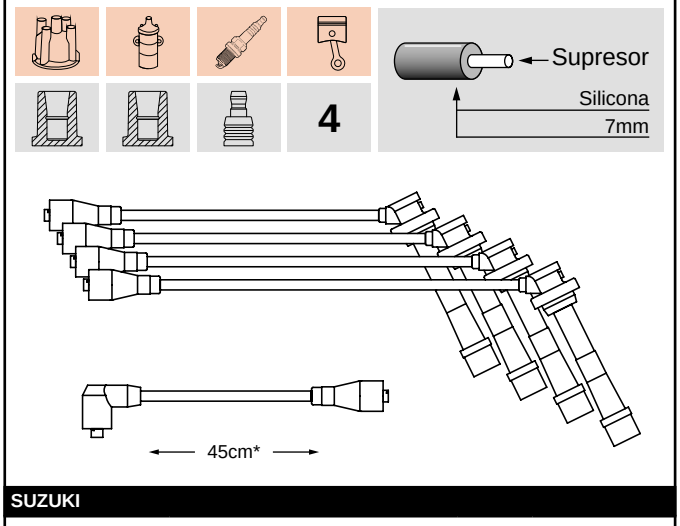

SUZUKI			
SWIFT	1.6 16v GLX (4 puertas)	90-96	G16B
BALENO	1.6 16v	95-00	G16B

17-1703

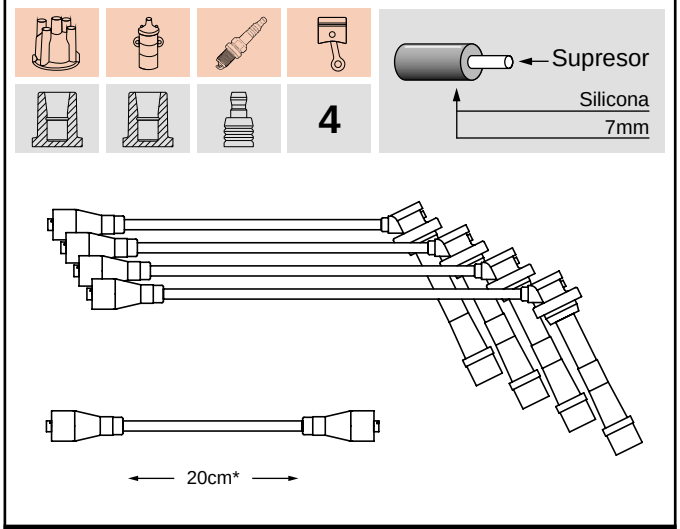

SUZUKI			
VITARA SIDEKICK	1.6 16v (5 puertas)	92-98	G16B

17-1704

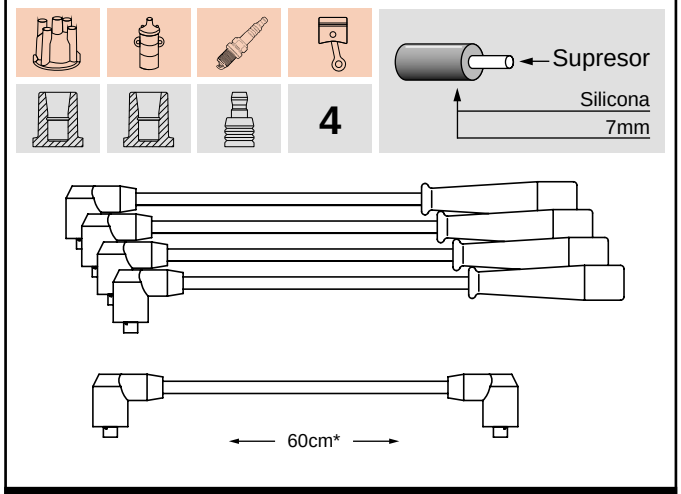

SUZUKI			
SWIFT	1.3 8v (4 puertas)	90-96	G16A
VITARA	1.6 8v (3 puertas) (Typ 1/2/3)	90-98	G16A

17-1705

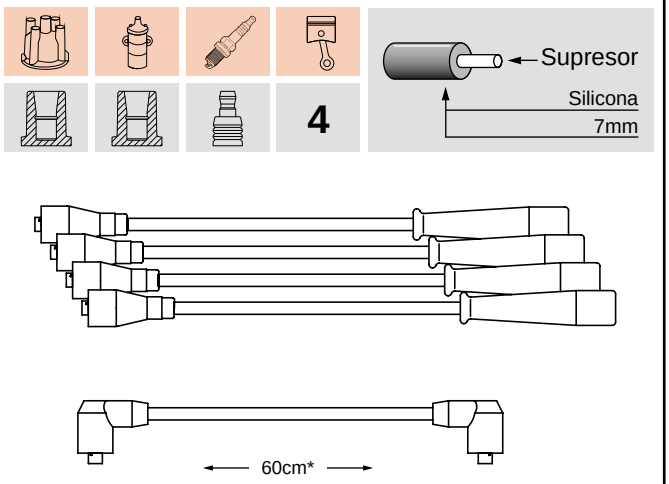

SUZUKI			
JEEP MARUTI	0.8	94-02	

17-1706

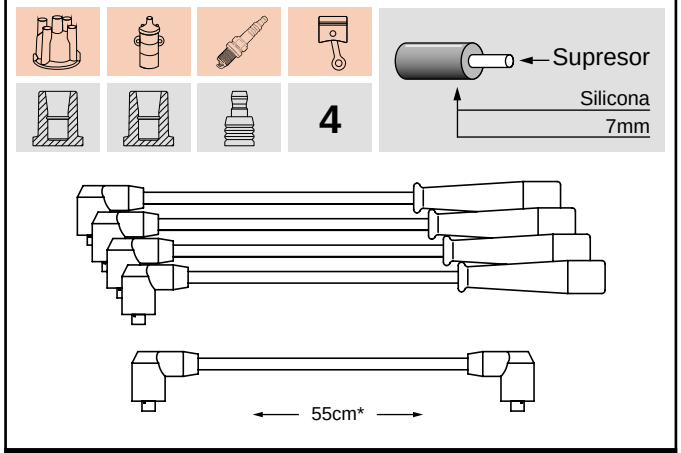

SUZUKI			
ALTO	1.0	94-98	G10B (OHC)
SJ 410	1.0	82-90	F10A
SJ 413	1.3	85-96	G13A / G13A

17-1707

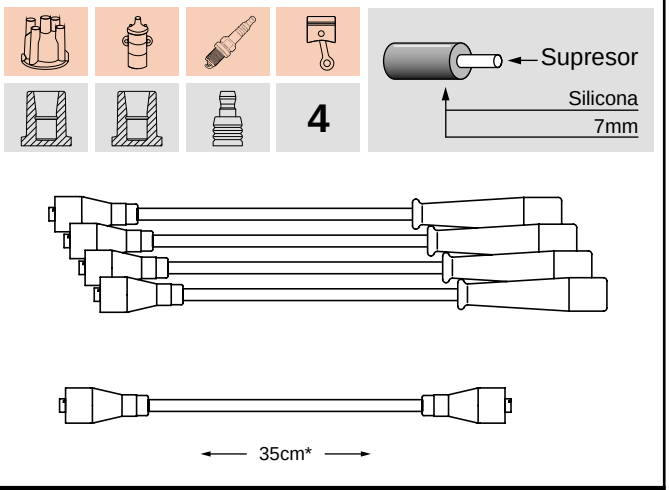

SUZUKI			
SAMURAI	1.3	91-99	G13BA
SJ 413	1.3	94-96	G13BA

17-1708

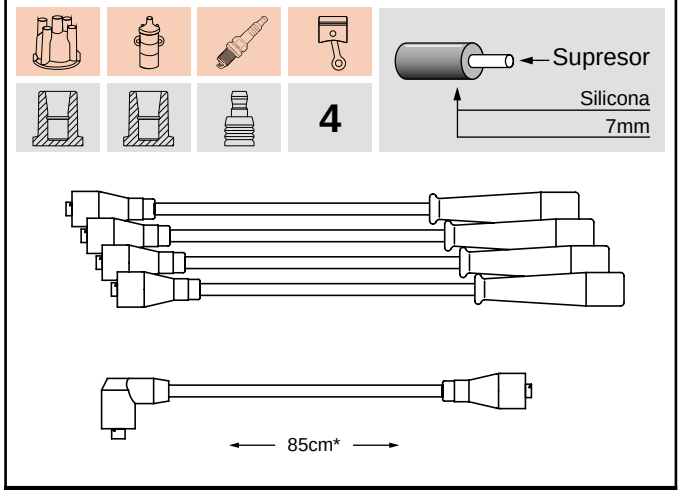

SUZUKI			
CARRY ST 90	0.8	79-85	F8A
CARRY SUPER	1.0 (SK 410)	90-96	F10A

SAE · PIN o M4 · DIN 8mm · PIN · SAE · DIN 7mm · PIN Mercedes · DIN 5mm

* Largo cable de bobina ±5cm

17-1709

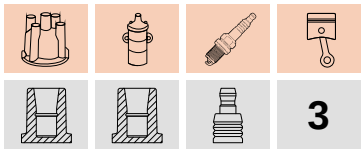

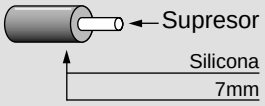

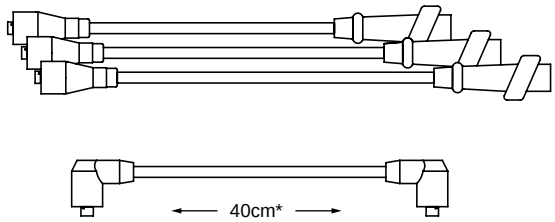

SUZUKI			
SWIFT	1.0 GL (3 cilindros)	95-00	G10A

17-1712

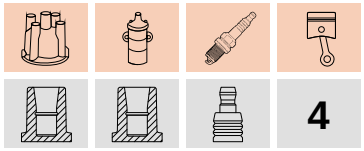

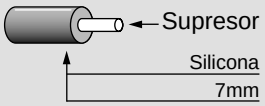

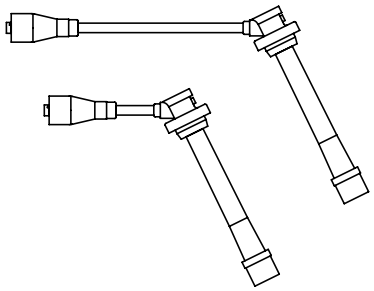

SUZUKI			
SWIFT	1.5 Vvt	07-12	

18-1703

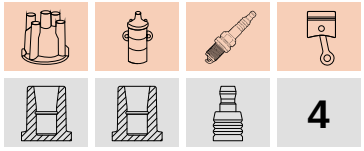

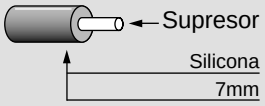

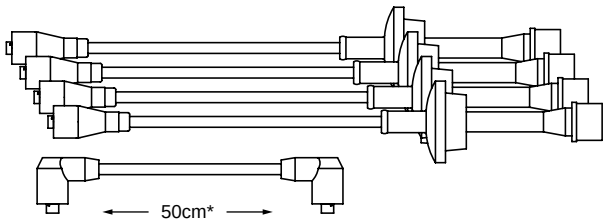

DAIHATSU			
CHARMANT	1.6 8v	80-84	2T
TOYOTA			
CARINA	1.6 8v	70-83	2T/3T
CELICA	1.6 8v ST	70-83	2T/3T
CORONA	1.6 8v	70-83	2T/3T

17-1711

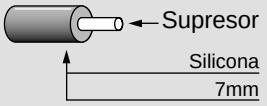

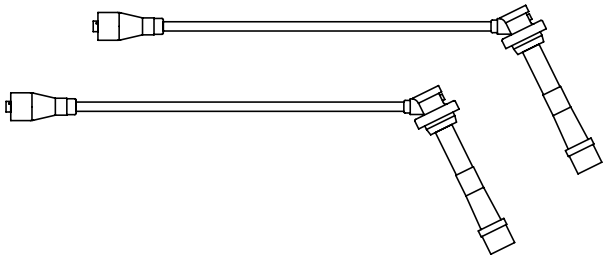

SUZUKI			
JIMMY	1.3 16v	97-01	G13BB

18-1701

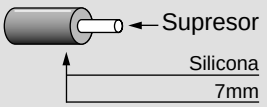

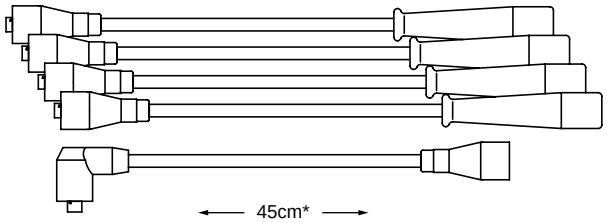

TOYOTA			
CELICA	2.0 8v 2000 XT	75-83	18R
HILUX	2.0 8v	75-83	18R

18-1704

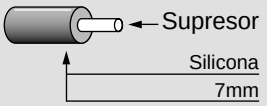

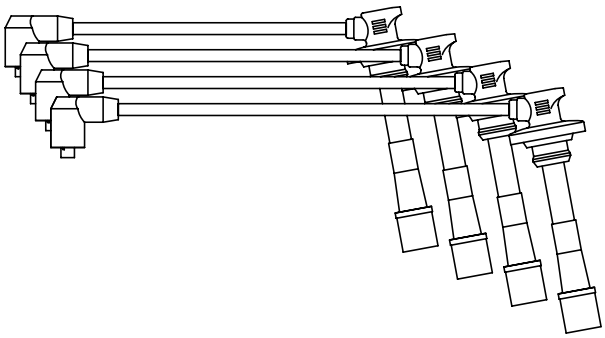

TOYOTA			
COROLLA	1.6 16v	87-94	4AF/G

18-1705

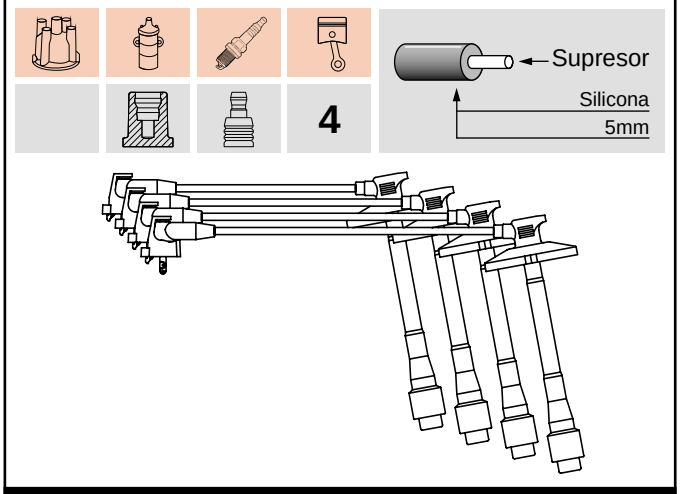

TOYOTA			
CAMRY	2.2 16v	90-97	5S-FE
CORONA	2.0 16v	96-03	3S-FE

18-1706

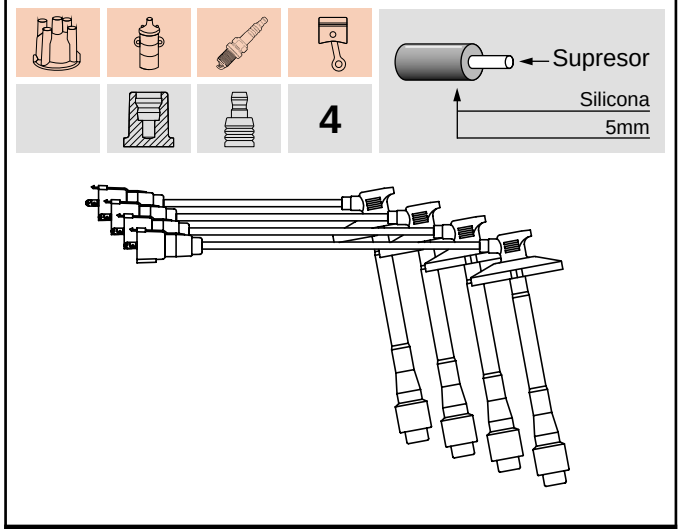

TOYOTA			
RAV-4	2.0 16v	94-01	3S-FE

18-1711

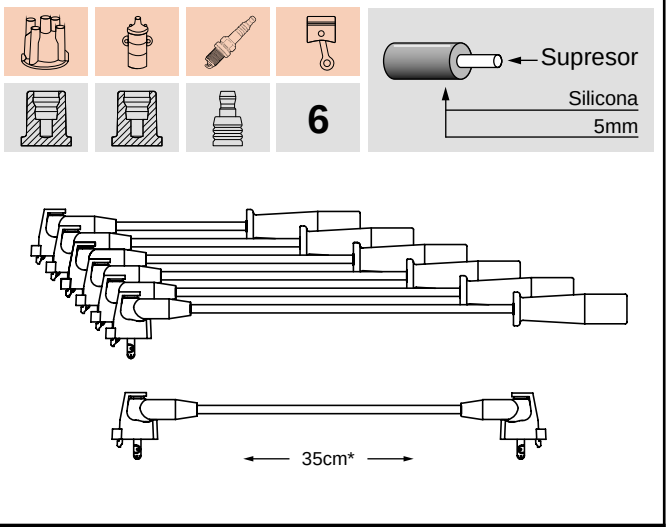

TOYOTA			
4-RUNNER	3.0 V6	92-93	3VZE

18-1712

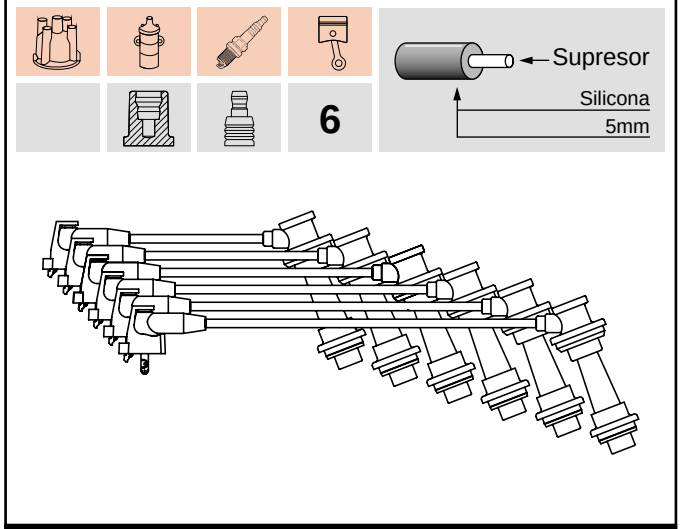

TOYOTA			
SUPRA	3.0 24v TURBO	89-93	7MGTE

18-1713

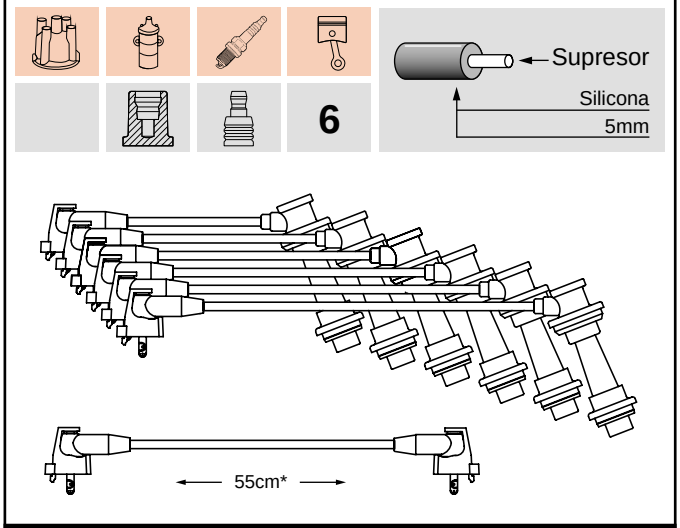

TOYOTA			
LEXUS	3.0 24v GS 300	91-98	2JZGE (JZS147)

18-1717

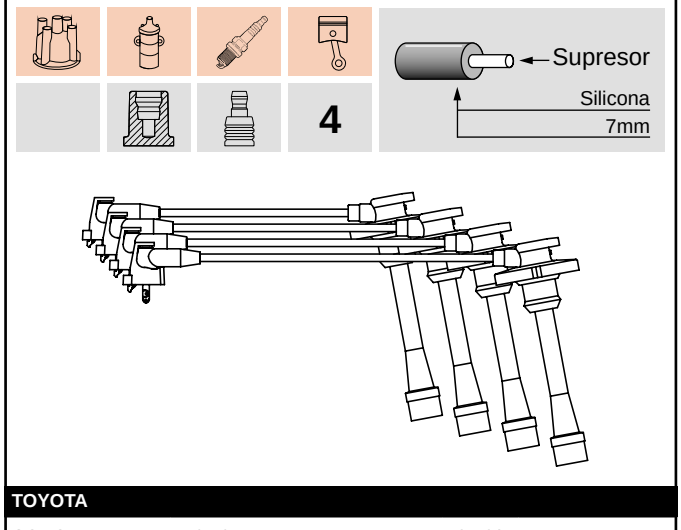

TOYOTA			
COROLLA	1.6 16v	95-02	4A-FE
COROLLA	1.8 16v	95-02	7A-FE

SAE · PIN o M4 · DIN 8mm · PIN · SAE · DIN 7mm · PIN Mercedes · DIN 5mm

* Largo cable de bobina ±5cm

18-1720

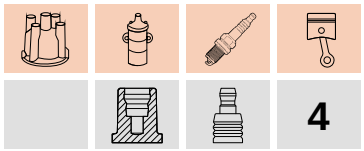
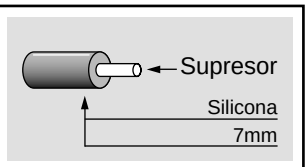

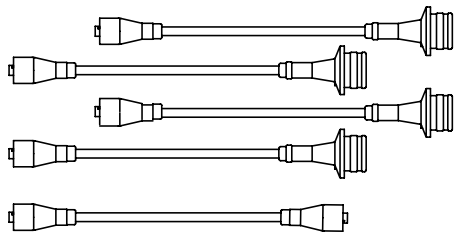

TOYOTA			
AUTOELEVADOR	1.5 8v	-	5K
COROLLA	1.3 8v	78-83	4K
LITEACE	1.3 8v	78-83	4K
STARLER	1.0 8v / 1.2 8v	78-82	2K/3K

18-1721

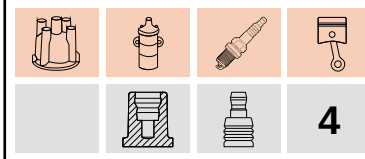
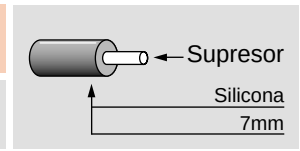

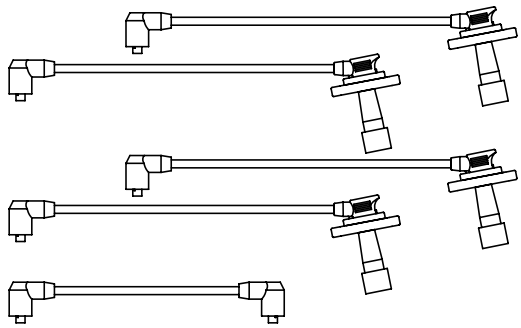

TOYOTA			
CELICA	2.0 8v GT 2000	76-83	18RG

27-1701

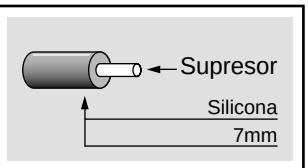

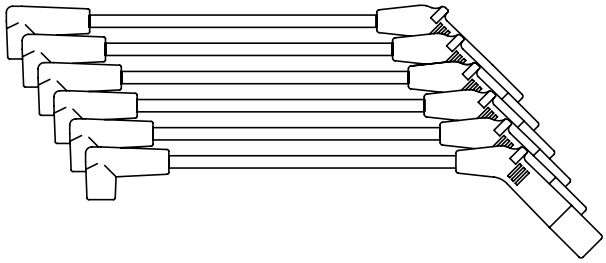

CHRYSLER		
CARAVAN	3.3 V6	93-96

27-1702

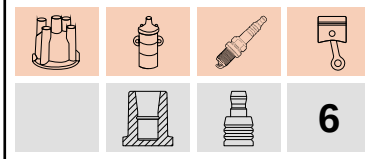
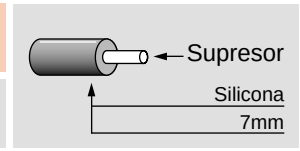

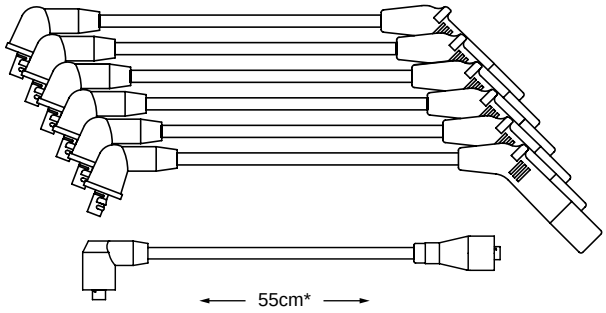

CHRYSLER		
CARAVAN	3.0 V6 SE	93-95

27-1703

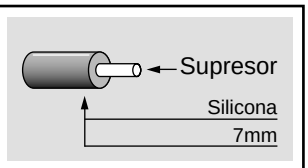

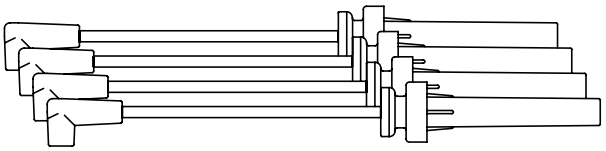

CHRYSLER			
CARAVAN	2.4	97-01	
MITSUBISHI			
ECLIPSE	2.0 16v	96-98	420A

27-1704

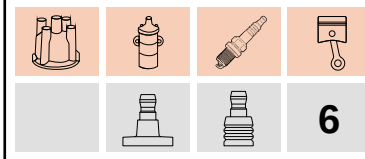
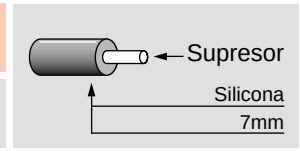

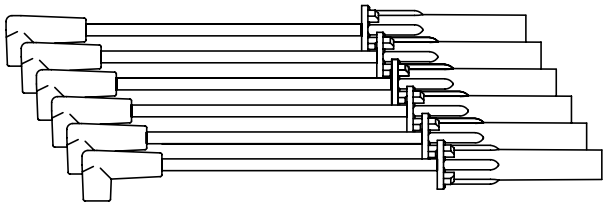

CHRYSLER		
GRAN CARAVAN	3.0 / 3.3 / 3.8 V6 SE	96-01

27-1705

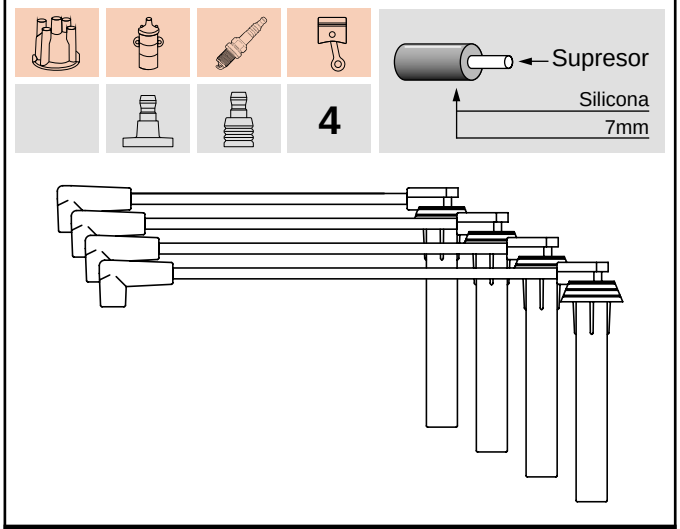

CHRYSLER			
NEON	1.8 / 2.0 16v LE/LX/SE	98-05	

27-1706

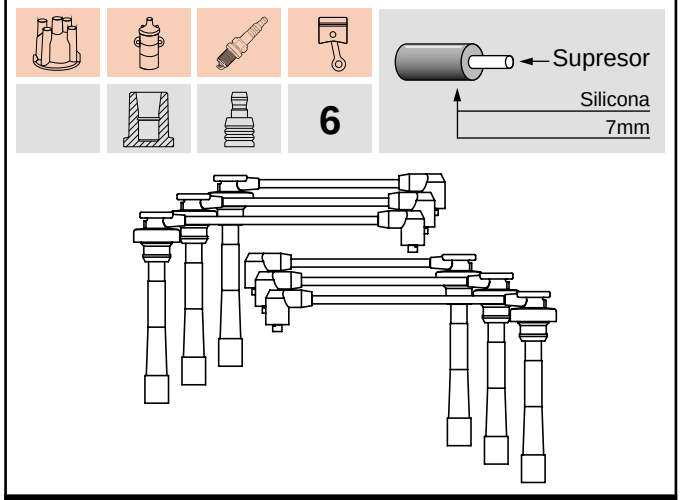

CHRYSLER			
STRATUS	2.5 V6 LE/LX	95-01	H00

27-1707

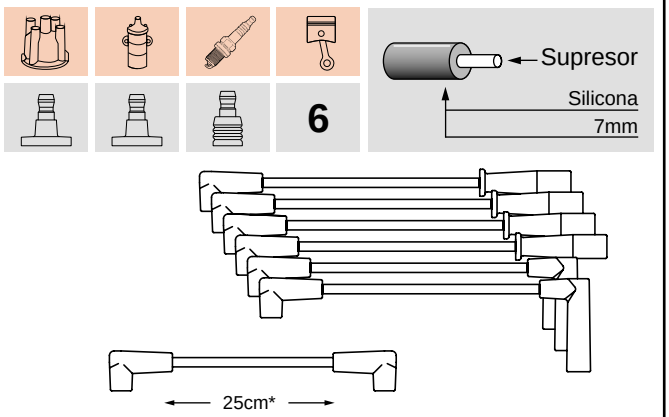

JEEP			
CHEROKEE	4.0	84-01	OHV/S01 (6 Cilindros)
CHEROKEE LAREDO	4.0	91-00	(6 Cilindros)
GRAND CHEROKEE	4.0	91-00	OHV/S01 (6 Cilindros)
WRANGLER	4.0	86-08	OHV/S01 (6 Cilindros)

27-1708

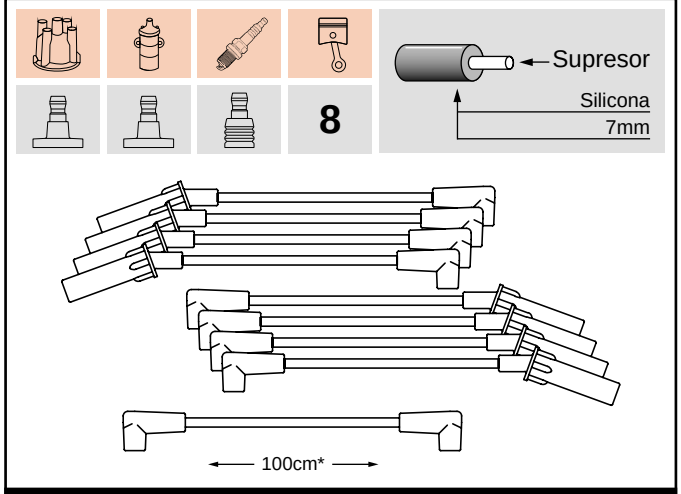

JEEP			
GRAND CHEROKEE	5.2 V8 LIMITED	91-00	Y/Y01
DODGE			
RAM 1500	5.2 V8	93-00	

27-1709

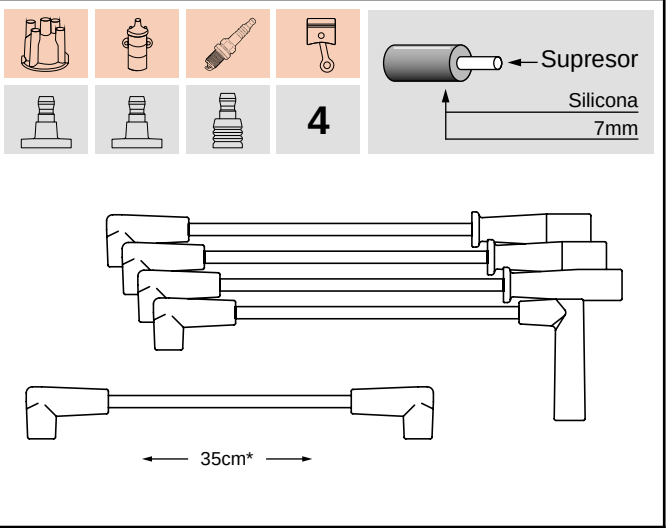

JEEP			
LAREDO	2.5	84-01	EPE

27-1710

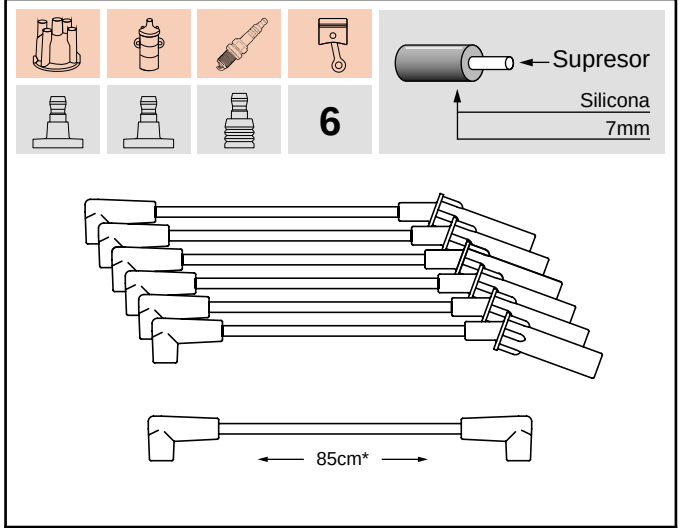

DODGE		
DAKOTA SPORT	3.9 V6	93-01

SAE · PIN o M4 · DIN 8mm · PIN · SAE · DIN 7mm · PIN Mercedes · DIN 5mm

* Largo cable de bobina ±5cm

27-1712

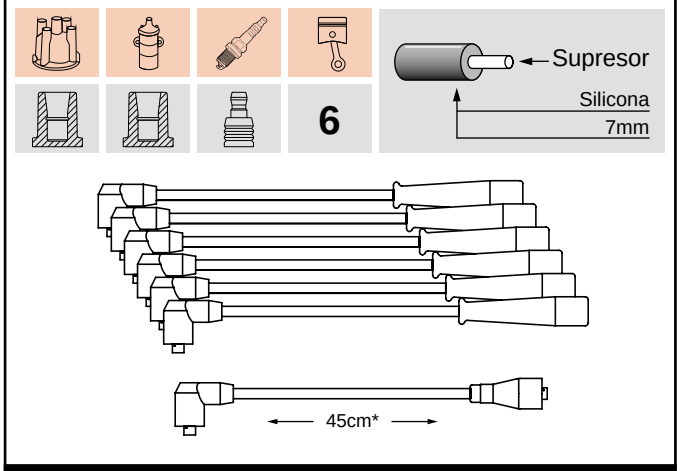

CHRYSLER		
LE BARON	3.0 V6	92-97

27-1713

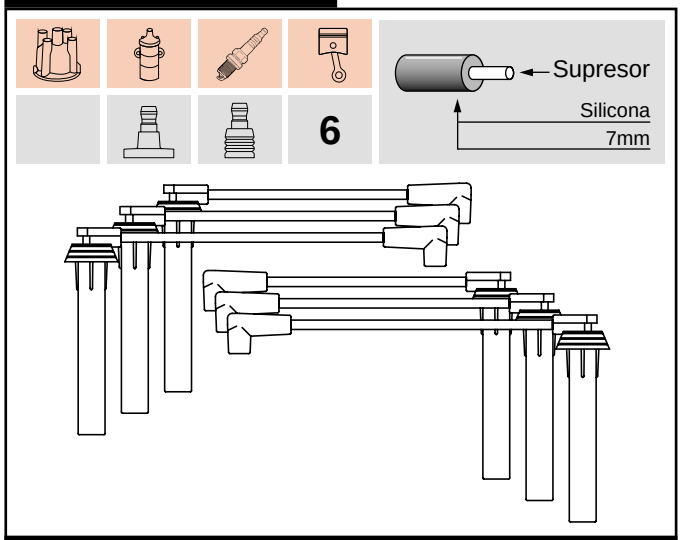

CHRYSLER			
INTREPID	3.5 V6 24v	93-94	SOHC (6 Cilindros)

27-1714

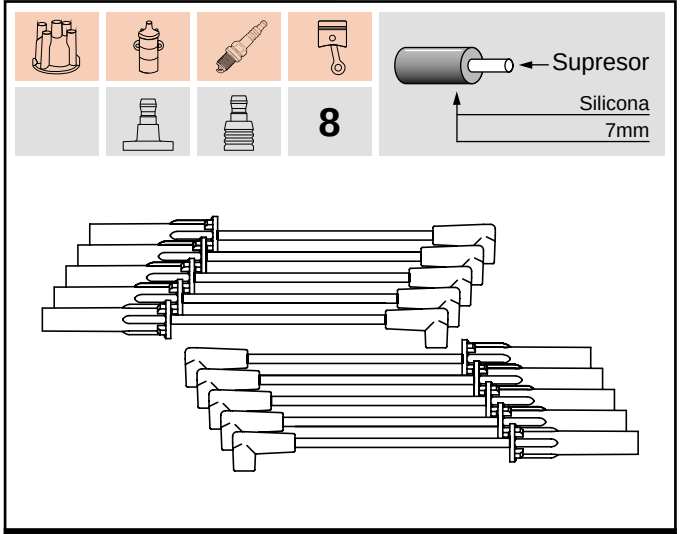

DODGE		
VIPER	8.0 V10 RT	92-96

27-1715

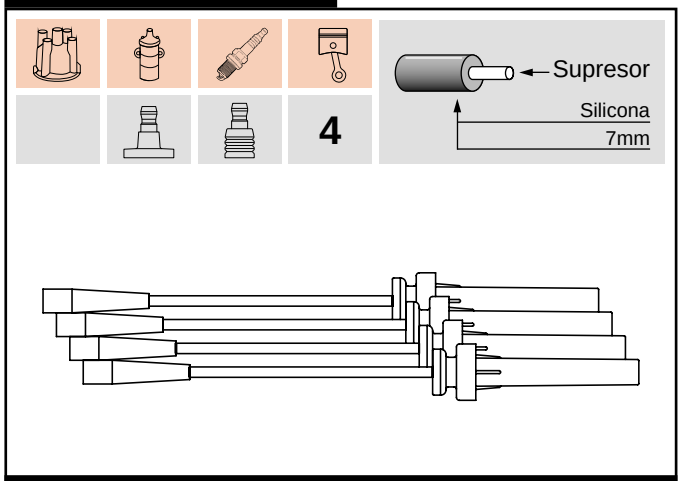

CHRYSLER		
PT CRUISER	2.4 16v	01-12

27-1717

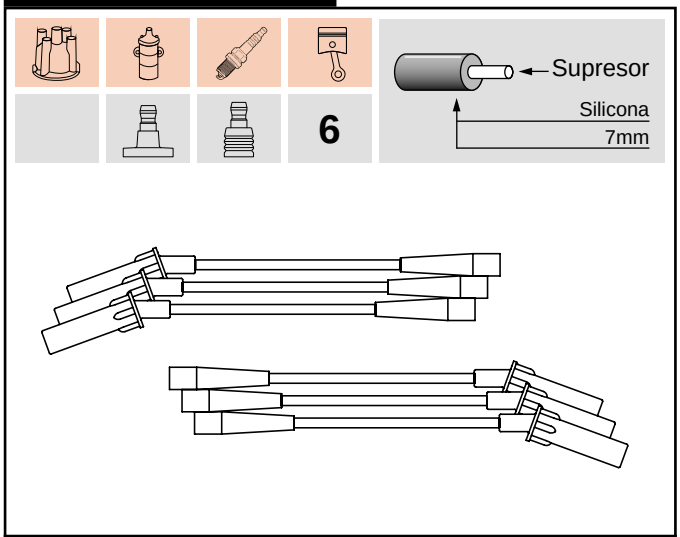

CHRYSLER		
GRAN CARAVAN	3.3 V6	01-08

28-1701

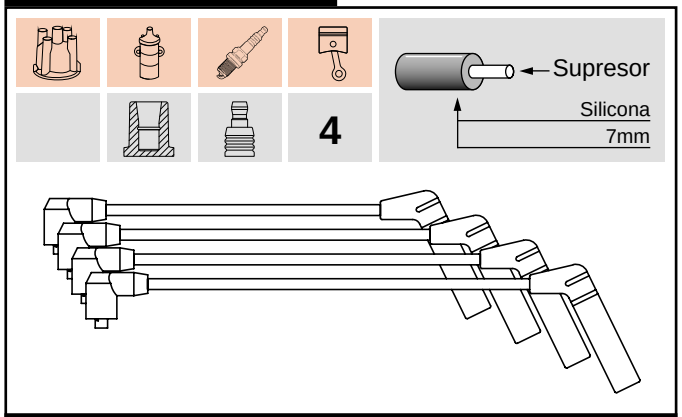

HYUNDAI			
ACCENT	1.5 12v	95-99	G4EH/K/GB
ATOS PRIME	1.0 12v GLS	99-02	G4HC
EXCEL	1.5 12v	92-96	G4EK
MITSUBISHI			
COLT	1.5 12v	92-96	4G15
LANCER	1.5 12v	92-96	4G15

28-1702

4

Supresor
Silicona
7mm

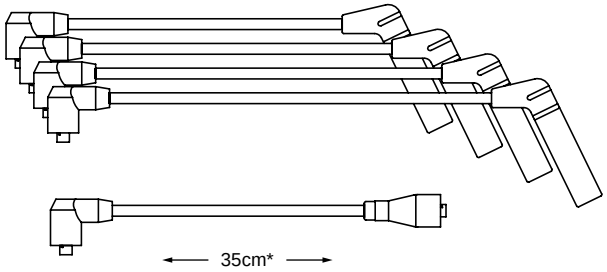

HYUNDAI			
ATOS	1.0 12v GLS	97-99	G4HC

28-1703

4

Supresor
Silicona
7mm

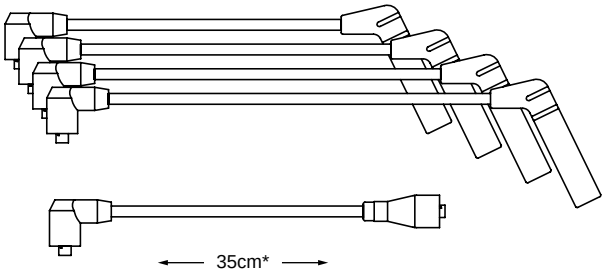

HYUNDAI			
EXCEL	1.5 12v	91-95	G4DJ

28-1704

4

Supresor
Silicona
7mm

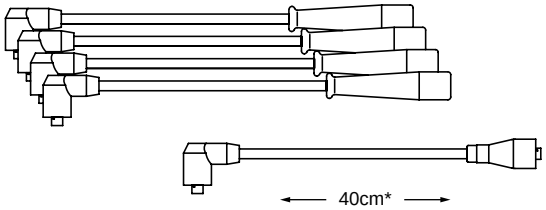

HYUNDAI			
PONY	1.2 / 1.4	82-85	4G11 / 4G12
MITSUBISHI			
COLT	1.2 / 1.4	79-85	4G11 / 4G12

28-1706

6

Supresor
Silicona
7mm

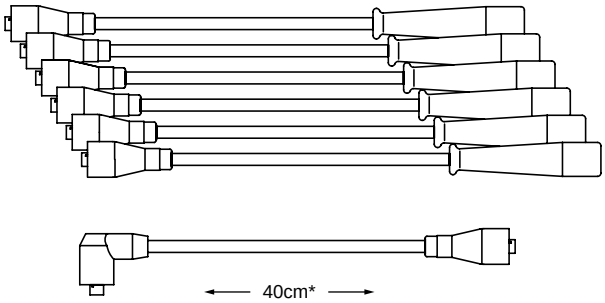

HYUNDAI			
SONATA	3.0 V6	90-95	G6AT

28-1707

6

Supresor
Silicona
7mm

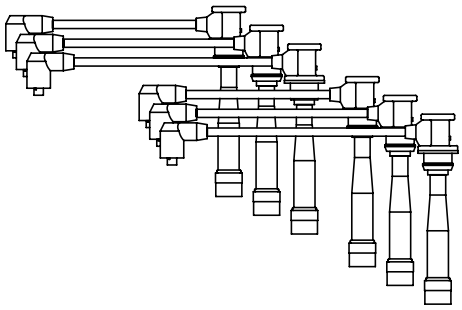

HYUNDAI		
SONATA	3.0 V6 EF	99-01

28-1708

4

Supresor
Silicona
7mm

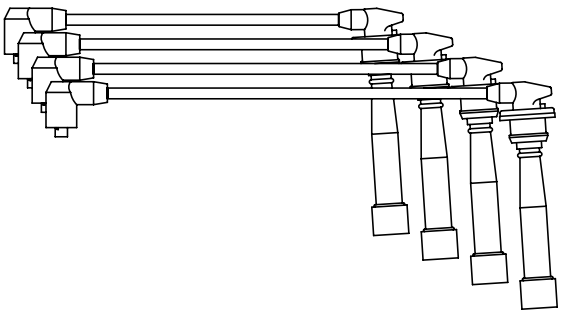

HYUNDAI			
COUPE	2.0 16v FX	96-04	G4GF
ELANTRA	1.8 16v	96-04	G4GB

SAE · PIN o M4 · DIN 8mm · PIN · SAE · DIN 7mm · PIN Mercedes · DIN 5mm

* Largo cable de bobina ±5cm

28-1709

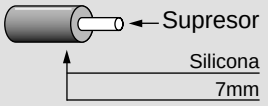

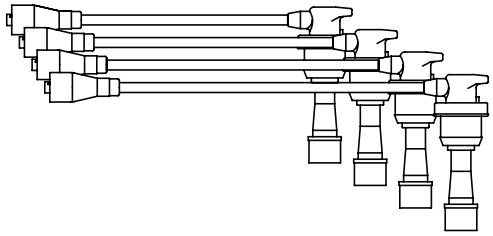

CHRYSLER (JEEP/DODGE)			
TALON	2.0 16v	94-96	4G67
HYUNDAI			
ELANTRA	1.8 16v	96-01	G4DM
ELANTRA	2.0 16v	98-00	G4CP
SANTAMO	2.0 16v	92-96	G4CP
SONATA	2.0 16v	92-96	G4CP
MITSUBISHI			
ECLIPSE TURBO	2.0 16v	96-00	4G63
GALANT	2.4 16v	96-00	4G64
SPACE WAGON	2.4 16v	96-98	4G64

29-1703

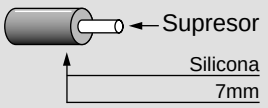

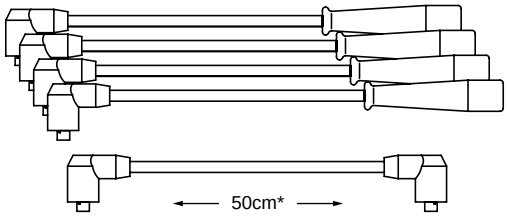

KIA			
AVELLA	1.3 / 1.5 GLXi	98-02	

29-1705

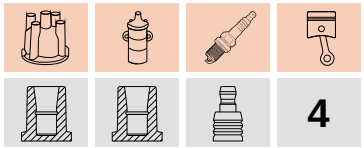

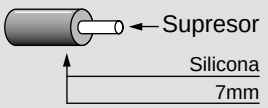

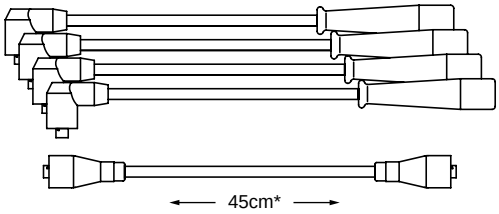

KIA			
PRIDE	1.1 / 1.3	92-03	B1/B3
SEPHIA	1.5 /1.6 SLX/GTX/GTXS	93-01	SOHC

29-1702

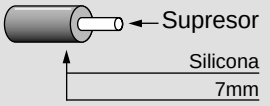

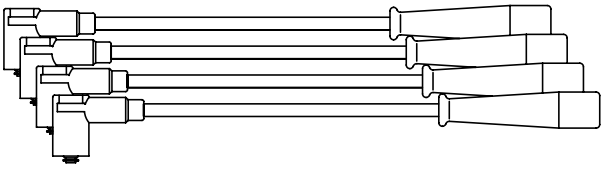

KIA			
SPORTAGE	2.0 8v 4X4 MRI	94-99	SOHC

29-1704

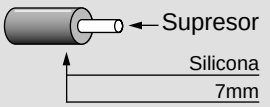

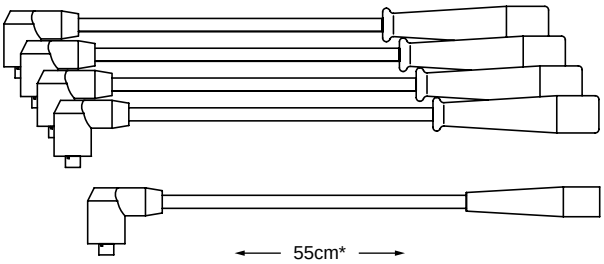

KIA			
CAPITAL	1.8	93	

29-1706

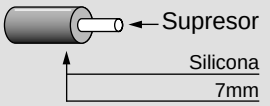

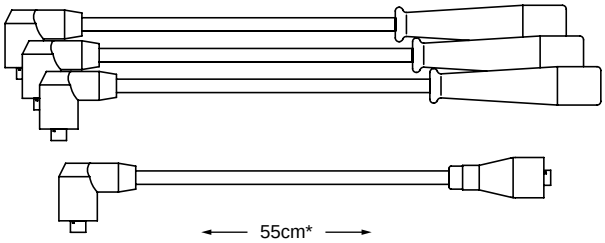

KIA			
ASIA TOWNER	0.8	93-97	

29-1707

4

Supresor
Silicona
7mm

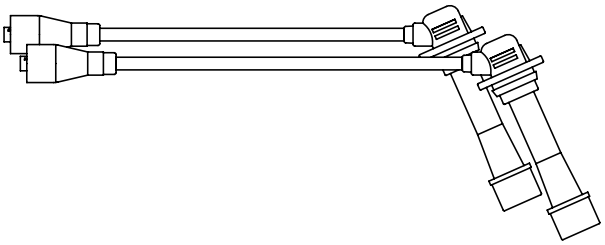

KIA			
CLARUS	2.0 16v	96-96	DOHC
SPORTAGE	2.0 16v	97-99	DOHC

30-1701

6

Supresor
Silicona
7mm

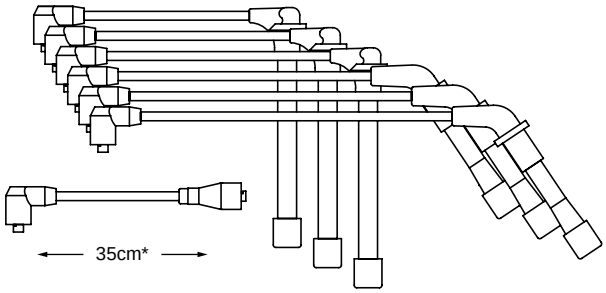

NISSAN			
MAXIMA	3.0 V6 Inyeccón	90-94	VG30E

30-1702

6

Supresor
Silicona
7mm

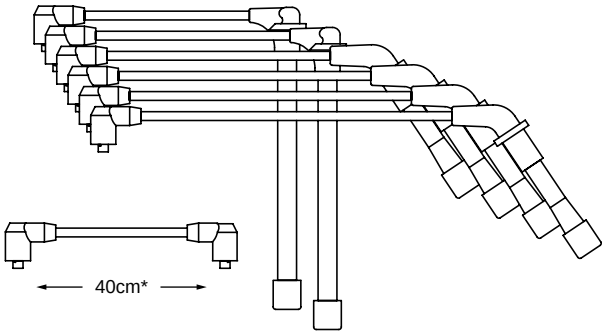

NISSAN			
PATFHINDER	3.0 V6 SE	90-96	VG30E

30-1703

4

Supresor
Silicona
7mm

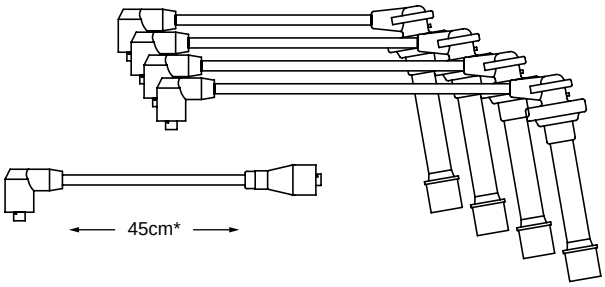

NISSAN			
NX 100	1.6 16v	92-97	GA16DS
SENTRA	1.6 16v	92-97	GA16DS

30-1704

4

Supresor
Silicona
7mm

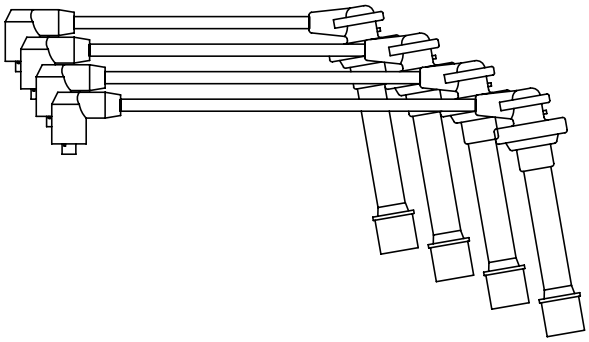

NISSAN			
SENTRA	1.6 16v Inyección	97-01	GA16DE

30-1705

4

Supresor
Silicona
7mm

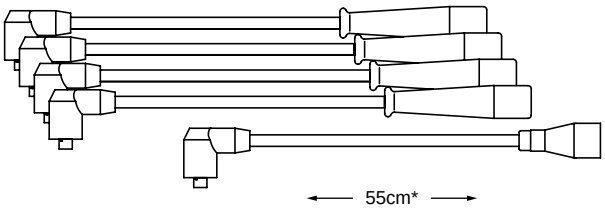

NISSAN		
PATHFINDER	2.4 Carburador	85-95

SAE · PIN o M4 · DIN 8mm · PIN · SAE · DIN 7mm · PIN Mercedes · DIN 5mm

* Largo cable de bobina ±5cm

30-1706

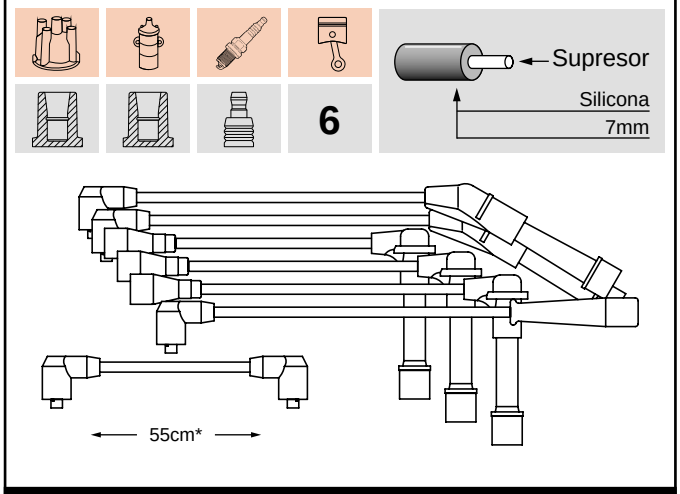

NISSAN			
300 ZX	3.0 Z31	87-90	VG30E
PATHFINDER	3.0 V6	87-89	VG30E

30-1707

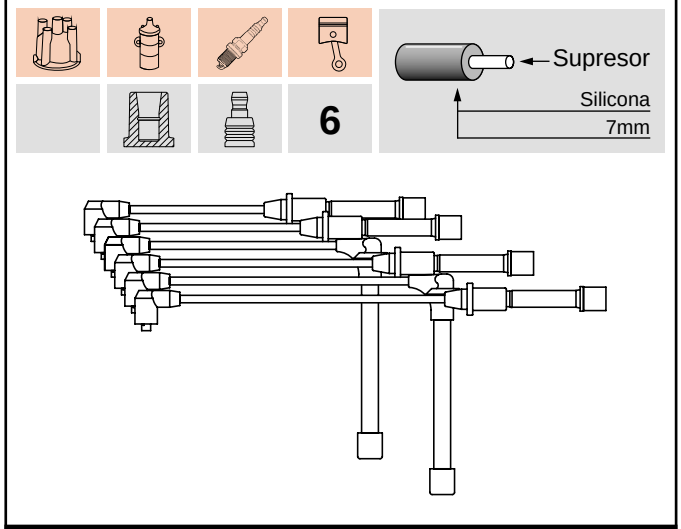

NISSAN			
PATHFINDER	3.3 V6 SE 4WD	95-04	VG33

30-1708

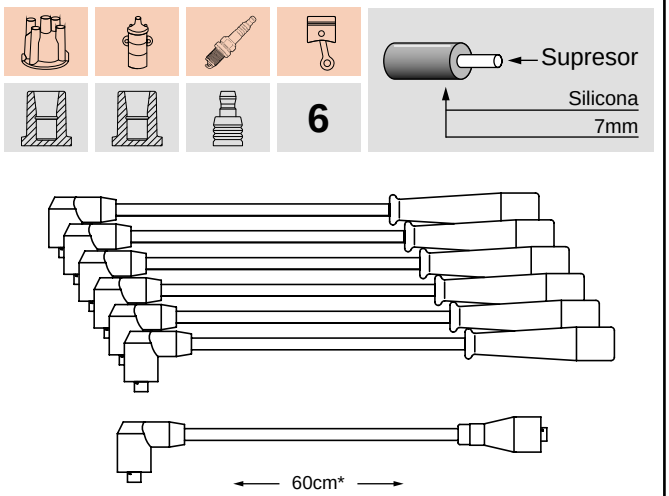

NISSAN			
PATROL	2.8	78-88	L28

30-1709

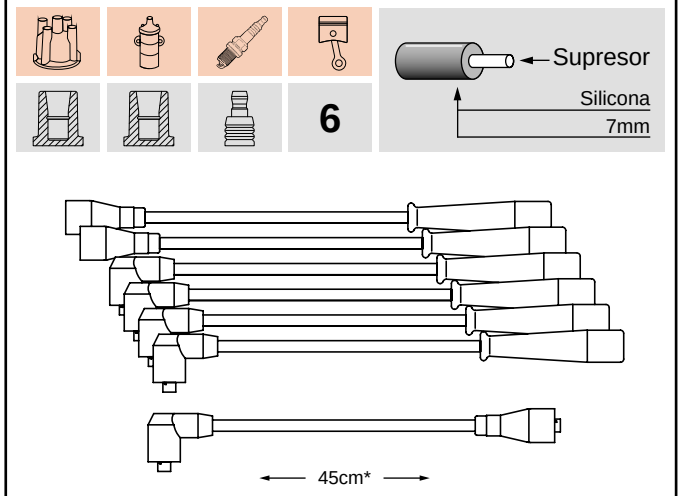

NISSAN		
PATROL	4.2 GR WR	90-93

30-1710

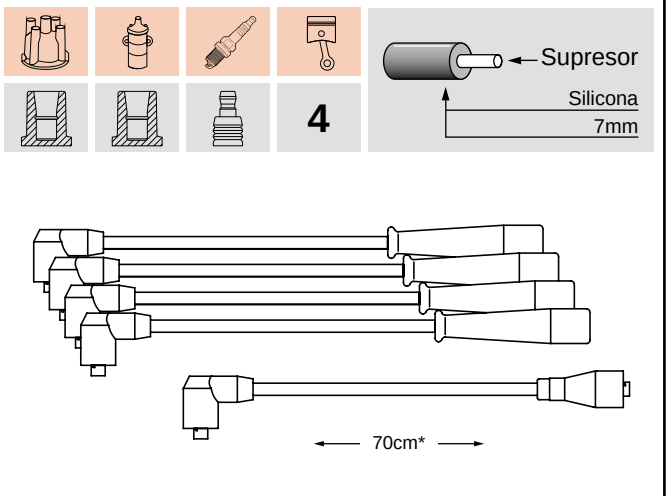

NISSAN			
D21	2.4 (Pick Up)	92-98	KA24E

30-1711

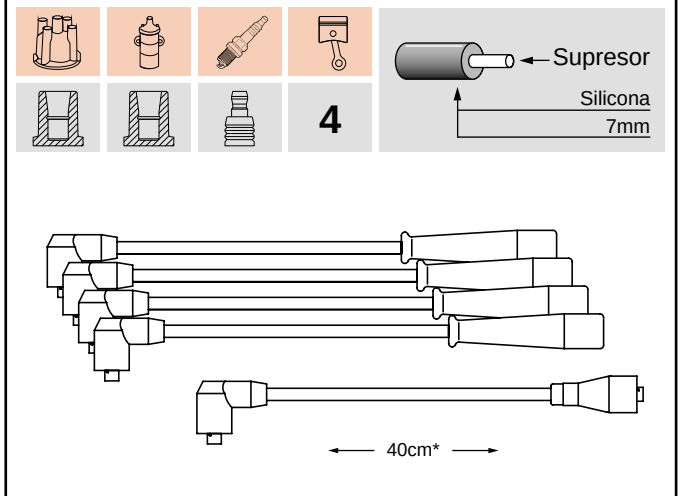

NISSAN			
BLUEBIRD	2.0	80-90	CA20S

30-1712

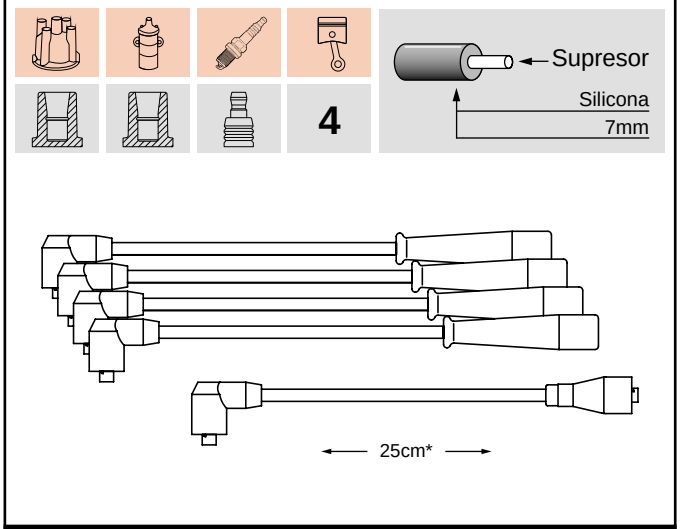

NISSAN			
BLUEBIRD	2.0	80-90	CA20E

30-1713

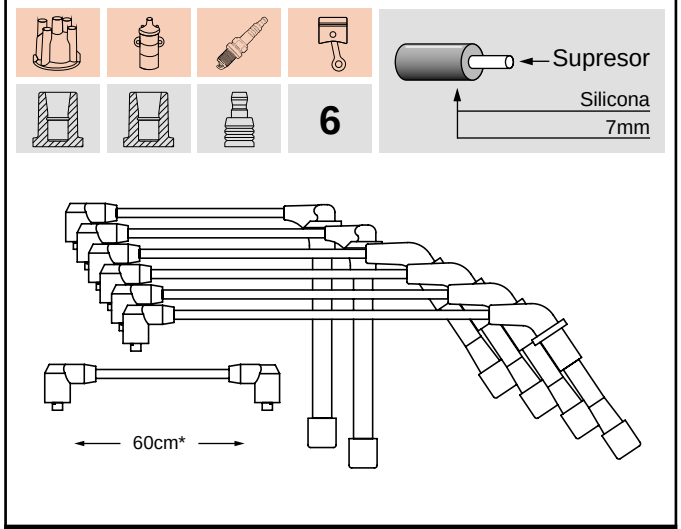

NISSAN			
QUEST	3.0 XE / GXE	93-99	VG30E

30-1714

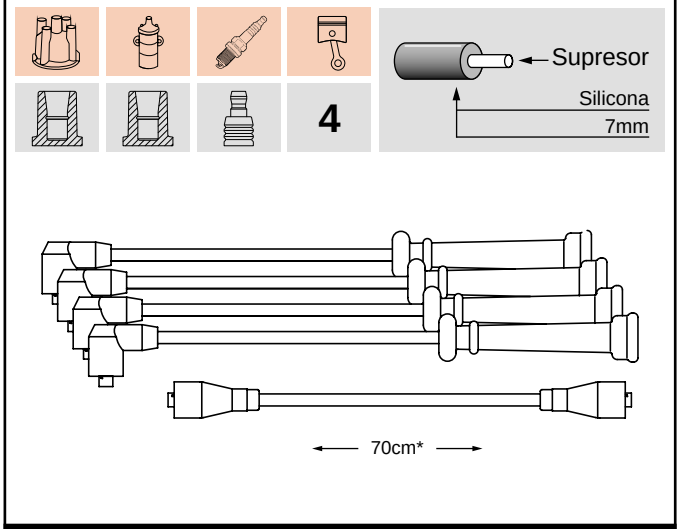

NISSAN		
SENTRA	1.6 8v	91-97

30-1717

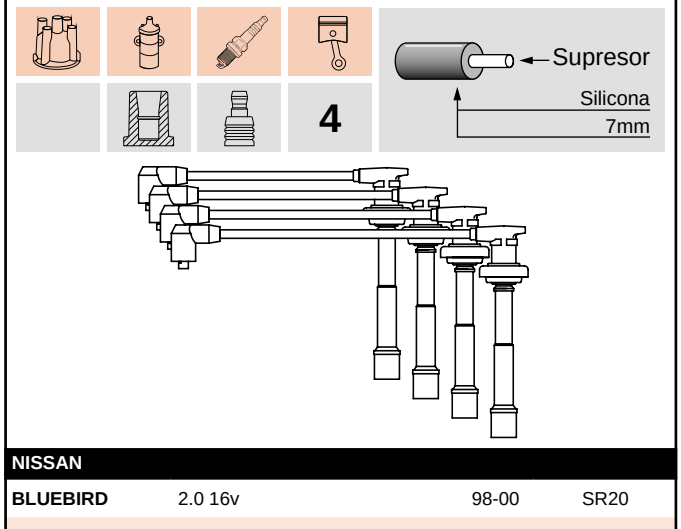

NISSAN			
BLUEBIRD	2.0 16v	98-00	SR20
PRIMERA	2.0 16v	98-00	SR20
SENTRA CUPÉ	2.0 16v	98-00	SR20

31-1701

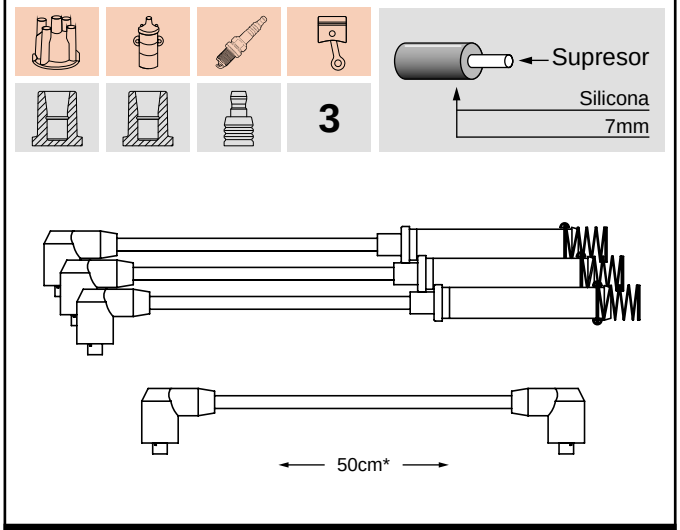

DAEWOO		
TICO	0.8 SX	95-97

31-1703

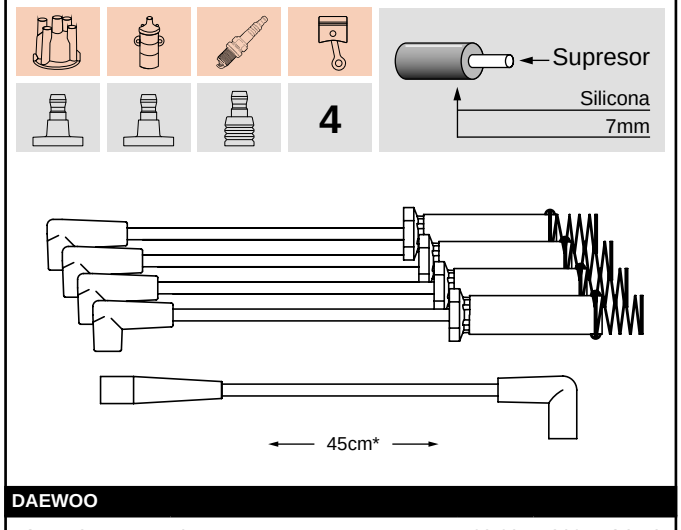

DAEWOO			
ESPERO	2	93-98	C20LZ SOHC
RACER	1.5 16v GTi	93-97	

SAE · PIN o M4 · DIN 8mm · PIN · SAE · DIN 7mm · PIN Mercedes · DIN 5mm

* Largo cable de bobina ±5cm

31-1704

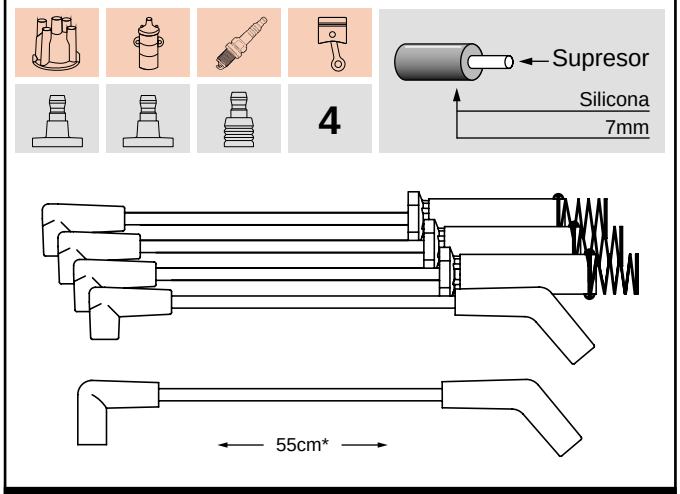

DAEWOO			
CIELO	1.5	94-95	
NEXIA	1.5 MPI FLH / lim	95-99	SOHC

31-1705

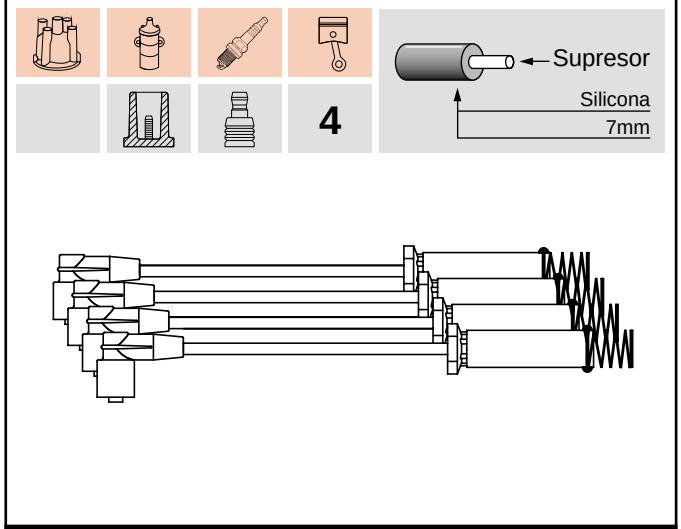

DAEWOO			
LANOS	1.5	97-01	A15 SMS

31-1706

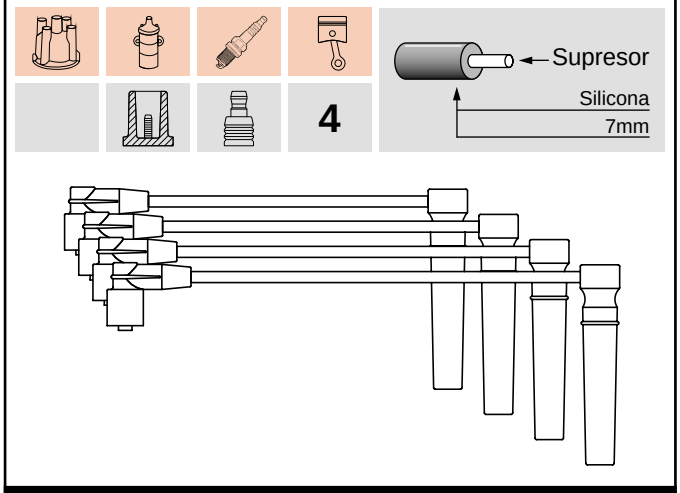

DAEWOO			
LANOS	1.6 16v	97-00	A16SMS
NUBIRA	1.6 16v SX	97-98	A16SMS

31-1707

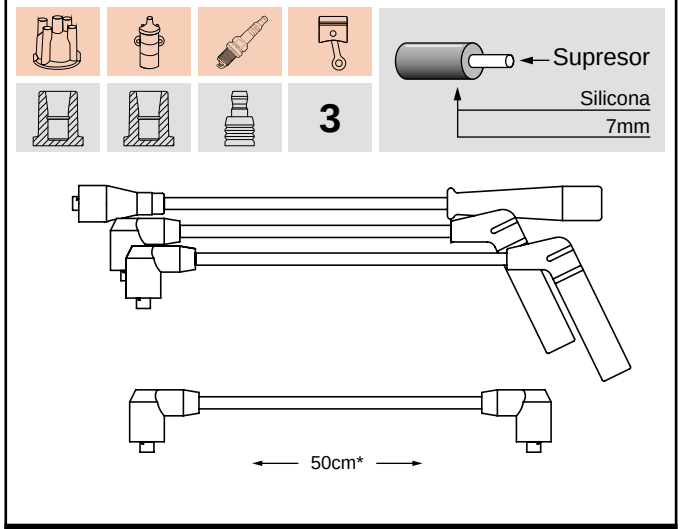

DAEWOO			
MATIZ	0.8	99-02	M-TEC

31-1708

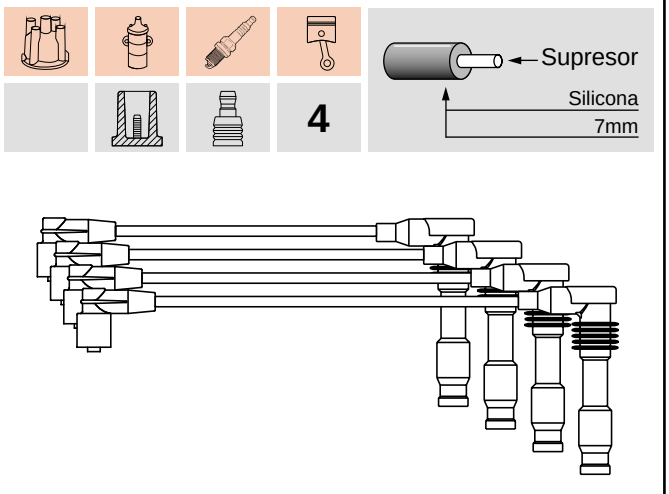

DAEWOO			
LEGANZA	2.0 SX / CDX	93-99	X20 SED

31-1709

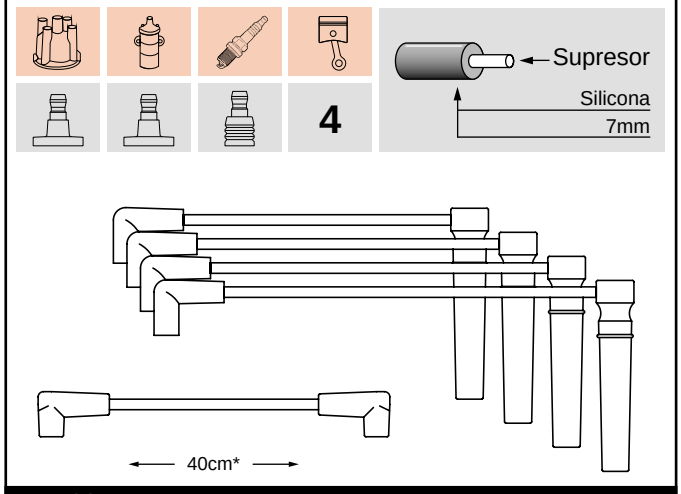

DAEWOO			
ESPERO	1.5 16v	95-99	A15 MF
NEXIA	1.5 16v	95-99	A15 MF

32-1700

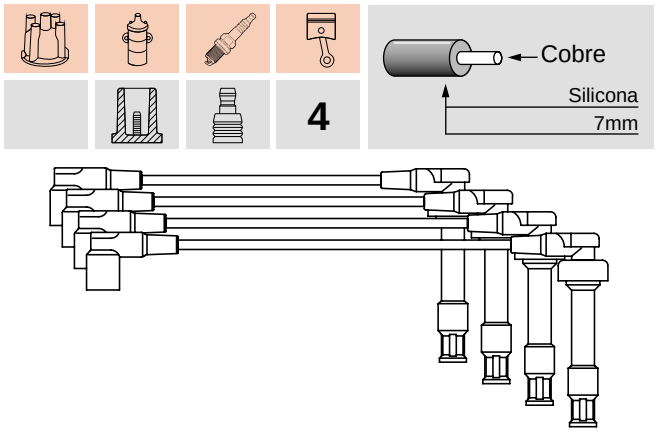

BMW			
318	1.8 16v iS coupé (E36)	92-98	M42 B18 / M44 B19
318 Compact	1.8 16v Ti (E36)	93-98	M42 B18 / M44 B19
Z3	1.9 16v	95-99	M42 B19

32-1703

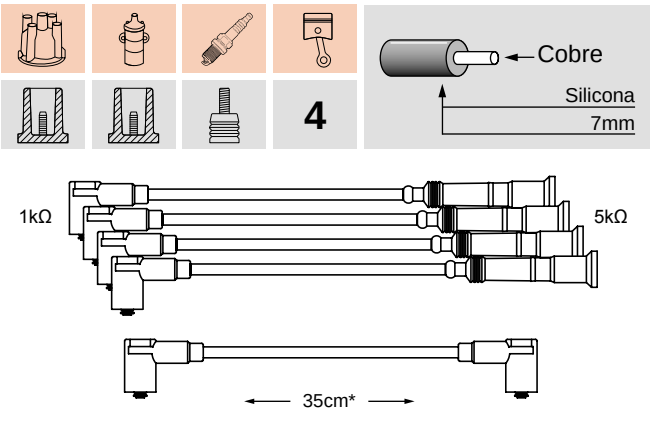

BMW			
316	1.6 (E30)	82-89	M10 B16
318	1.8 (E21) (E30)	80-88	M10 B18
518	1.8 (E28)	81-88	M10

32-1704

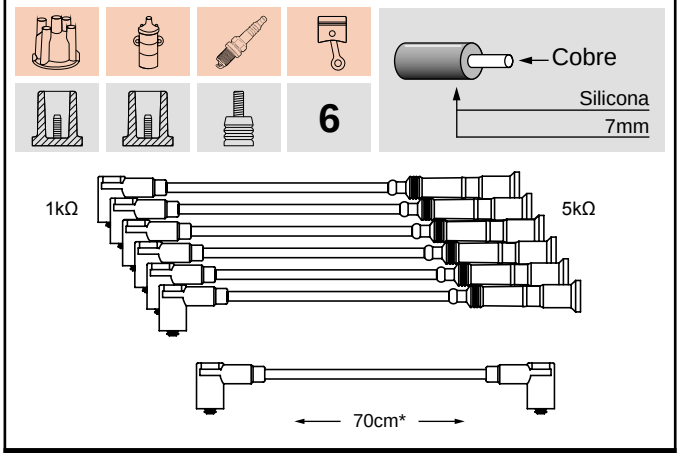

BMW			
320	2.0 /6 (E21) (E30)	80-88	M20 B20
323	2.3 i (E21) (E30)	80-88	M20
520	2.0 i (E28)	81-87	M20 B20

32-1705

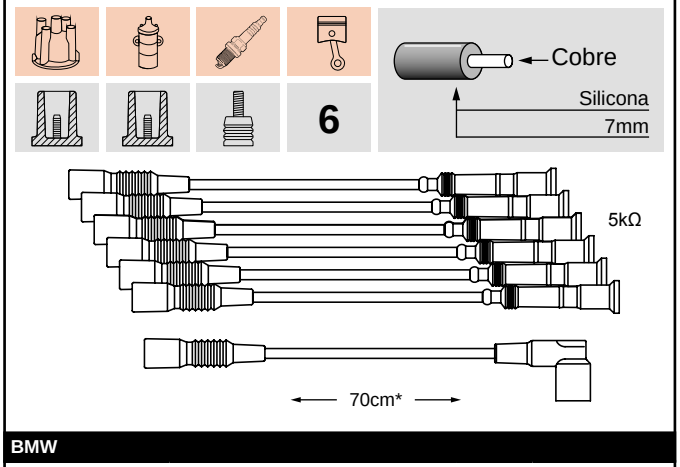

BMW			
320	2.0 i (E30)	88-90	M20 B20
325	2.5 i / iE / iX (E30)	85-90	M20 B25
525	2.7 e (E28)	86-88	M20 B27
325	2.7 e (E30)	86-90	M20 B27

32-1706

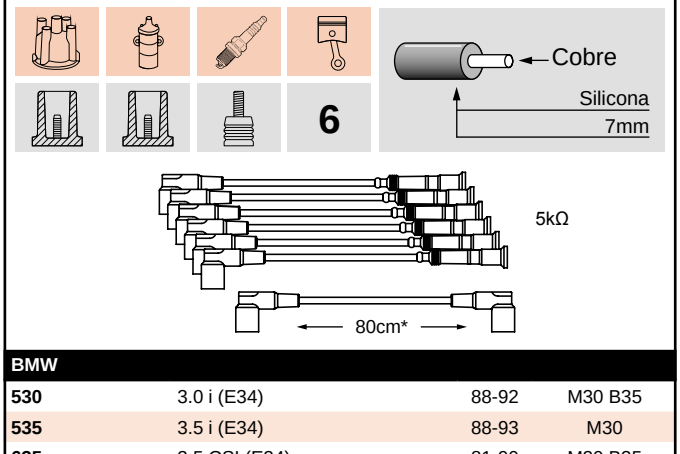

BMW			
530	3.0 i (E34)	88-92	M30 B35
535	3.5 i (E34)	88-93	M30
635	3.5 CSI (E24)	81-90	M30 B35
730	3.0 i (E32)	86-88	M30 B30
732	3.2 i (E23)	84-86	M30 B32
735	3.5 i (E32)	86-88	M30 B35
M535	3.5 (E28)	85-88	M30 B35

32-1707

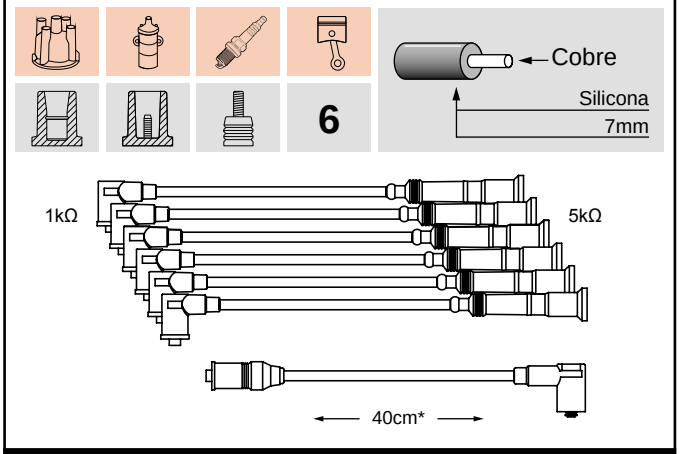

BMW			
525	2.5 i (E28)	81-87	
528	2.8 i (E28)	81-87	
628	2.8 CSi (E24)	81-88	M86 M30

SAE · PIN o M4 · DIN 8mm · PIN · SAE · DIN 7mm · PIN Mercedes · DIN 5mm

* Largo cable de bobina ±5cm

32-1709

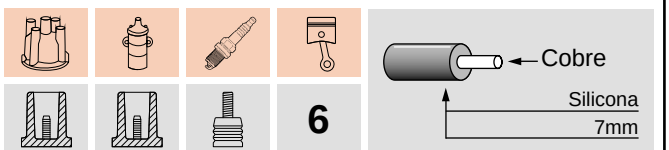

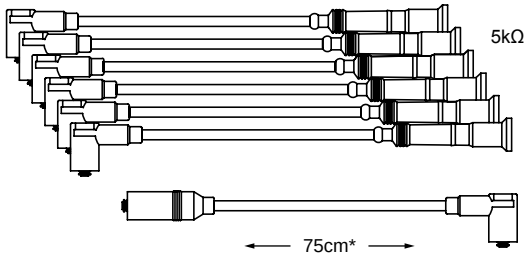

BMW			
732	3.2 i (E23)	79-84	M30 B32
735	3.5 i (E23)	80-84	M30 B32

32-1710

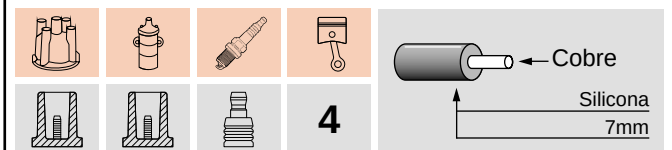

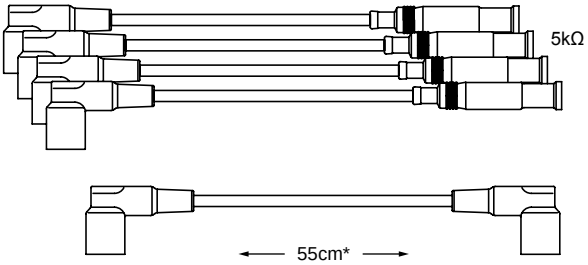

BMW			
316	1.6 i (E36)	88-90	M40 B16
318	1.8 i (E36)	90-94	M40 B18

32-1711

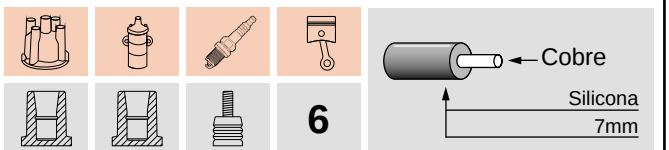

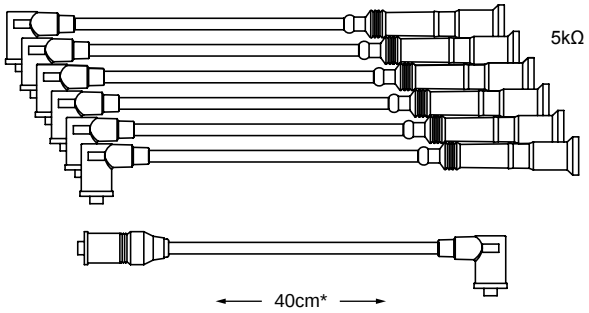

BMW		
520	2.0 (E12)	80-81

33-1700

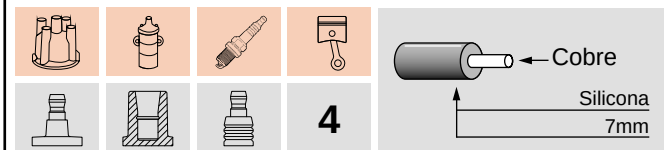

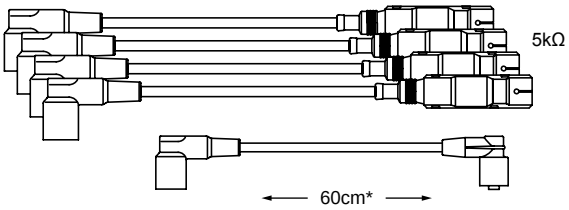

MERCEDES BENZ			
190	2.0 (W201)	82-94	M102
200	2.0 T (W123 /124)	80-94	M102
230	2.3 (W123/124/460/461/463)	80-94	M102

33-1701

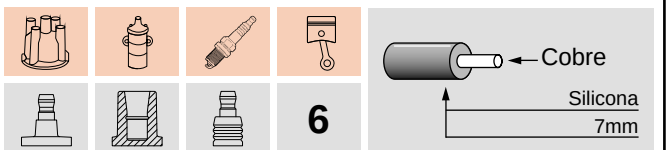

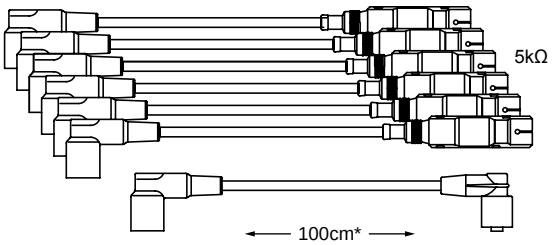

MERCEDES BENZ			
190	2.6 (W201)	86-93	M103
260	2.6 (W124/126)	85-93	M103
300	3.0 (W124/126/463)	85-93	M103

33-1703

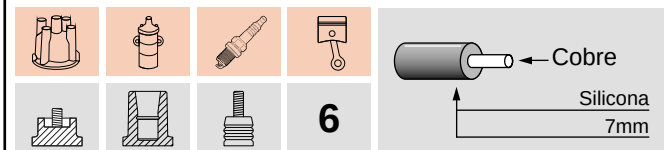

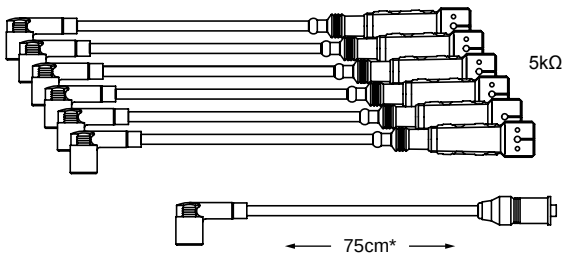

MERCEDES BENZ			
250	2.5 T (W123)	77-85	M123
300	2.8 SEL (W108 / 109)	68-73	M130
280/8	2.8 (W114)	72-77	M110

33-1704

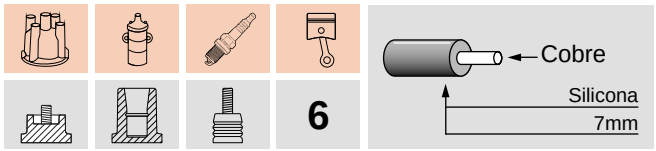

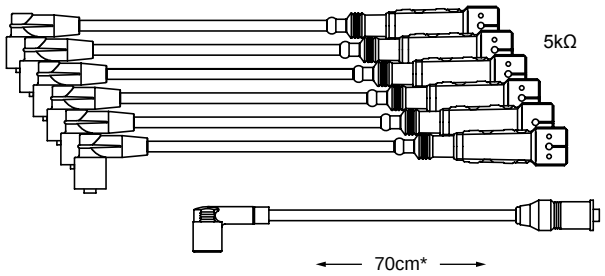

MERCEDES BENZ			
280	2.8 (W123)	76-82	M110

33-1705

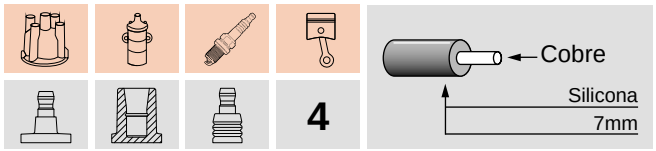

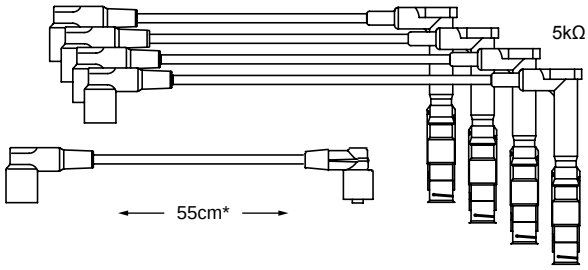

MERCEDES BENZ			
190	2.3/2.5 (W201)	84-94	M102

33-1706

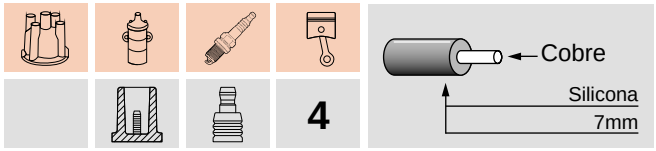

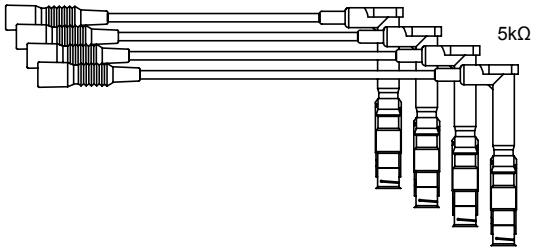

MERCEDES BENZ			
200	2.0 Cabriolet (C208)	97-03	M111
200	2.0 E/TE (W124)	92-96	M111
220	2.2 E/CE/TE (W124)	92-96	M111
C180	1.8 T (W202)	93-96	M111
C200	2.0 T (W202)	94-96	M111
C220	2.2 T (W202)	93-96	M111

33-1707

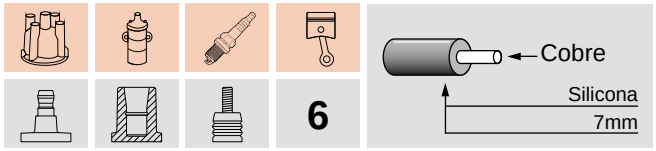

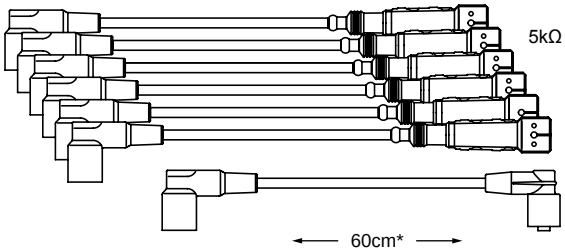

MERCEDES BENZ			
280	2.8 (R107/W123/W126/W460)	79-89	M110

33-1708

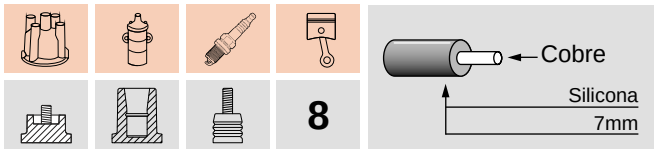

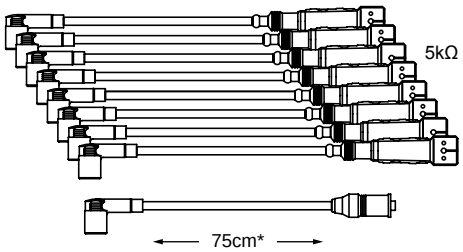

MERCEDES BENZ			
350	3.5 (W116/R107)	71-80	M116
450	4.5/6.9 (W16/C107)	73-75	M117/M100

33-1709

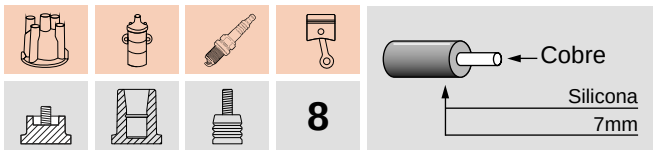

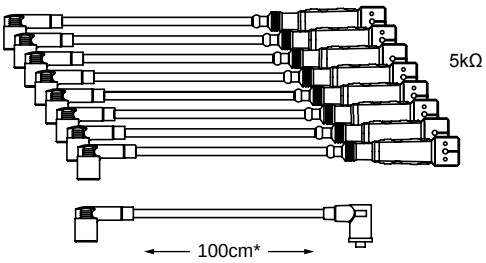

MERCEDES BENZ			
380	3.8 (R107/W126)	79-86	M116
450	4.5 (C107)	78-80	M117
500	5.0 (R107)	80-86	M117

SAE · PIN o M4 · DIN 8mm · PIN · SAE · DIN 7mm · PIN Mercedes · DIN 5mm

* Largo cable de bobina ±5cm

33-1710

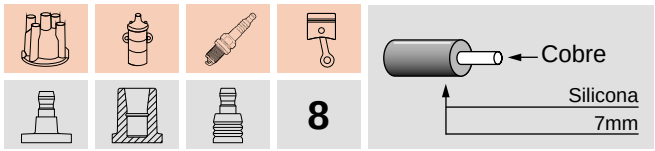

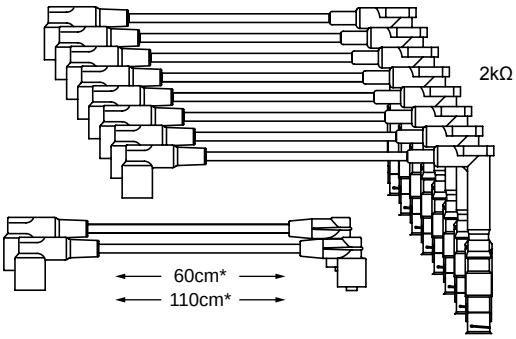

MERCEDES BENZ			
400	4.2 (W124/W140)	91-99	M119
500	5.0 (W140)	91-99	M119
E420	4.2 T (W124/W210)	92-99	M119
E500	5.0 T (S124)	91-96	M119

33-1712

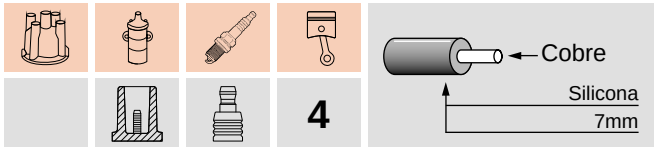

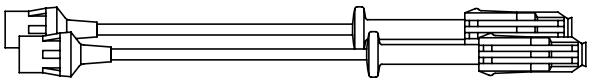

MERCEDES BENZ			
200	2.0 Kompressor (C208)	97-00	M111
230	2.3 Kompressor (C208)	97-00	M111
C180	1.8 (W202)	96-01	M111
C200	2.0 T/Kompressor (W202)	96-01	M111
C220	2.2 T (W202)	96-01	M111
C230	2.3 Kompressor (C202)	97-00	M111
E200	2.0 Cabriolet / Coupe / T (W124/W210)	95-99	M111
E220	2.2 Cabriolet / Coupe / T (W124)	95-99	M111
SLK 200	2.0 Kompressor (R170)	96-00	M111
SLK 230	2.3 Kompressor (R170)	96-00	M111

33-1711

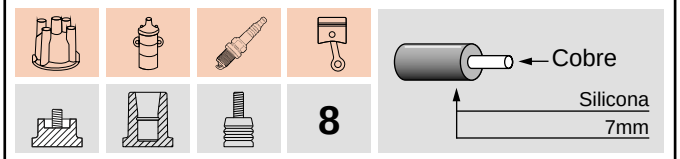

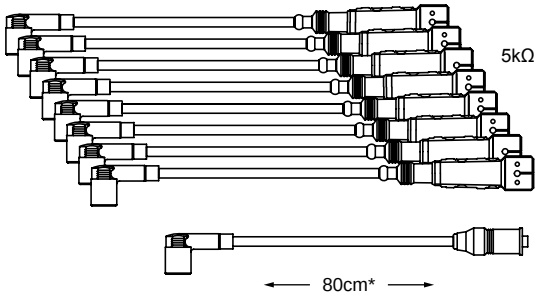

MERCEDES BENZ			
450	4.5 (R107)	75-81	M117

33-1713

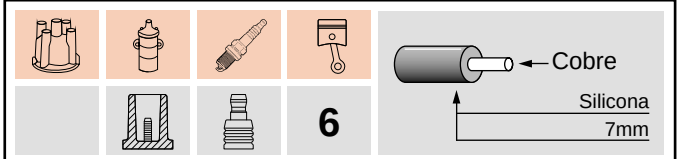

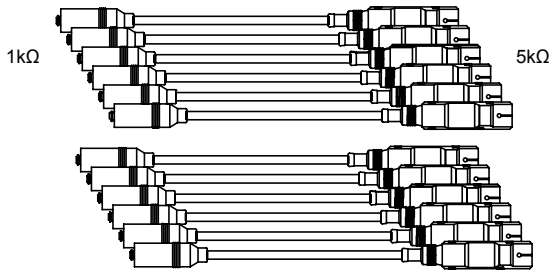

MERCEDES BENZ			
CLK 240	2.6 (C209)	02-05	M112
CLK 320	3.2 (C208)	97-03	M112
ML 320	3.2 (W163)	98-03	M112
ML 350	3.8 (W163)	03-06	M112
SLK 320	3.2 (R107)	00-05	M112

34-1705

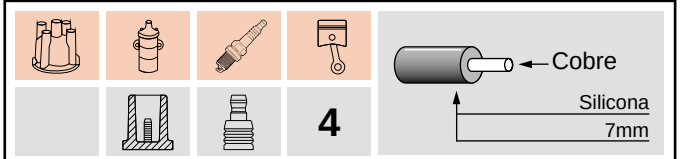

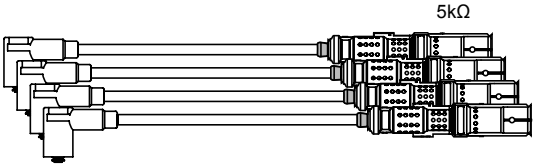

SEAT			
CORDOBA	1.4 8v MPi	00-03	ANW (60CV)
IBIZA	1.4 8v MPi	00-03	ANW (60CV)

34-1706

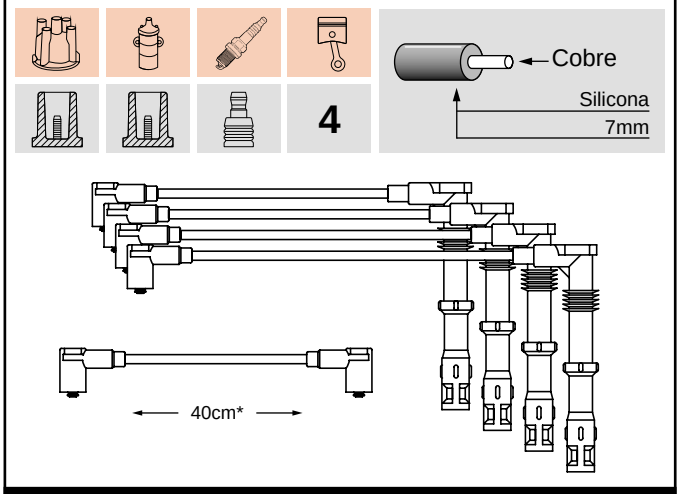

SEAT			
IBIZA CUPRA	2.0 16v Gti	93-99	ADL / ABF

34-1708

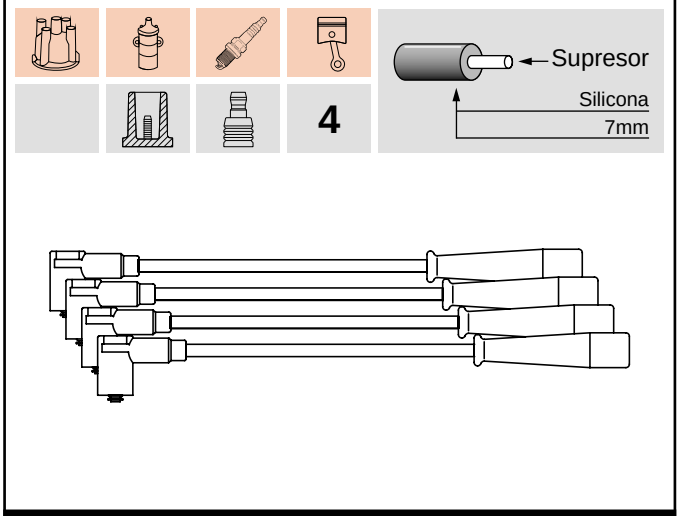

SEAT			
MARBELLA 903	0.9	91-94	09NCA

35-1702

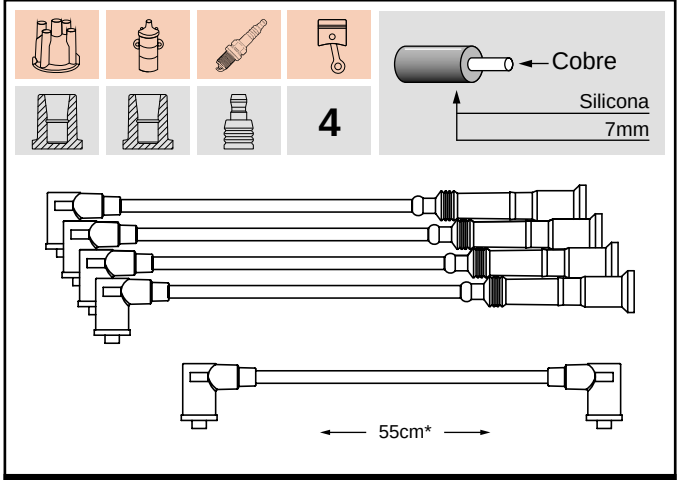

VOLVO			
240 / 242	2.0 / 2.1 /2.1 TURBO / 2.3	75-87	B19/B21/B23/B200/B230

35-1705

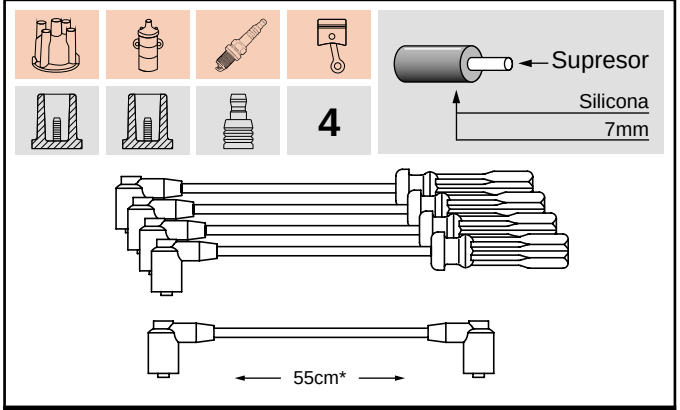

VOLVO			
740	2.0 / 2.3	88-91	B230F / B230E
740	2.0 8v TURBO	85-92	B19 ET
760	2.3 TURBO	84-90	B230 ET/FT
940	2.0 / 2.3	91-95	B200E/F / B230R/G
940	2.3 TURBO	90-98	B230 FK

35-1706

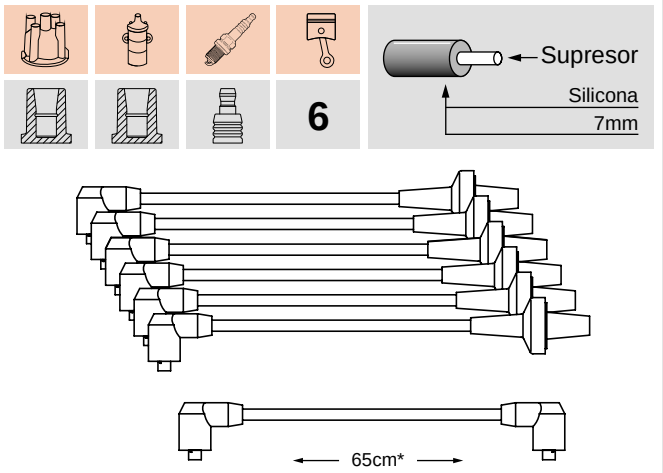

VOLVO			
260	2.8 V6	71-84	B28
262 / 264 / 265	2.9 V6	80-82	
740	2.8 V6	84-90	B28A
760	2.8 V6 GLE	82-87	B28E / A

35-1707

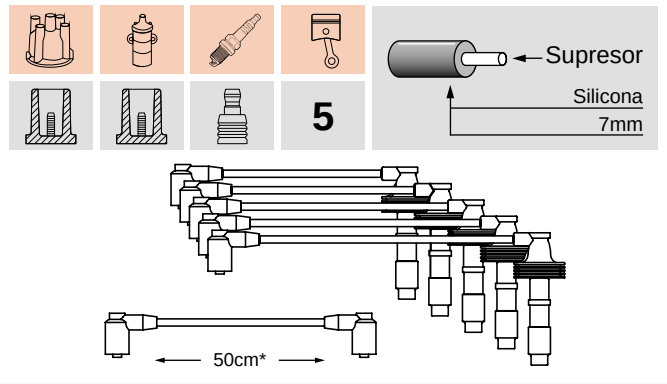

VOLVO			
850	2.0 10v (5 Cilindros)	93-99	B5202S/4S
850	2.5 20v (5 Cilindros)	93-99	B5202S/4S
C70	2.0 / 2.5 20v (5 Cilindros)	97-01	B5204/54
S70	2.0 / 2.5 10v (5 Cilindros)	97-01	B5202S/52S
S70	2.0 / 2.5 20v (5 Cilindros)	97-01	B5204/54
V70	2.0 / 2.5 10v (5 Cilindros)	97-01	B5202S/52S

SAE · PIN o M4 · DIN 8mm · PIN · SAE · DIN 7mm · PIN Mercedes · DIN 5mm

* Largo cable de bobina ±5cm

35-1708

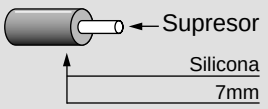

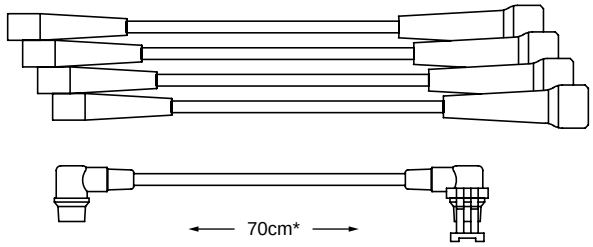

VOLVO			
340 / 360 / 460	1.7	84- 90	B172 / F2N

35-1710

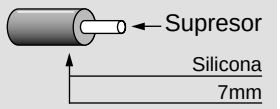

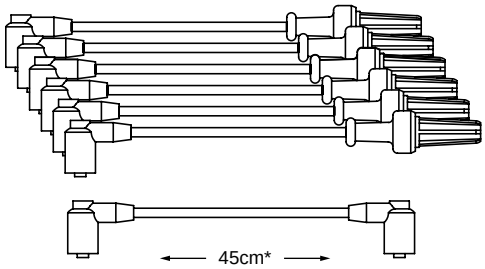

VOLVO			
760	2.8 V6	87-91	B280EF
780	2.8 V6	87-91	B280EF
960	2.8 V6	87-91	B280EF

35-1711

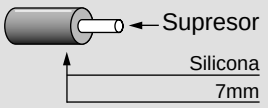

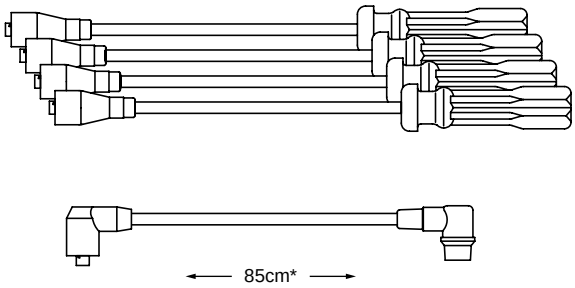

VOLVO			
240 / 242	2.0 / 2.3	88-93	B200 / B230

36-1700

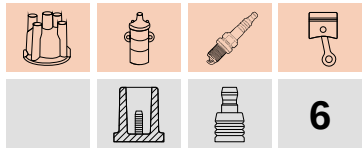

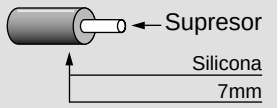

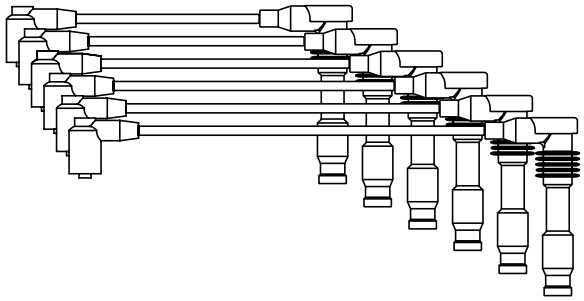

SAAB			
900	2.5 V6	93-96	B3081 / B2581
9000	3.0 V6 CD/CDE/CS/CSE	94-99	B3081 / B2581

38-1702

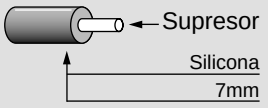

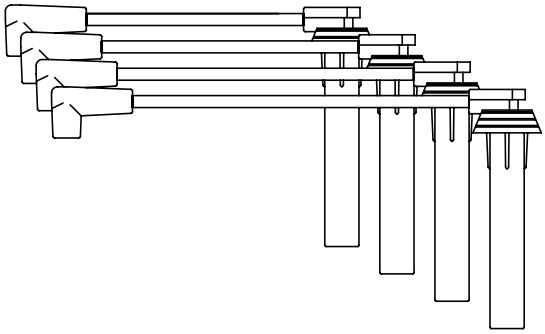

MINI			
Mini Cooper	1.6 16v	01-09	W10B16A / W11B16A

39-1703

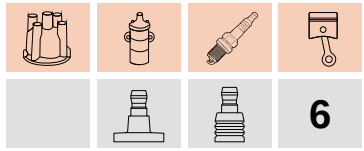

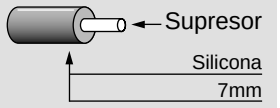

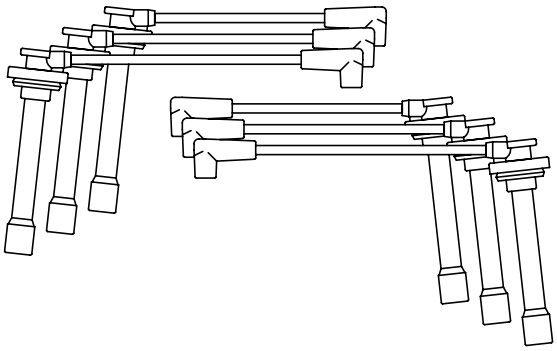

ISUZU			
TROOPER	3.2 V6 24v DOHC	92-95	6VD1 DOHC

39-1705

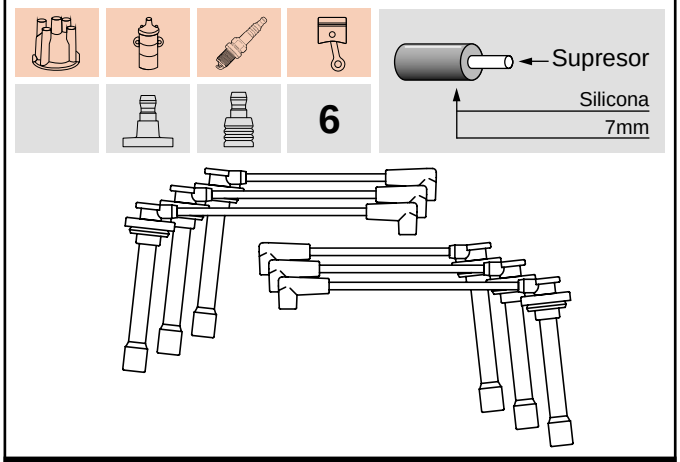

HONDA			
PASSPORT	3.2 V6 24v EX	93-98	6VD1 SOHC
ISUZU			
RODEO	3.2 V6 24v SOHC	93-98	6VD1 SOHC

39-1706

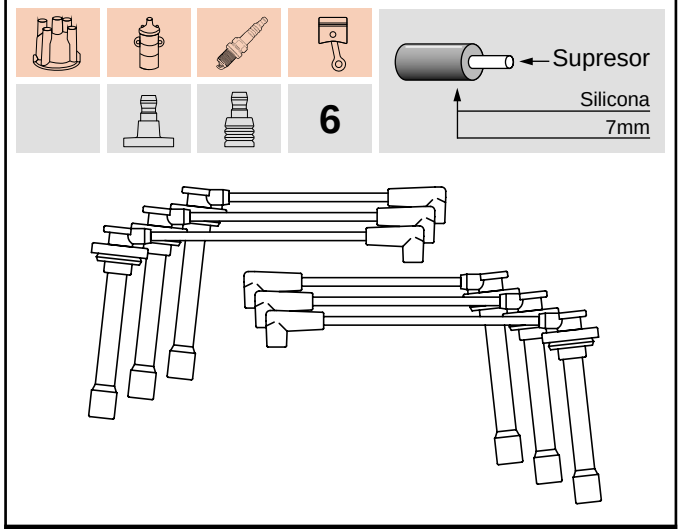

ISUZU			
TROOPER	3.2 V6 24v SOHC	91-96	6VD1 SOHC

40-1701

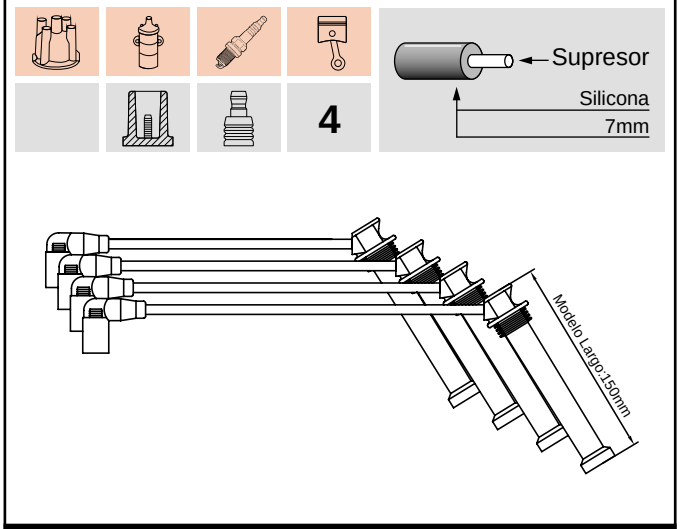

CHERY			
TIGGO	2.0 16v	08-12	Capuchón Largo 150mm

40-1702

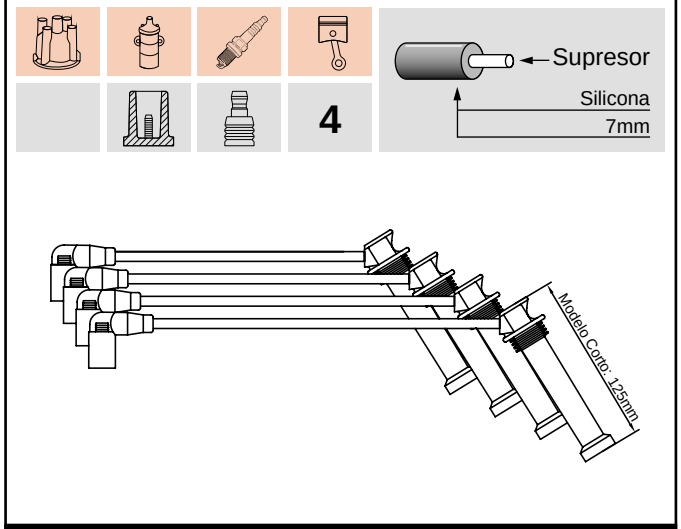

CHERY			
TIGGO	2.0 16v	08-12	Capuchón Corto 125mm

40-1703

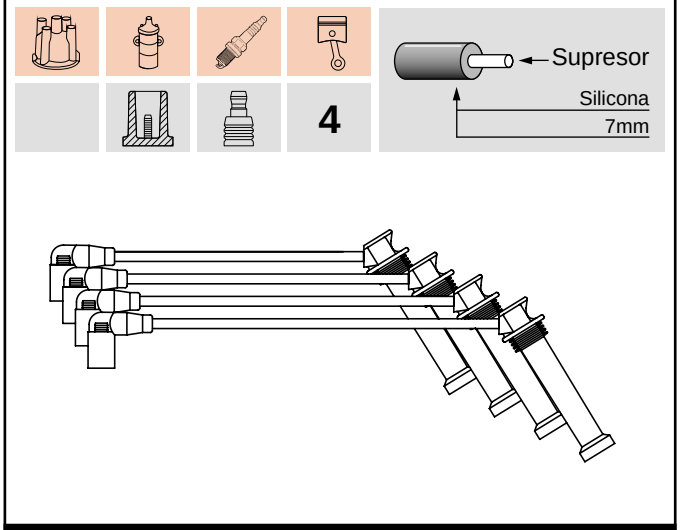

CHERY			
QQ	1.1 16v / DOHC	10-Act	68cv

50-1701

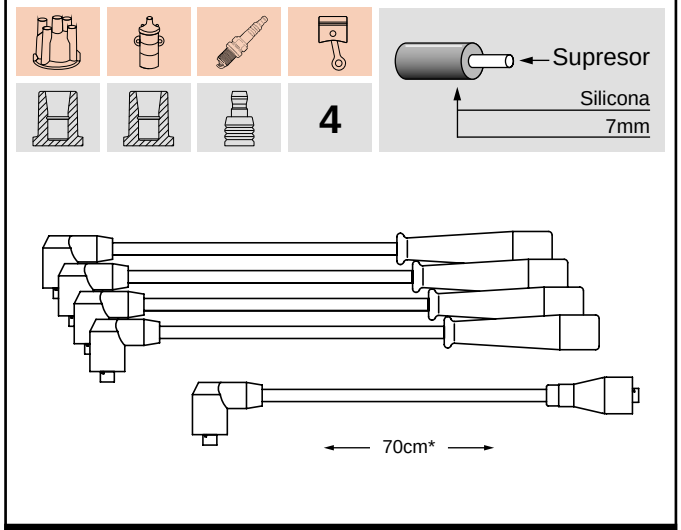

VARIOS		
ALEKO	1.6	88-00

SAE · PIN o M4 · DIN 8mm · PIN · SAE · DIN 7mm · PIN Mercedes · DIN 5mm

* Largo cable de bobina ±5cm

50-1702

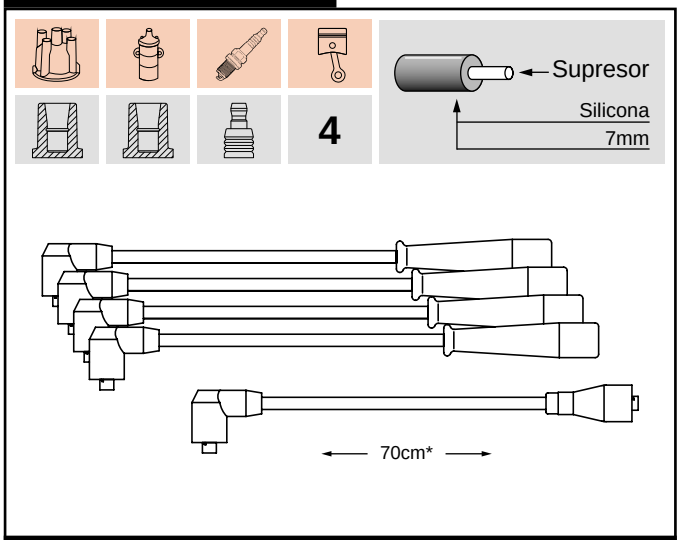

ZAZ			
TAVRIA	1.1	87-97	

50-1703

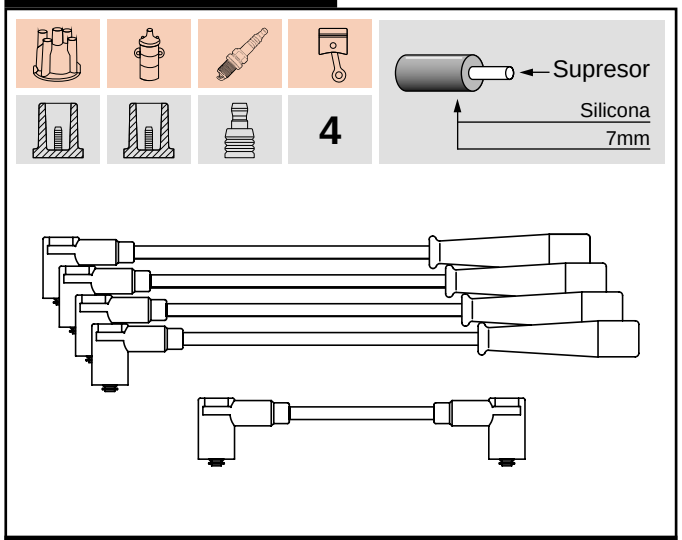

SKODA			
FELICIA	1.3 8v	94-01	136B/AMG/AMH

NOTAS

NOTAS

NUEVOS PRODUCTOS

BUJÍAS COMPETICIÓN

La Bujía **Ferrazzi COMPETICIÓN Iridium + Platinum** está diseñada para rendir al máximo en motores de alta performance.
Es resistiva y está compuesta por un electrodo central de Iridium y un novedoso electrodo de masa con inserto de Platino Dedicado.
La bujía **Ferrazzi COMPETICIÓN** asegura una excelente vida útil por un tiempo prolongado con un rendimiento constante inclusive en motores turbo o aspirados de alta compresión.

KIT MOTO

El **Kit de alta performance para motos** combina tres productos exclusivos de competición **FERRAZZI**: Bujía Iridium & Platinum + Cable para bujía Extreme + Bobina potenciada. Estos tres productos exclusivos de alta performance están desarrollados para hacer rendir al máximo el sistema de encendido de tu moto.

BOBINAS

AUTO-MOVIL S.R.L.
Murguiondo 3011 - C1439FQC - C.A.B.A. - República Argentina
+54 11 4601-3200 info@ferrazzi.com.ar **www.ferrazzi.com.ar**